GENESI
ITALIA

Genesi Italia, be **safe**.

Sistemi collettivi e individuali di protezione contro le cadute dall'alto

Collective and personal protection systems against falls from heights

Simone Moro

Stiamo parlando di uno dei più grandi alpinisti del mondo. L'uni uomo ad aver scalato sette dei quattordici 8.000 m del mondo, raggiungendone quattro in completa stagione invernale: il Shisha Pangma (8.027 m), il Makalu (8463 m), il Gasherbrum II (8.035 m) e il Nanga Parbat (8126 metri). Pilota di elicottero specializzato nel soccorso in Himalaya, nel 2012, ha effettuato un recupero in long line sul Tengkangpoche a oltre 6.400 m. Pratica inoltre il paracadutismo e il Wingsuit Skydive. Ha ricevuto il "Pierre de Coubertin Fair Play Trophy" dall'UNESCO, il "David A. Sowles Award", dal segretario dell'ONU Kofi Annan e la Medaglia d'Oro al Valor Civile dal Presidente della Repubblica per il salvataggio estremo che ha operato sulla parete ovest del Lhotse (8516 m) in Nepal, da solo, con il buio, con un elevatissimo rischio di valanghe e senza ossigeno. "Best of The Explorersweb" per la migliore impresa alpinistica e "Golden Piton" della rivista americana Climbing per la salita al Gasherbrum II. Autore di cinque libri. L'ultimo è "In ginocchio sulle ali" (2014). I suoi libri sono stati tradotti in inglese, in tedesco, in spagnolo e in polacco.

Tra Simone Moro e Genesi Italia è stato subito feeling.

Sentiamo di avere lo stesso approccio alla sfida, intesa come opportunità di miglioramento e come grande incentivo per porsi nuovi obiettivi da raggiungere. E' nostra intenzione che lo sport e il lavoro fondano le proprie conoscenze per trovare nuove idee e nuove soluzioni da applicare al campo della sicurezza.

"Ognuno ha il suo Everest da scalare, il proprio sogno da realizzare. Per taluni esso rimane un miraggio, una nuvoletta dove idealmente si vorrebbe scappare e salire con uno schiocco di dita.
Ci sono invece altri che l'Everest ed i propri sogni li vogliono realizzare mettendosi semplicemente e tenacemente in cammino, mettendo un passo dopo passo. Attraversando anche fiumi in piena, selve oscure, affrontando trappole ed insidie non mollano mai proseguendo rigorosi e determinati nella loro missione.
Questo è ciò che ha permesso a grandi e piccoli uomini di tracciare la loro storia e cambiare a volte anche quella dell'umanità.
Con Genesi mi accomuna proprio questo, la volontà di realizzare grandi sogni sapendo che l'ultima cosa da fare è quella di mollare... mai!"

Simone Moro

One of the greatest mountaineers in the world. is the only alpinist to have reached 7 of 14 8,000 metre peaks and 4 completely during the winter season Shisha Pangma (8.027 m), Makalu (8463 m), Gasherbrum II (8.035 m) and Nanga Parbat (8126 metri). Helicopter pilot specialized in rescue in the Himalayas, in 2012 he achieved a long line rescue on Tengkangpoche over 6.400 m. He also practices parachuting and wingsuit skydiving. He has received the "Pierre de Coubertin Fair Play Trophy" from UNESCO, the "David A.Sowles Award", by the Secretary-General of the UN Kofi Annan and the Gold medal for courage ('medaglia d'oro al valor civile') by the Italian President for the extreme rescue operation undertaken on Lhotse's west face (8516m) in Nepal, on his own, in the dark, with an extremely high risk of avalanche fall, and without the use of oxygen. "Best of The Eplorersweb" for the best mountaineering venture and "Golden Piton" by the American Climbing magazine for his ascent of Gasherbum II. Author of five books. The latest is "In ginocchio sulle ali" (2014). His books have been translated into English, German, Spanish and Polish.

A rapport was quickly established between Simone Moro and Genesi Italia.

We feel we have the same approach to challenges, seeing them as an opportunity for improvement and as great incentive for setting new goals to achieve. It is our desire that the knowledge of sport and work join in the search for new ideas and new solutions to be applied to the safety field.

"Everyone has their own Everest to climb, their own dreams to achieve. For some, it remains a mirage - a cloud where you wish you could run away and climb with a snap of the fingers.
There are others who wish to obtain their Everest and dreams by simply and persistently starting to walk, getting there step by step. Crossing swelling rivers and dark woods, facing traps and snares, never giving up, pursuing rigorously and determined in their mission.
This is what has allowed large and small men to make their own history and sometimes even change the history of humanity.
Genesi and I have this in common the desire to achieve great dreams, knowing that the very last thing you can ever do is to give up!"

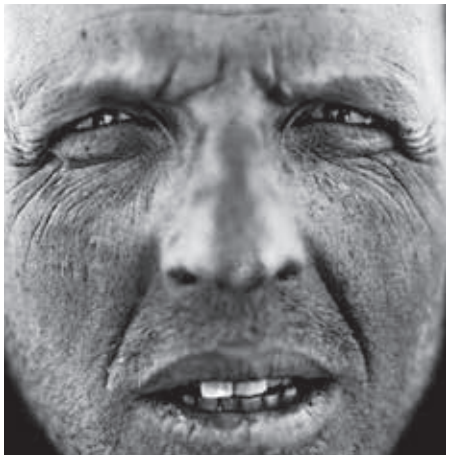

GENESI
ITALIA

Genesi Italia, be **safe**.

Indice

Chi è Genesi Italia?	6
Sistemi anticaduta	18
Parapetti Allukemi Sky™	20
Passerelle Allukemi Step™	48
Reti anticaduta	54
Scale Safeladder®	60
Scale a gabbia	72
Scale Securail® Verticale	76
Linea Vita Securope® Verticale	84
Binari Securail® Verticale	90
Dispositivi d'ancoraggio permanente	96
Linee vita Allukemi Plus	106
Linea vita Securope®	118
Linea vita Securope® per piani inclinati	120
Kit Linea vita Easy Solution	134
Linea vita Diasafe®	144
Binario Securail®	148
Binario Safeaccess®	160
Sistemi per la manutenzione di costruzioni a facciata continua	174
Attrezzatura	180

Index

Who is Genesi Italy?	6
Fall arrest systems	18
Allukemi Sky™ railings	20
Allukemi Step™ gangways	48
Safety nets	54
Safeladder® ladders	60
Cage Ladder	72
Securail® Vertical ladders	76
Securope® Vertical lifelines	84
Vertical Securail® rails	90
Pemanent anchor deviceas	96
Allukemi Plus lifelines	106
Securope® lifelines	118
Securope® lifelines for inclined planes	120
Easy solution lifeline kit	134
Diasafe® lifeline	144
Securail® Rails	148
Safeaccess® Rails	160
Systems for the maintenance of construction in curtain walls	174
Equipment	180

Chi è Genesi Italia?

Passione, professionalità ed impegno quotidiano.

Genesi é il brand internazionale di **Somain Italia**. Forte di un'esperienza decennale pone la sicurezza della persona al primo posto. Sicurezza intesa come l'insieme di conoscenze teoriche e pratiche, continua ricerca e sviluppo di prodotti, team di professionisti in formazione costante, tutto questo per salvaguardare il bene più prezioso di ogni lavoratore: la **vita**.

In seguito al grande successo ottenuto nella sua esperienza decennale in Italia, l'azienda, mantenendo il proprio orientamento alla crescita, con entusiasmo si pone un nuovo ambizioso obiettivo: l'accesso al mercato europeo.

Per affrontare l'approccio ai nuovi mercati con successo, presentiamo un nuovo marchio: GENESI Italia. Questo perché Genesi significa origine, nascita della **vita**, il dono più prezioso per ogni uomo.

Di conseguenza abbiamo adeguato il nostro pay off da "Sicuri per Natura" a "Be Safe": un'esortazione per i lavoratori a proteggere, ogni giorno, la propria sicurezza e la serenita dei propri cari e un monito per tutti i datori di lavoro, per ricordare le loro responsabilità nei confronti dei dipendenti e delle loro famiglie.

Who is Genesi Italia?

Passion, professionalism and daily commitment.

Genesi is the international brand of Somain Italia. Based on its long lasting experience, puts the safety of the person in first place. Safety as the set of theoretical and practical kNowledge, continued research and development of products, professional team in constant training, all this to protect the most valuable asset of every worker: his **life**.

After having achieved remarkable success due to its decennial experience in Italy, the company is taking up, with enthusiasm, a new challenge: action into the European Market.

In order to cope successfully with a new market, we present a new brand: GENESI Italia. This is because Genesi means origin, birth of **life**, the most precious gift for every man.

As a result we have adjusted our pay off from "Safe for Nature" to "Be Safe": an exhortation to workers to protect themselves and the serenity of the beloved ones. A valuable advice for all employers: to remind them what great responsibility they have towards staff and their families.

Video istituzionale
Corporate video

Vision e mission Genesi Italia

Ispirandosi a valori quali la centralità della vita umana, la passione per l'innovazione e la divulgazione della cultura della sicurezza, Genesi Italia ha una Vision chiara, intrinseca nei suoi dipendenti, per tutte le aree aziendali e ruoli, nei suoi collaboratori, nei suoi servizi e nei suoi prodotti: "Essere il braccio che salva la vita e protegge i sogni di chi lavora."

La missione di Genesi Italia è:
Progettare e realizzare soluzioni che tutelano la vita delle persone. Diffondere la cultura del diritto di lavorare in sicurezza per permettere al lavoratore di tornare a casa ogni giorno sano e salvo.

Genesi Italia crede:
Nell'**affidabilità**, che significa rispondere costantemente agli impegni presi sapendo organizzare e portare a termine il proprio lavoro con puntualità rispettando regole, obiettivi, metodi e processi.

Nel **rispetto**, che significa salvaguardare il patrimonio aziendale e difendere le scelte strategiche, avendo cura delle persone, delle loro idee, esigenze ed anche del loro tempo.

Nella **competenza**, che significa essere costantemente aggiornati, formati e pronti a rispondere alle esigenze dei nostri clienti, in modo rapido ed esaustivo.

Nella **sfida**, che significa fissare obiettivi ambiziosi ed essere lungimiranti. Cercare nuovi traguardi e superare le difficoltà per continuare a crescere.

Nell'**eccellenza**, che significa andare oltre le esigenze del cliente. Cercare il miglioramento per continuare a garantire alti livelli di qualità. Non lasciare nulla al caso.

Nella **comunicazione**, che significa saper ascoltare e porre domande, dare e chiedere riscontro. Saper condividere le informazioni in modo chiaro e sintetico, scegliendo un metodo efficace ed appropriato.

Genesi Italia vision and mission

Inspired by values such as the centrality of human life, passion for innovation and the dissemination of safety awareness, Genesi Italia has a clear intrinsic Vision for its employees, for all business areas and roles, for its collaborators, services and in its products: "To be the arms that save workers' lives and protect their dreams".

The Genesi Italia mission is:
To protect and implement solutions that safeguard people's lives. To disseminate awareness of a right to work safely, to allow employees to return home safe and sound every day.

Genesi Italia believes:
In **reliability**, which means constantly responding to commitments made, kNowing how to organise and complete our work on time respecting regulations, objectives, methods and processes.

In **respect**, which means safeguarding corporate assets and defending strategic choices, taking care of people, their ideas, needs, and also their time.

In **competence**, which means being constantly brought up-to-date, trained and ready to respond to the needs of our customers, quickly and comprehensively.

In **challenges**, which means setting ambitious goals and being forward-looking. Searching for new objectives and overcoming difficulties in order to continue to grow.

In **excellence**, which means going beyond the needs of the customer. Continuously improving to ensure high levels of quality. Not leaving anything to chance.

In **communication**, which means kNowing how to listen and ask questions, giving and asking for feedback. KNowing how to share information clearly and concisely, choosing the most effective and appropriate method.

Genesi Italia è per l'Industria

La ricchezza di Genesi Italia sta nella completezza della gamma dei servizi e prodotti che realizza e propone per la messa in sicurezza dei lavori in quota e in ambienti confinati. Ciò che caratterizza ogni nostro prodotto o servizio è la flessibilità d'uso e personalizzazione. Per ogni esigenza un prodotto e un servizio: dispositivi di protezione collettiva (parapetti e passerelle), linee vita su palo, piastra, verticali, binari deformabili, scale, dispositivi per accesso e recupero in spazi confinati.

Genesi Italia for Industry

The wealth of Genesi Italia lies in the completeness of its product range, which manufactures and offers for works at heights and in confined spaces. Flexibility of use and customization is what characterizes each product or service. There is a product and a service for every need: collective protection devices (railings and gangways), horizontal or vertical lifelines on posts or plates, deformable rails, ladders, devices for access and rescue in confined spaces.

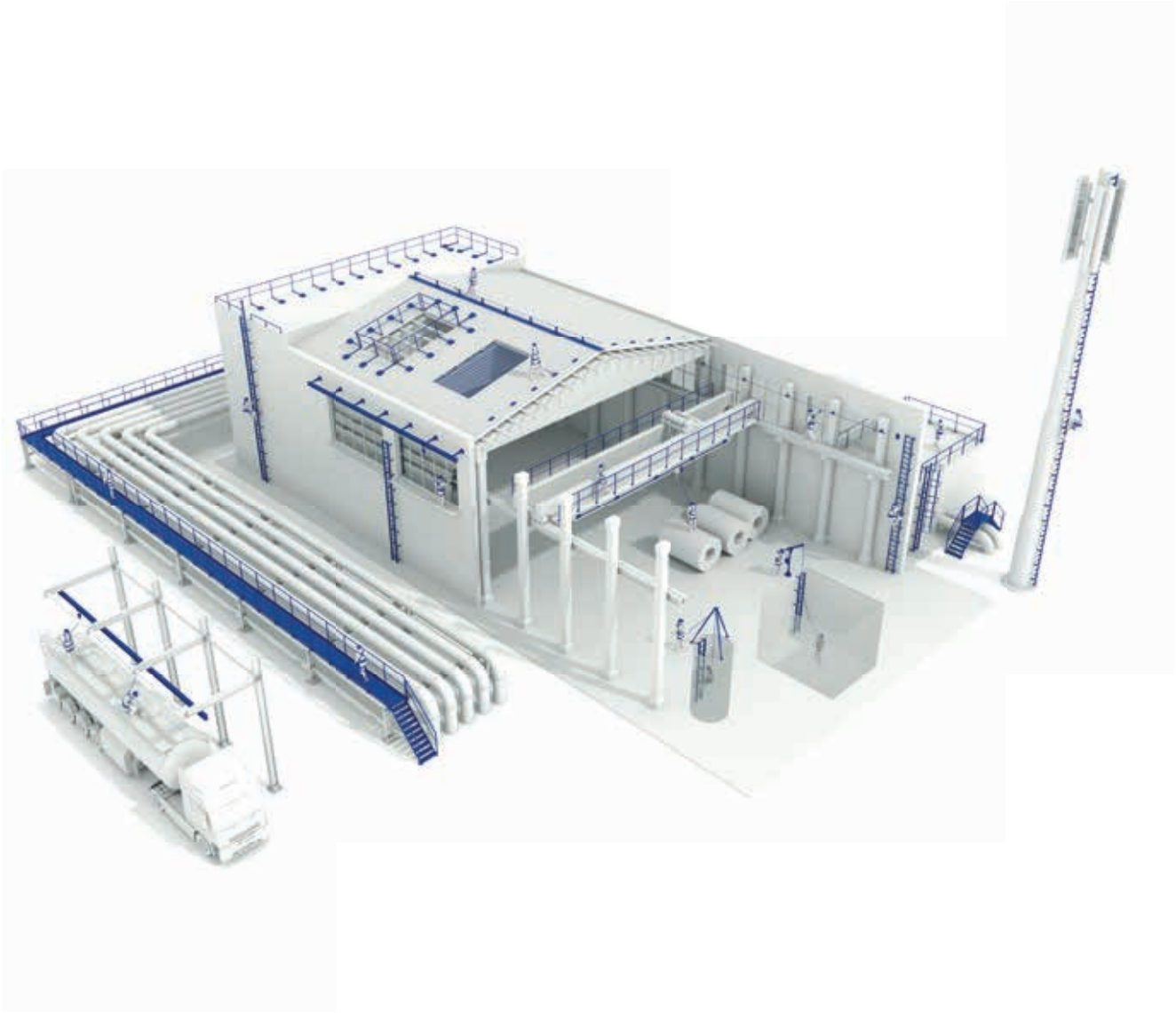

Genesi Italia Planet,
prodotti inclusi.

Genesi Italia è presente in Europa nella fornitura di prodotti e servizi per la sicurezza contro le cadute dall'alto ed il lavoro in ambienti confinati. Progettare ed implementare soluzioni che proteggono e salvaguardano la vita delle persone ed i loro sogni, attraverso la diffusione della leadership nella salute e nella sicurezza quale cambiamento culturale.

Genesi Italia Planet,
products included.

Genesi Italia is throughout Europe in the supply of products and services for safety against falls from heights and confined spaces. We design and implement solutions that protect and safeguard people lives and dreams through the dissemination of awareness of health and safety leadership as a cultural change.

SAFETY CONTROL SYSTEM

Il Safety Control System è un sistema di controllo ideato e realizzato per supportare HSE, RSPP e datori di lavoro a garantire la sicurezza degli addetti durante l'utilizzo dei dispositivi e l'efficienza nel corso del tempo.

SOPRALLUOGO

Genesi Italia effettua delle ispezioni con lo scopo di identificare i rischi associati alle cadute dall'alto e valuta le misure diprevenzione e protezione esistenti.

PIATTAFORMA DIGITALE

Archivio digitale del registro delle ispezioni tecniche e foto, dei preventivi, dei rapporti di chiusura cantiere e foto, del programma di manutenzione per ogni sistema e delle schede tecniche di ogni sistema.

CONSULENZA TECNICA

I tecnici Genesi Italia, dopo un sopralluogo, sono in grado di realizzare sistemi specifici, studiando le migliori soluzioni, per risolvere le problmatiche che ogni singolo sito può presentare.

PROGETTO E PREVENTIVO

Una vasta gamma di prodotti e la creazione di una soluzione personalizzata, garantita e certificata.

MANUTENZIONE

In base alle caratteristiche del sistema, dell'ambiente in cui è installato e dell'utilizzo che se ne fa, i tecnici ed i responsabile HSE organizzano un programma di manutenzioni volte a mantenere la funzionalità dei dispositivi.

PLANET GENESI ITALIA

PRODOTTI

Protezione collettiva, Soluzioni per l'accesso verticale, Linee vita e binari, Spazi confinati e Protezione individuale

FORMAZIONE E ADDESTRAMENTO

Genesi italia offre una vasta gamma di strumenti per insegnare e formare le persone ad installare, certificare e utilizzare le sue soluzioni di messa in sicurezza.

ISTALLAZIONE

Genesi Italia garantisce un'istallazione corretta con l'ausilio di tecnologie avanzate eseguite da personale formato, qualificato e costantemente aggiornato.

CERTIFICATIONI

Le "CERTIFICAZIONI" includono tutti i documenti riguardanti il sistema installato: disegni tecnici dei prodotti, progetto del sistema installato, piombo identificativo del sistema, Manuali d'uso e procedure operative e di manutenzione.

CHIUSURA SITO E AUDITING

Terminata l'istallazione, l'operatore, in collaborazione con un responsabile HSE, procederà ad una verifica generale, successivamente convertita in un rapporto completo del sistema.

Genesi Italia Planet

Genesi Italia Planet è una piattaforma digitale dove registrare i sopralluoghi e le relative foto, i preventivi, le chiusure di cantiere, i programmi di manutenzione e i file tecnici di ciascun sistema installato. ***Un software per la gestione delle installazioni passate, presenti e future.***

PANORAMICA DELLA SITUAZIONE

Accesso diretto a tutte le installazioni e a quelle che richiedono un manutenzione immediata o che richiede una pianificazione.

Notifiche per tutti gli eventi riconoscibili attraverso colorazioni differenti

Mappa dei POI (point of interest)per facilitare l'accesso ad ogni sito e sistema di sicurezza.

Calendario degli appuntamenti, progetti in evoluzione e molto altro, tutto a portata portata di mano.

Verifica dei feedback degli audit, azioni ed interventi tecnici disponibili in una semplice interfaccia

HSE manager sempre informati e aggiornati sull'evoluzione di passati, presenti e futuri progetti.

Possibilità di programmare ogni step in funzione del ciclo di produzione di un impianto e delle esigenze tecniche.

DOCUMENTAZIONE SEMPRE DISPONIBILE

I progetti sono **organizzati e archiviati** per facilitarne la consultazione.

Non ci sono limiti allo spazio disponibile: tutta la documentazione è organizzata per step, in modo semplice ed intuitivo.

L'archivio consente di aver sotto mano tutti i documenti relativi alle installazioni effettuate **anche in diverse sedi**

Quando si programma una **nuova installazione,** nella Piattaforma viene crato un nuovo File che consente la **gestione di tutti gli step Planet.**

Ogni cartella è **implementata** con la **documentazione** corrispondente, che resta **sempre disponibile**,

Ogni step può essere monitorato e programmato dal Responsabile della sicurezza, **in ogni momento**.

Genesi Italia Planet

PIANIFICAZIONE DELLA SICUREZZA

La sezione “SERVIZI” consente di **monitore i crediti**: per gli interventi degli operatori Genesi Planet si utilizza il credito del **Service Pack** acquistato.

Gli **investimenti** per la sicurezza possono essere **monitorati in ogni momento** interrogando nella tabella “SERVIZI”

L’AGENDA è un raccogliotore di tutti gli **eventi programmati** di interventi presenti e passati.

Tutti i dati sono **organizzati per codice di colore** per identificare facilmente le **scadenze**, gli appuntamenti, le manutenzioni, ecc.

SCS LIVE

La piattaforma Planet è connessa al **Safety Control System**.

L’utente Planet è in grdo di vedere e avere un **riscontro in tempo reale** dei dispositivi di sicurezza, tramite l’SC Cloud.

Una notifica avviserà l’utente della **presenza di lavoratori** connessi al sistema anticaduta e potrà consultare una serie di **statistiche**, come la media di utilizzo e molto altro.

English version

Safety Control System

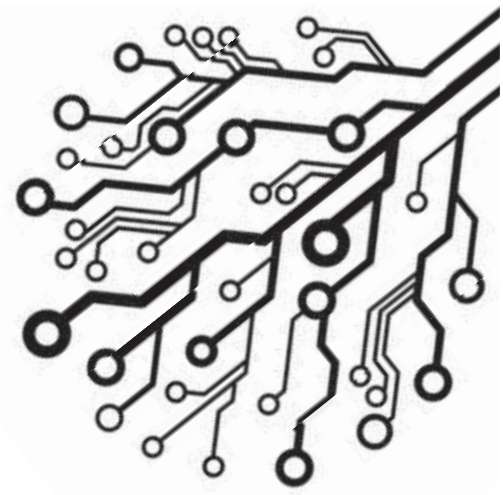

La prima linea vita intelligente

La rivoluzione nella gestione della sicurezza e del monitoraggio: un dispositivo e una piattaforma di Cloud progettati per **monitorare e gestire i punti di accesso** e gli impianti di sicurezza unico da qualsiasi luogo.

Quando l'utilizzatore passa il Safety Control Badge, il sistema sia avvia e inizia a controllare gli accessi ad aree soggette a rischio di caduta dall'alto. Tutti le registrazioni sono memorizzate nel Cloud e sono facilmente **accessibili da qualsiasi computer o dispositivo portatile**.

Il sistema di controllo di sicurezza viene installato direttamente su una linea vita e si attiverà automaticamente se un lavoratore si connette al cavo. La sua tecnologia registrerà automaticamente l'utilizzo del sistema e informerà l'amministratore delle prossime manutenzioni, con degli avvisi personalizzati. Il sistema non necessità di un collegamento alla rete elettrica: un **pannello solare** mantiene la batteria interna ad un livello ottimale.

SCS fa parte di un software di monitoraggio e organizzazione più ampio, chiamato **Planet** che gestisce tutte le questioni connesse alla sicurezza in quota e in spazi confinati.

English version

Safety Control System

BADGE SYSTEM

Trasmettitore RF installato a muro con batteria ricaricabile integrata

L'operatore registra l'entrata e l'uscita strisciando il badge sul lettore. I dati si trasferiscono direttamente sulla **piattaforma Cloud**

Il Badge è disponibile in **2 formati**: tessera o gettone magnetico.

Lifeline SYSTEM

Il sensore connesso al cavo della linea vita trasmette i dati direttamente al server

L'operatore registra l'entrata e l'uscita strisciando il badge sul lettore. I dati si trasferiscono direttamente sulla piattaforma Cloud

Il Badge è disponibile in 2 formati: tessera o gettone magnetico.

Safety Control è un sistema green: consuma pochissima energia e può funzionare 5 giorni senza ricarica. La sua batteria si ricarica grazie ad un pannello solare

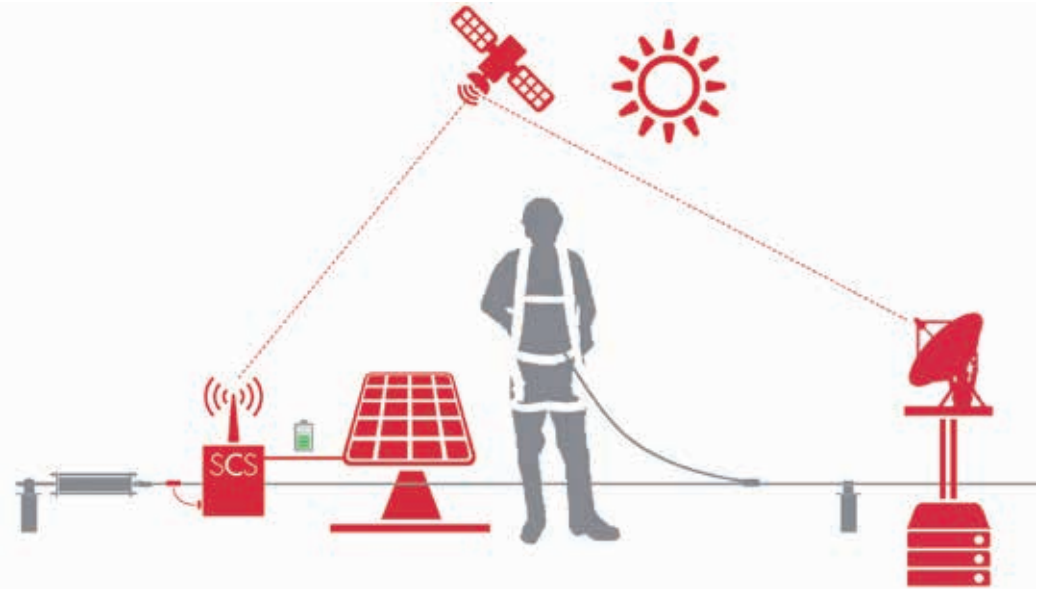

Mappatura e Valutazione dei rischi

Genesi Italia Planet offre ai Datori di Lavoro l'opportunità di accertare il processo di valutazione dei rischi connessi al pericolo di caduta dall'alto ed a lavorazioni in ambienti sospetti di inquinamento o confinati e verificare l'efficacia dei sistemi adottati. Attraverso quest'analisi e le eventuali modifiche promosse dai consulenti Genesi Italia Planet, i D.L. e lo staff per la gestione della sicurezza aziendale (RSPP, Dirigente Delegato e Preposti), possono valutare l'opportunità di adottare e introdurre misure correttive e preventive e finalizzate ad abbattere la probabilità di accadimento di infortuni.

I Coordinatori Commerciali selezionati ed in continua formazione ed addestramento, dedicati ai clienti del Genesi Italia Planet, unitamente al supporto di tecnici e consulenti specializzati, sono a disposizione del D.L. e del suo staff per la verifica della documentazione per la sicurezza ed il sopralluogo presso le aree critiche, affiancano l'RSPP nella redazione o aggiornamento/implementazione del DVR ed effettuano un'indagine sullo stato di adeguatezza delle misure di prevenzione e protezione adottate rilasciando un'accurata relazione unitamente ad una documentazione fotografica.

I Coordinatori Commerciali dedicati ai clienti del "Genesi Italia Planet" non si preoccupano solo dell'analisi dei rischi e della fornitura delle appropriate soluzioni; in accordo con il D.L. e lo staff per la sicurezza, redigono un programma formativo ed informativo per il personale ed un addestramento specifico per gli operatori addetti all'utilizzo delle misure di prevenzione e protezione.

Chi è parte del Genesi Italia Planet ha la garanzia di avere un unico riferimento che si preoccupa, pianifica e tiene monitorato lo stato di fatto dei prodotti e la loro manutenzione periodica obbligatoria oltre che il loro corretto utilizzo attraverso audit e relazioni debitamente aggiornate ed archiviate in una piattaforma consultabile da remoto ed in ogni istante.

Mapping and Risk Assessment

Genesi Italia Planet offers Employers the opportunity to evaluate the risk assessment process related to the danger of falling from heights and in environments with suspected pollution or confined spaces and to verify the effectiveness of systems used. Through this analysis and any changes promoted by Genesi Italia Planet consultants, Employers and company safety management staff (H&S Managers, Executive Officers and Supervisors) can evaluate the opportunity to introduce and implement corrective and preventive measures aimed at breaking down the probability of an occurrence of accidents.

Our selected and continuously trained Sales Coordinators are dedicated to their Genesi Italia Planet clients, together with the support of technicians and consultants. They are available to Employers and staff for safety documentation verification and for inspections in critical areas, working alongside H&S Managers in the drafting or updating/implementation of DVR and carrying out investigations regarding the effectiveness of prevention and protection measures utilised, issuing a precise report with photographic documentation.

Sales Coordinators dedicated to "Genesi Italia Planet" clients are not only involved in risk analysis and in the provision of appropriate solutions, in accordance with the Employer and safety staff, but also draft training and learning programs for personnel and specific training for operators making use of prevention and protection measures.

Genesi Italia Planet clients are guaranteed a single advisor who looks after, plans and monitors the state of affairs of products and their required periodic maintenance, as well as their proper use through audits and reports that are kept up to date and stored in a remote platform that can be consulted with at any time.

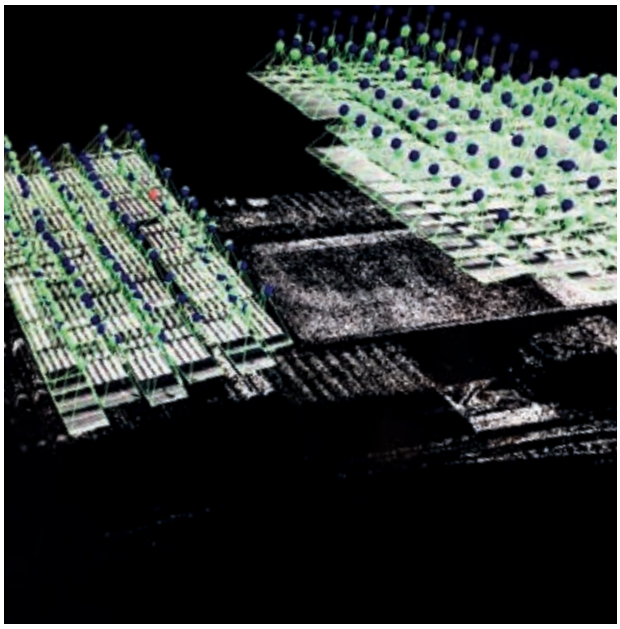

Formazione e Addestramento

Ogni anno, purtroppo, si contano ancora troppi decessi sui luoghi di lavoro. Tra le maggiori cause, ci sono ancora le cadute dall'alto e la "catena della solidarietà" che si crea negli ambienti sospetti di inquinamento o spazi confinati.
Per prevenire ed aiutare a diminuire questi numeri, Genesi Italia attribuisce la massima importanza alla Formazione e all'Addestramento perché la conoscenza, sia teorica che pratica, è il primo passo per salvaguardare la sicurezza e la salute dei lavoratori.

Genesi Italia offre alla propria clientela una vasta gamma di corsi di informazione, formazione ed addestramento, con l'obiettivo di fornire a ciascun target coinvolto le conoscenze pratiche e teoriche necessarie per operare in modo sicuro e soddisfare i requisiti di legge.

Dal 2016, grazie al rapporto di collaborazione instaurato con Safety First, Genesi Italia è in grado di fornire una formazione itinerante professionale su tutto il territorio Nazionale.

Safety First ha elaborato il primo Protocollo d'Intesa, sottoscritto il 15 aprile 2014 presso la Prefettura di Roma, in materia di "Formazione itinerante per addetti che operano in ambienti confinati". L'obiettivo è favorire e promuovere la cultura della sicurezza, supportando le imprese ed i lavoratori nelle attività di prevenzione degli infortuni di lavoro in ambienti sospetti d'inquinamento, dispondendo di un mezzo appositamente allestito per simulare differenti ambienti di lavoro:
- lavoro in quota
- lavoro in ambienti confinati
- utilizzo di APVR
- lavori con accesso e posizionamento mediante funi
- gestione di rilasci/sversamente accidentali di sostanze chimiche pericolose
- lavori elettrici: persona avvertita (PAV), persona esperta (PES), persona idonea (PEI).

Learning and Training

Each year, unfortunately, there are still too many workplace deaths. Falling from heights and the "solidarity chain" created in environments with suspected pollution or in confined spaces still fall among the major causes.
To help prevent and reduce these numbers, Genesi Italia attributes great importance to Training and to safety awareness in the workplace, because kNowledge, both theoretical and practical, is the first step to safeguarding the safety and health of workers.

The Genesi Italia Training Center is among the wide range of services offered. The Center designs and structures courses for the information, education and training, with the goal of providing each target involved the practical and theoretical kNowledge necessary for operating safely and meeting legal requirements.

Starting from 2016, thanks to its collaboration with Safety First, Genesi Italia is able to supply a professional itinerant training on the entire national territory.

Safety First elaborated an agreement protocol, signed on April 15th 2014 in Rome prefecture, regarding "itinerant training for workers operating into a confined space". The main goal is to favor and promote the safety awareness, helping companies and workers in the prevention activities against injuries in confined spaces, using a specific vehicle equipped to perfectly simulate different working situations:
- Working at heights
- Working in a confined space
- Working with breathing apparatus
- Rope access works
- Working with chemical substances
- Working in an electric environment

Dispositivi per spazi confinati

Confined space devices

GENESI
ITALIA

Sistemi anticaduta

Sistemi anticaduta Fall arrest systems

Fall arrest systems

Indice

Parapetti Allukemi Sky™ 20
Passerelle Allukemi Step™ 48
Reti anticaduta 54
Scale Safeladder® 60
Scale a gabbia 72
Scale Securail® Verticale 76
Linea Vita Securope® Verticale 84
Binari Securail® Verticale 90
Dispositivi d'ancoraggio permanente 96
Linee vita Allukemi Plus 106
Linea vita Securope® 118
Linea vita Securope® per piani inclinati 120
Kit Linea vita Easy Solution 134
Linea vita Diasafe® 144
Binario Securail® 148
Binario Safeaccess® 160
Sistemi per la manutenzione di costruzioni a facciata continua 174
Attrezzatura 180

Index

Allukemi Sky™ railings 20
Allukemi Step™ gangways 48
Safety nets 54
Safeladder® ladders 60
Cage ladder 72
Securail® Vertical ladders 76
Securope® Vertical lifelines 84
Vertical Securail® rails 90
Permanent anchor devices 96
Allukemi Plus lifelines 106
Securope® lifelines 118
Securope® lifelines for inclined planes 120
Easy solution lifeline kit 134
Diasafe® lifeline 144
Securail® rails 148
Safeaccess® rails 160
Systems for the maintenance of construction in curtain walls 174
Equipment 180

GENESI ITALIA

Parapetti in alluminio

Video prodotto

Parapetti Allukemi Sky™ - Allukemi Sky™ railings

Product video

Aluminium railings

Parapetti Allukemi Sky™

Allukemi Sky™ Railings

Sistemi permanenti di protezione collettiva

Parapetti versatili, in grado di offrire la soluzione adatta per ogni luogo di lavoro esposto al rischio di caduta dall'alto, conformi alla norma EN ISO 14122-3 e coperti da garanzia decennale.

Tra i principi fondamentali considerati dalle misure generali di tutela, assume particolare rilevanza giuridica per il datore di lavoro quello secondo il quale vi è "priorità delle misure di protezione collettiva rispetto alle misure di protezione individuale".

Gli elementi che compongono i parapetti Allukemi Sky™ sono realizzati in una lega di alluminio pressofusa che coniuga leggerezza, solidità ed un'ottima resistenza alla corrosione.

I montanti sono estrusioni in allumino da posizionare ad una distanza di 150 cm, come dichiarato nei Certificati di Conformità dell'ente certificatore. Sono disponibili nella versione dritta, con un'inclinazione di 30° oppure reclinabili per ridurre l'impatto estetico e vanno inseriti in basamenti in appoggio o fissati al fabbricato.

Gli elementi orizzontali, anch'essi realizzati con estrusioni d'alluminio, completano il parapetto: il corrimano va posto ad un'altezza di almeno 110 cm rispetto al piano di calpestio, come stabilito dalla norma EN 14122-3, mentre la traversina intermedia ad una distanza inferiore a 50 cm sia dal corrimano sia dal piano di calpestio o dalla tavola fermapiede, se presente.

Le estremità dei montanti e dei corrimani orizzontali sono nascoste e fissate con viti autoforanti e grani in acciaio inox negli elementi di giunzione a T posti alla sommità dei montanti, negli elementi di base, a fissaggio o autoportati oppure agli snodi per i cambi di direzione orizzontali e verticali.

I parapetti della gamma Allukemi Sky™ sono disponibili sia nella versione autoportante sia con diverse modalità di fissaggio permanente (a parete, in piano, sotto copertina, etc).

NOVITA' 2016 ELEMENTI ALLEGGERITI

Collective protective permanent systems

Versatile railings suitable for any workplace exposed to the risk of falls from heights, certified according to standard EN ISO 14122-3 and covered by a ten-year guarantee.

Among the fundamental principles considered by the general safety measures, the employer give particularly legal importance to the principle according to which there is a "priority of collective protective measures rather than personal protective measures ".

Allukemi Sky™ railing components are made of die-cast aluminium alloy that combines lightness, strength and excellent resistance to corrosion.

The uprights are aluminium extrusion to be positioned at a distance of 150 cm in accordance with Certificate of Conformity issued by the certifying body. These are available in straight versions, with a 30° inclination or reclinable to reduce the aesthetic impact. They are inserted into support bases or secured to the building.

The horizontal components, also produced with aluminium extrusion, complete the railing: the handrail is set at a height of at least 110 cm with respect to the walkable floor, in accordance with Standard EN 14122-3 while the middle cross-piece is set at a distance of less than 50 cm both from the handrail and from the walkable floor or from the toe-clip board, where present.

The ends of the uprights and of the horizontal stringers are hidden and fastened with self-tapping screws and stainless steel grub screws in the T-junction pieces at the top of the uprights, in the base elements for mounting or self-supporting, or else to joints to change horizontal and vertical direction.

The Allukemi Sky™ range railings are available in both the self-supporting version and with different permanent mounting modes (wall, floor, under roof, etc.).

GENESI ITALIA

Parapetti Allukemi Sky™

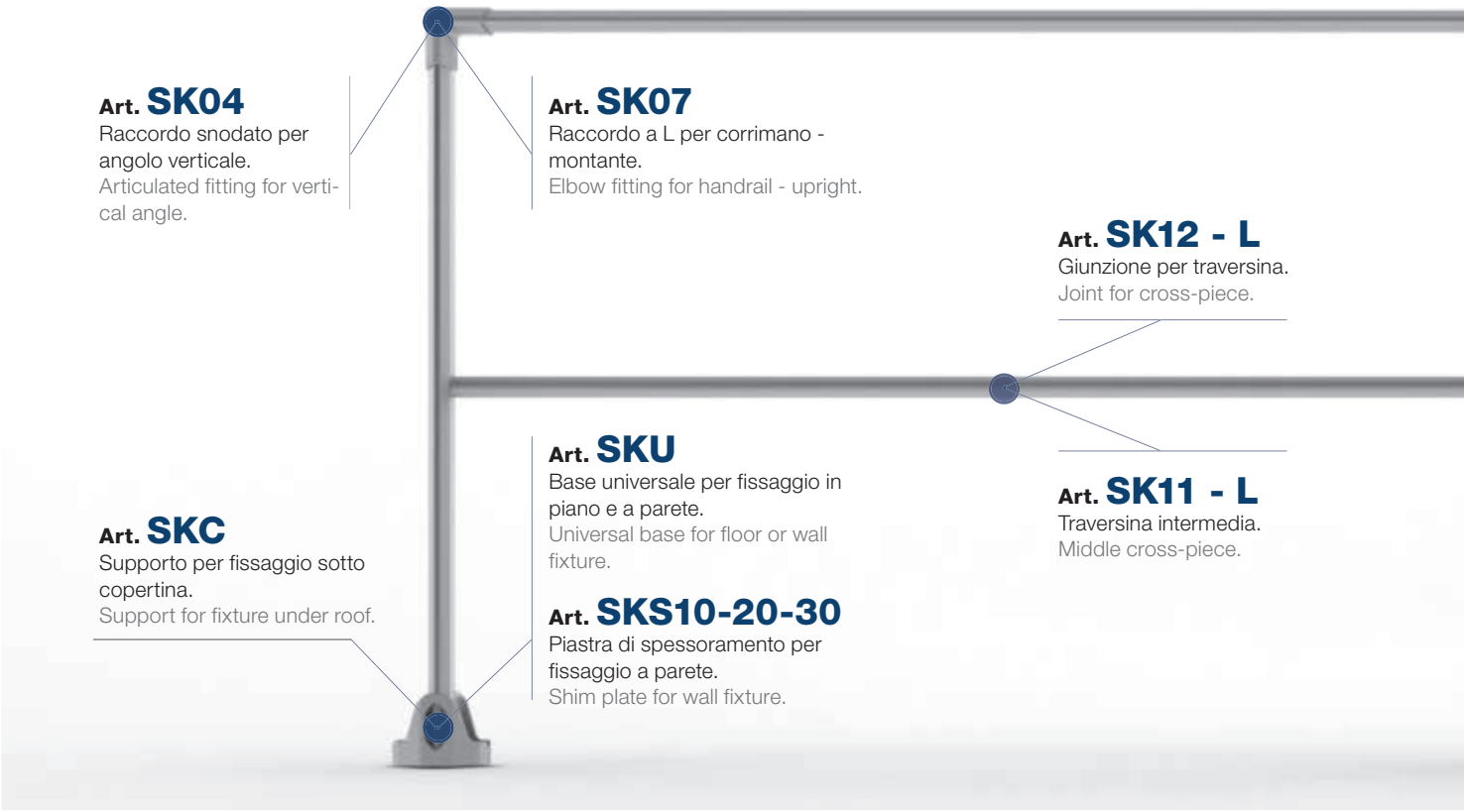

Allukemi Sky™ Railings

Parapetti Allukemi Sky™

Allukemi Sky™ railings

Parapetti Allukemi Sky™

Art. SKPD1 - 2016

Parapetto dritto con fissaggio in piano.

Straight railing with floor fixture.

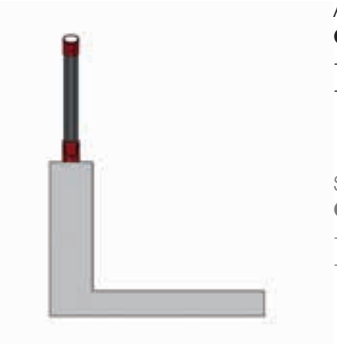

Adatto per strutture con veletta superiore a 60 cm.
Composizione:
- Montanti alleggeriti sp. 1,5 mm
- Corrimano alleggerito sp. 1,5 mm

Suitable for structures with plenums exceeding 60 cm.
Composition:
- Lightened uprights th. 1,5 mm
- Lightened handrail th. 1,5 mm

Art. SKPD2 - 2016

Parapetto dritto con fissaggio in piano.

Straight railing with floor fixture.

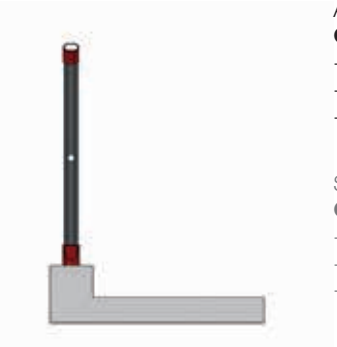

Adatto per strutture con veletta da 10 a 60 cm.
Composizione:
- Montanti alleggeriti sp. 1,5 mm
- Corrimano alleggerito sp. 1,5 mm
- Traversina intermedia alleggerita sp. 1 mm

Suitable for structures with plenums from 10 to 60 cm.
Composition:
- Lightened uprights th. 1,5 mm
- Lightened handrail th. 1,5 mm
- Middle cross-piece

Art. SKPD3 - 2016

Parapetto dritto con fissaggio in piano.

Straight railing with floor fixture.

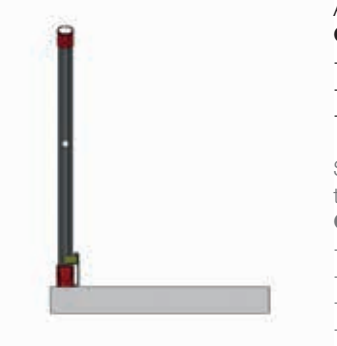

Adatto per strutture con veletta di altezza inferiore a 10 cm.
Composizione:
- Montanti alleggeriti sp. 1,5 mm
- Corrimano alleggerito sp. 1,5 mm
- Traversina intermedia alleggerita sp. 1 mm
- Tavola fermapiede

Suitable for structures with plenums with heights lower than 10 cm.
Composition:
- Lightened uprights th. 1,5 mm
- Lightened handrail th. 1,5 mm
- Lightened middle cross-piece th. 1 mm
- Toe-clip board

Allukemi Sky™ Railings

Art. SKPI1 - 2016

Parapetto inclinato con fissaggio in piano.

Inclined railing with floor fixture.

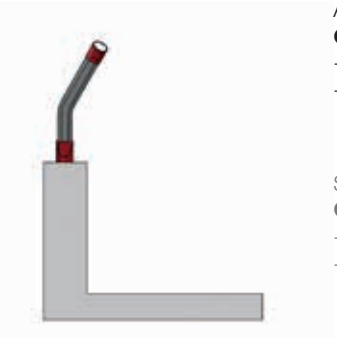

Adatto per strutture con veletta superiore a 60 cm.
Composizione:
- Montanti sp. 2,5 mm
- Corrimano alleggerito sp. 1,5 mm

Suitable for structures with plenums exceeding 60 cm.
Composition:
- Uprights th. 2,5 mm
- Lightened handrail th. 1,5 mm

Art. SKPI2 - 2016

Parapetto inclinato con fissaggio in piano.

Inclined railing with floor fixture.

Adatto per strutture con veletta da 10 a 60 cm.
Composizione:
- Montanti sp. 2,5 mm
- Corrimano alleggerito sp. 1,5 mm
- Traversina intermedia alleggerita sp. 1 mm

Suitable for structures with plenums from 10 to 60 cm.
Composition:
- Uprights th. 2,5 mm
- Lightened handrail th. 1,5 mm
- Lightened middle cross-piece th. 1 mm

Art. SKPI3 - 2016

Parapetto inclinato con fissaggio in piano.

Inclined railing with floor fixture.

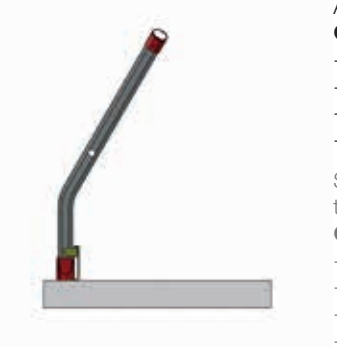

Adatto per strutture con veletta di altezza inferiore a 10 cm.
Composizione:
- Montanti sp. 2,5 mm
- Corrimano alleggerito sp. 1,5 mm
- Traversina intermedia alleggerita sp. 1 mm
- Tavola fermapiede

Suitable for structures with plenums with heights lower than 10 cm.
Composition:
- Uprights th. 2,5 mm
- Lightened handrail th. 1,5 mm
- Lightened middle cross-piece th. 1 mm
- Toe-clip board

Parapetti Allukemi Sky™

Art. SKMD1 - 2016

Parapetto dritto con fissaggio a parete.

Straight railing with wall fixture.

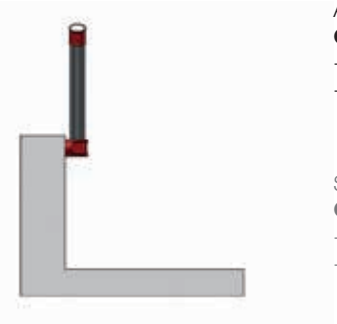

Adatto per strutture con veletta superiore a 60 cm.
Composizione:
- Montanti alleggeriti sp. 1,5 mm
- Corrimano alleggerito sp. 1,5 mm

Suitable for structures with plenums exceeding 60 cm.
Composition:
- Lightened uprights th. 1,5 mm
- Lightened handrail th. 1,5 mm

Art. SKMD2 - 2016

Parapetto dritto con fissaggio a parete.

Straight railing with wall fixture.

Adatto per strutture con veletta da 10 a 60 cm.
Composizione:
- Montanti alleggeriti sp. 1,5 mm
- Corrimano alleggerito sp. 1,5 mm
- Traversina intermedia alleggerita sp. 1 mm

Suitable for structures with plenums from 10 to 60 cm.
Composition:
- Lightened uprights th. 1,5 mm
- Lightened handrail th. 1,5 mm
- Lightened middle cross-piece th. 1 mm

Art. SKMD3 - 2016

Parapetto dritto con fissaggio a parete.

Straight railing with wall fixture.

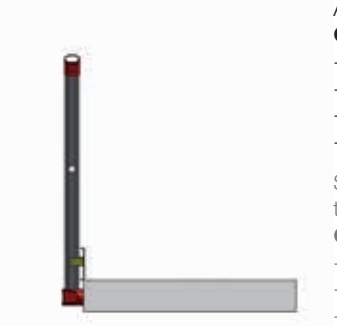

Adatto per strutture con veletta di altezza inferiore a 10 cm.
Composizione:
- Montanti h ≤ 120 cm sp. 1,5 mm; 120 < h 130 cm sp. 2,5 mm
- Corrimano alleggerito sp. 1,5 mm
- Traversina intermedia alleggerita sp. 1 mm
- Tavola fermapiede

Suitable for structures with plenums with heights lower than 10 cm.
Composition:
- Uprights h ≤ 120 cm th. 1,5 mm; 120 < h 130 cm sp. 2,5 mm
- Lightened handrail th. 1,5 mm
- Lightened middle cross-piece th. 1 mm
- Toe-clip board

Allukemi Sky™ Railings

Art. SKMI1 - 2016

Parapetto inclinato con fissaggio a parete.

Inclined railing with wall fixture.

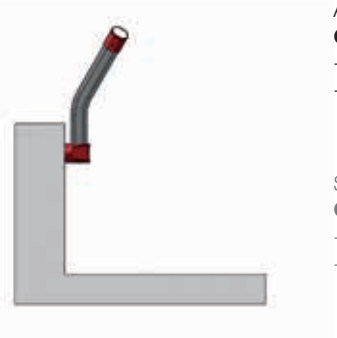

Adatto per strutture con veletta superiore a 60 cm.
Composizione:
- Montanti sp. 2,5 mm
- Corrimano alleggerito sp. 1,5 mm

Suitable for structures with plenums exceeding 60 cm.
Composition:
- Uprights th. 2,5 mm
- Lightened handrail th. 1,5 mm

Art. SKMI2 - 2016

Parapetto inclinato con fissaggio a parete.

Inclined railing with wall fixture.

Adatto per strutture con veletta da 10 a 60 cm.
Composizione:
- Montanti sp. 2,5 mm
- Corrimano alleggerito sp. 1,5 mm
- Traversina intermedia alleggerita sp. 1 mm

Suitable for structures with plenums from 10 to 60 cm.
Composition:
- Uprights th. 2,5 mm
- Lightened handrail th. 1,5 mm
- Lightened middle cross-piece th. 1 mm

Art. SKMI3 - 2016

Parapetto inclinato con fissaggio a parete.

Inclined railing with wall fixture.

Adatto per strutture con veletta di altezza inferiore a 10 cm.
Composizione:
- Montanti sp. 2,5 mm
- Corrimano alleggerito sp. 1,5 mm
- Traversina intermedia alleggerita sp. 1 mm
- Tavola fermapiede

Suitable for structures with plenums with heights lower than 10 cm.
Composition:
- Uprights th. 2,5 mm
- Lightened handrail th. 1,5 mm
- Lightened middle cross-piece th. 1 mm
- Toe-clip board

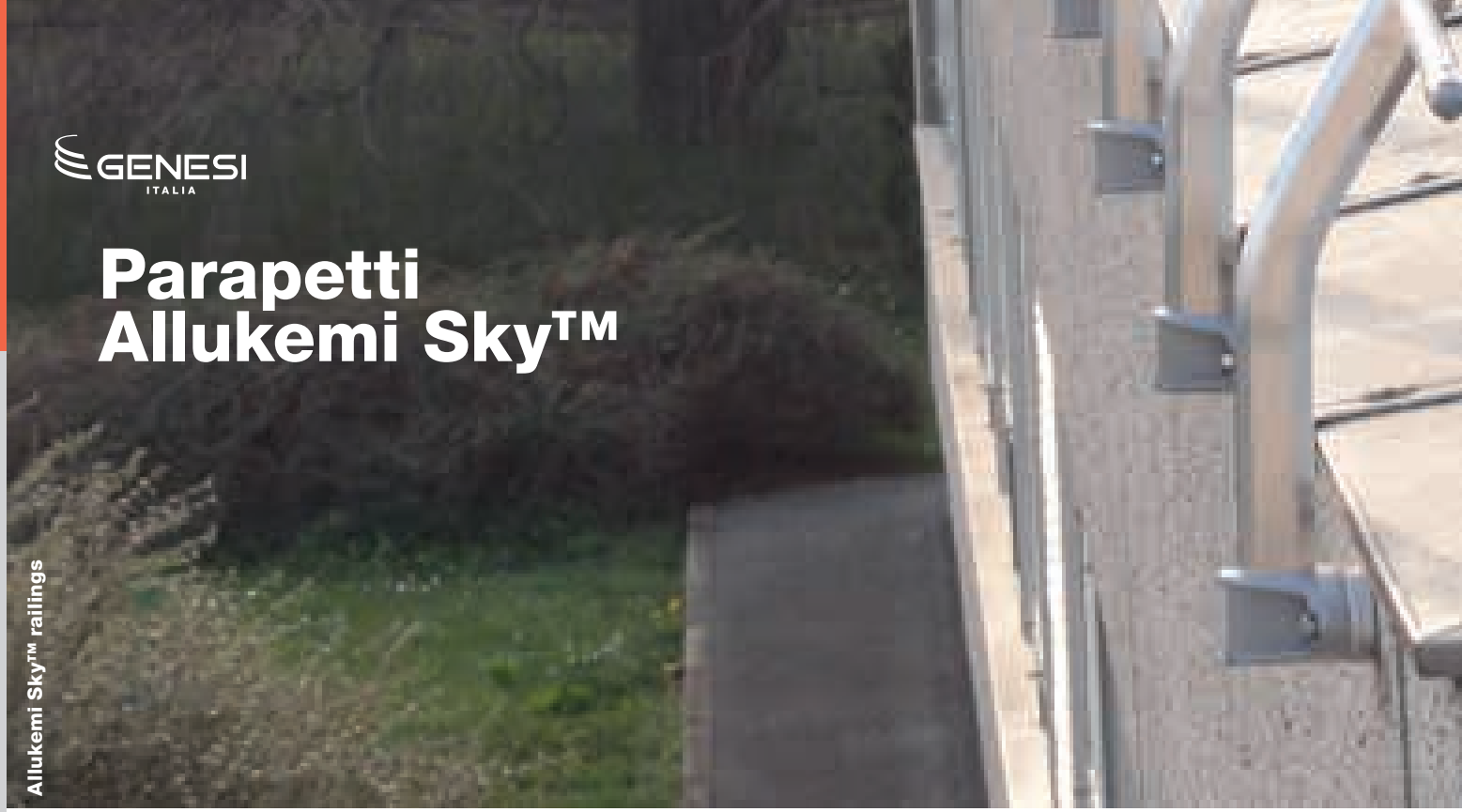

GENESI ITALIA

Parapetti Allukemi Sky™

Art. SKSD1 - 2016

Parapetto dritto con fissaggio sporgente.

Straight railing with protruding fixture.

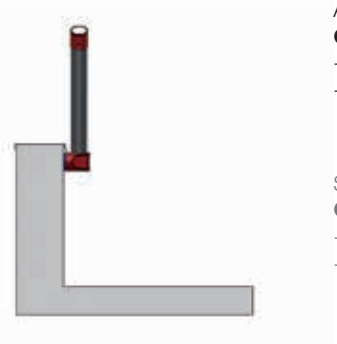

Adatto per strutture con veletta superiore a 60 cm.
Composizione:
- Montanti alleggeriti sp. 1,5 mm
- Corrimano alleggerito sp. 1,5 mm

Suitable for structures with plenums exceeding 60 cm.
Composition:
- Lightened uprights th. 1,5 mm
- Lightened handrail th. 1,5 mm

Art. SKSD2 - 2016

Parapetto dritto con fissaggio sporgente.

Straight railing with protruding fixture.

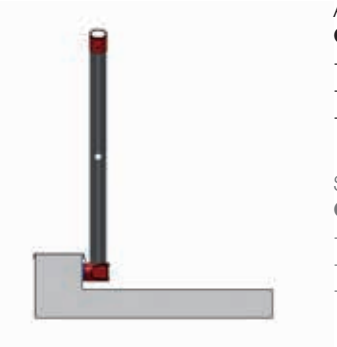

Adatto per strutture con veletta da 10 a 60 cm.
Composizione:
- Montanti alleggeriti sp. 1,5 mm
- Corrimano alleggerito sp. 1,5 mm
- Traversina intermedia alleggerita sp. 1 mm

Suitable for structures with plenums from 10 to 60 cm.
Composition:
- Lightened uprights th. 1,5 mm
- Lightened handrail th. 1,5 mm
- Lightened middle cross-piece th. 1 mm

Art. SKSD3 - 2016

Parapetto dritto con fissaggio sporgente.

Straight railing with protruding fixture.

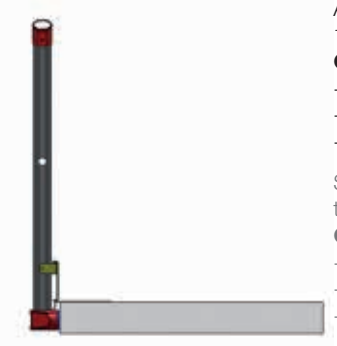

Adatto per strutture con veletta di altezza inferiore a 10 cm.
Composizione:
- Montanti h ≤ 120 cm sp. 1,5 mm; 120 < h 130 cm sp. 2,5 mm
- Corrimano alleggerito sp. 1,5 mm
- Traversina intermedia sp. 1 mm - Tavola fermapiede

Suitable for structures with plenums with heights lower than 10 cm.
Composition:
- Uprights h ≤ 120 cm th. 1,5 mm; 120 < h 130 cm th. 2,5 mm
- Lightened handrail th. 1,5 mm
- Middle cross-piece sp 1mm - Toe-clip board

Allukemi Sky™ Railings

Art. SKSI1 - 2016

Parapetto inclinato con fissaggio sporgente.

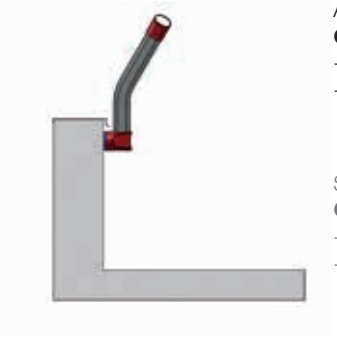

Adatto per strutture con veletta superiore a 60 cm.
Composizione:
- Montanti sp. 2,5 mm
- Corrimano alleggerito sp. 1,5 mm

Inclined railing with protruding fixture.

Suitable for structures with plenums exceeding 60 cm.
Composition:
- Uprights th. 2,5 mm
- Lightened handrail th. 1,5 mm

Art. SKSI2 - 2016

Parapetto inclinato con fissaggio sporgente.

Adatto per strutture con veletta da 10 a 60 cm.
Composizione:
- Montanti sp. 2,5 mm
- Corrimano alleggerito sp. 1,5 mm
- Traversina intermedia alleggerita sp. 1 mm

Inclined railing with protruding fixture.

Suitable for structures with plenums from 10 to 60 cm.
Composition:
- Uprights th. 2,5 mm
- Lightened handrail th. 1,5 mm
- Lightened middle cross-piece th. 1 mm

Art. SKSI3 - 2016

Parapetto inclinato con fissaggio sporgente.

Adatto per strutture con veletta di altezza inferiore a 10 cm.
Composizione:
- Montanti sp. 2,5 mm
- Corrimano alleggerito 1,5 mm
- Traversina intermedia alleggerita 1 mm
- Tavola fermapiede

Inclined railing with protruding fixture.

Suitable for structures with plenums with heights lower than 10 cm.
Composition:
- Uprights th. 2,5 mm
- Lightened handrail th. 1,5 mm
- Lightened middle cross-piece th. 1 mm
- Toe-clip board

Parapetti Allukemi Sky™

Art. SKCD1 - 2016

Parapetto dritto con fissaggio sotto copertina.

Straight railing with fixture under roof.

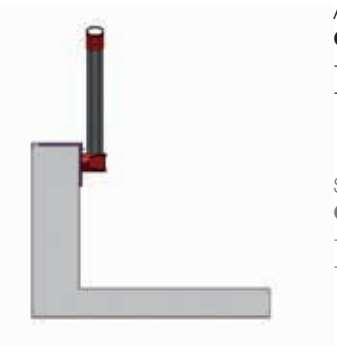

Adatto per strutture con veletta superiore a 60 cm.
Composizione:
- Montanti alleggeriti sp. 1,5 mm
- Corrimano alleggerito sp. 1,5 mm

Suitable for structures with plenums exceeding 60 cm.
Composition:
- Lightened uprights th. 1,5 mm
- Lightened handrail th. 1,5 mm

Art. SKCD2 - 2016

Parapetto dritto con fissaggio sotto copertina.

Straight railing with fixture under roof.

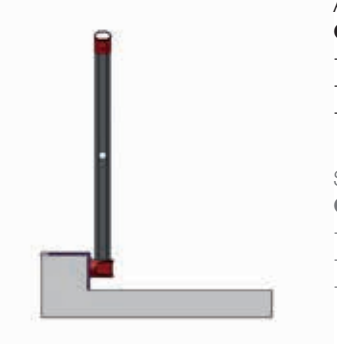

Adatto per strutture con veletta da 15 a 60 cm.
Composizione:
- Montanti alleggeriti sp. 1,5 mm
- Corrimano alleggerito sp. 1,5 mm
- Traversina intermedia alleggerita sp. 1 mm

Suitable for structures with plenums from 15 to 60 cm.
Composition:
- Lightened uprights th. 1,5 mm
- Lightened handrail th. 1,5 mm
- Lightened middle cross-section th. 1 mm

Allukemi Sky™ Railings

Art. SKCI1 - 2016

Parapetto inclinato con fissaggio sotto copertina.

Inclined railing with fixture under roof.

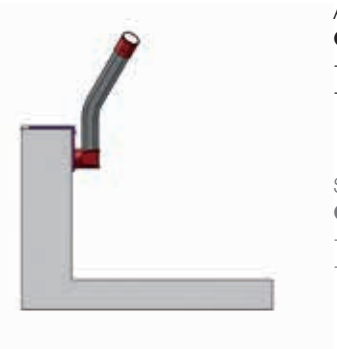

Adatto per strutture con veletta superiore a 60 cm.
Composizione:
- Montanti sp. 2,5
- Corrimano alleggerito sp. 1,5 mm

Suitable for structures with plenums exceeding 60 cm.
Composition:
- Uprights th. 2,5 mm
- Lightened handrail th. 1,5 mm

Art. SKCI2 - 2016

Parapetto inclinato con fissaggio sotto copertina.

Inclined railing with fixture under roof.

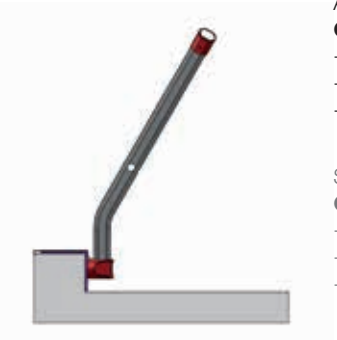

Adatto per strutture con veletta da 10 a 60 cm.
Composizione:
- Montanti sp. 2,5 mm
- Corrimano alleggerito 1,5 mm
- Traversina intermedia alleggerita sp. 1 mm

Suitable for structures with plenums from 10 to 60 cm.
Composition:
- Uprights th. 2,5 mm
- Lightened handrail th. 1,5 mm
- Lightened middle cross-section th. 1mm

Parapetti Allukemi Sky™

Art. SKRD1 - 2016

Parapetto reclinabile con fissaggio in piano.

Reclinable railing with floor fixture.

Adatto per strutture con veletta di altezza inferiore a 15 cm.
Composizione:
- Montanti
- Corrimano
- Traversina intermedia
- Tavola fermapiede

Moduli da 3 m.

Suitable for structures with plenums with heights lower than 15 cm.
Composition:
- Uprights
- Handrail
- Middle cross-piece
- Toe-clip board

3m modules.

Art. SKRD2 - 2016

Parapetto reclinabile con fissaggio a parete.

Reclinable railing with wall fixture.

Adatto per strutture con veletta da 15 a 60 cm.
Composizione:
- Montanti
- Corrimano
- Traversina intermedia

Moduli da 3 m.
Suitable for structures with plenums from 15 to 60 cm.
Composition:
- Uprights
- Handrail
- Middle cross-piece

3m modules.

Allukemi Sky™ Railings

Art. SKLD - 2016

Parapetto dritto per fissaggio su lamiera.

Straight railing for sheet fixture.

Adatto per coperture in lamiera metallica con spesessore minimo di 6/10 (acciaio) o 10/10 (alluminio).
Composizione:
- Montanti
- Corrimano
- Traversina intermedia

Suitable for metal sheet roofs with minimum thickness of 6/10 (steel) ore 10/10 (aluminium).
Composition:
- Uprights
- Handrail
- Middle cross-piece

Art. SKLI - 2016

Parapetto inclinato per fissaggio su lamiera.

Inclined railing for sheet fixture.

Adatto per coperture in lamiera metallica con spesessore minimo di 6/10 (acciaio) o 10/10 (alluminio).
Composizione:
- Montanti
- Corrimano
- Traversina intermedia

Suitable for metal sheet roofs with minimum thickness of 6/10 (steel) ore 10/10 (aluminium).
Composition:
- Uprights
- Handrail
- Middle cross-piece

Parapetti Allukemi Sky™

Art. SKAD - 2016

Parapetto autoportante dritto.

Straight self-supporting railing.

Adatto per coperture piane o con un'inclinazione massima non superiore a 5° e dotate di veletta di altezza superiore a 10 cm.

Composizione:
- Montanti sp. 2,5 mm
- Corrimano alleggerito sp 1,5 mm
- Traversina intermedia alleggerita sp. 1mm

Suitable for flat roofs or roofs with inclination 5° maimun and equipped with plenum with heights execceding 10cm.

Composition:
- Uprights th. 2,5 mm
- Lightened handrail th. 1,5 mm
- Lightened middle cross-piece th. 1 mm

Art. SKAI - 2016

Parapetto autoportante inclinato.

Inclined self-supporting railing.

Adatto per coperture piane o con un'inclinazione massima non superiore a 5° e dotate di veletta di altezza superiore a 10 cm.

Composizione:
- Montanti sp. 2,5 mm
- Corrimano alleggerito sp 1,5 mm
- Traversina intermedia alleggerita sp. 1mm

Suitable for flat roofs or roofs with inclination 5° maimun and equipped with plenum with heights execceding 10cm.

Composition:
- Uprights th. 2,5 mm
- Lightened handrail th. 1,5 mm
- Lightened middle cross-piece th. 1 mm

Art. SKAR - 2016

Parapetto autoportante reclinabile.

Reclinable self-supporting railing.

Adatto per coperture piane o con un'inclinazione massima non superiore a 5° e dotate di veletta di altezza superiore a 10 cm.

Composizione:
- Montanti
- Corrimano
- Traversina intermedia

Suitable for flat roofs or roofs with inclination 5° maimun and equipped with plenum with heights execceding 10cm.

Composition:
- Uprights
- Handrail
- Middle cross-piece

Allukemi Sky™ Railings

Art. SKRI1-M - 2016

Parapetto reclinabile motorizzato con fissaggio in piano.

Motorised reclinable railing with floor fixture.

Dotato di motore di ribaltamento azionabile a distanza, per garantire la massima sicurezza all'operatore. Adatto per strutture con veletta di altezza inferiore a 15 cm.

Composizione:
- Montanti
- Corrimano
- Traversina intermedia
- Tavola fermapiede
- Pistone motorizzato

Moduli da 3 m.

Equipped with tipping motor with remote activation to ensure maximum operator safety. Suitable for structure with plenums with heights lower than 15 cm.

Composition:
- Uprights
- Handrail
- Middel cross-piece
- Toe-clip board
- Motorised piston

3m modules

Art. SKRI2-M - 2016

Parapetto reclinabile motorizzato con fissaggio a parete.

Motorised reclinable railing with wall fixture.

Dotato di motore di ribaltamento azionabile a distanza, per garantire la massima sicurezza all'operatore. Adatto per strutture con veletta di altezza compresa tra 15 e 60 cm

Composizione:
- Montanti
- Corrimano
- Traversina intermedia
- Pistone motorizzato

Moduli da 3 m.

Equipped with tipping motor with remote activation to ensure maximum operator safety. Suitable for structure with plenums from 15 to 60 cm.

Composition:
- Uprights
- Handrail
- Middel cross-piece
- Motorised piston

3m modules.

Art. SKRI3-M - 2016

Parapetto autoportante reclinabile motorizzato

Motorised reclinable self-supporting railing.

Dotato di motore di ribaltamento azionabile a distanza. Adatto per coperture piane o con un'inclinazione non superiore a 5° con veletta di altezza superiore a 15 cm.

Composizione:
- Montanti
- Corrimano
- Traversina intermedia
- Pistone motorizzato

Moduli da 3 m.

Equipped with tipping motor with remote activation. Suitable for flat roofs or roofs with inclination lower than 5° and with plenums with heights exceeding 15 cm.

Composition:
- Uprights
- Handrail
- Middel cross-piece
- Motorised piston

3m modules.

GENESI ITALIA

Parapetti Allukemi Sky™

Art. SKA

Base autoportante.
Self-supporting base.

Si utilizza come piede di appoggio del montante verticale e come elemento di collegamento con il braccio del contrappeso.
Materiale: pressofusione in lega di alluminio, lega EN AB 46100 + supporto in gomma
Finitura: verniciato RAL9006
Fissaggio: 3 grani punta piana in acciaio inox M6 x 10 mm
Dimensioni: 160 x 164 x 104 mm
Peso: 0,562 Kg

Used as the support foot of the vertical upright and as a connecting component with the counter-weight arm.
Material: die-cast aluminium alloy, alloy EN AB 46100 + rubber support
Finish: painted RAL9006
Mounting: 3 stainless steel M6x10 mm flat tip grub screws
Dimensions: 160 x 164 x 104 mm
Weight: 0,562 kg

Art. SKBA

Base autoportante
Reclinabile semplice.
Single reclinable self-supporting base.

Si utilizza come piede di appoggio del montante verticale e come elemento di collegamento con il braccio del contrappeso nel parapetto autoportante ribaltabile.
Materiale: acciaio inox AISI 304 + supporto in gomma
Finitura: verniciato RAL 9006
Dimensioni: 138 x 138 x 198 mm
Peso: 1,86 Kg

Used as the support foot of the vertical upright and as a connecting component with the counter-weight arm on the folding self-supporting railing.
Material: AISI 304 stainless steel + rubber support
Finish: painted RAL 9006
Dimensions: 138x138x198 mm
Weight: 1,86 Kg

Art. SKBAD

Base autoportante
reclinabile doppia.
Double reclinable self-supporting base.

Si utilizza come piede di appoggio per due montanti verticali, fungendo da elemento di collegamento con il braccio del contrappeso nel parapetto autoportante ribaltabile.
Materiale: acciaio inox AISI 304 + supporto in gomma
Finitura: verniciato RAL 9006
Dimensioni: 206 x 186 x 138 mm
Peso: 3,63 Kg

Used as the support foot for the two vertical uprights, acting as a connecting element with the counter-weight arm on the folding self-supporting railing.
Material: AISI 304 stainless steel + rubber support
Finish: painted RAL 9006
Dimensions: 206x186x138 mm
Weight: 3,63 Kg

Allukemi Sky™ Railings

Il contrappeso è collegato nella parte terminale di ogni braccio di leva orizzontale per evitare il ribaltamento e lo spostamento del parapetto.
Materiale: Soffiato in plastica resistente ai raggi UV riempito con CLS
Finitura: nero
Dimensioni: 300 x 330 x 110 mm
Peso: 25 Kg

The counterweight is connected to the end part of each horizontal lever arm, to avoid the tilting and movements.
Material: molded plastic, UV resistant
Finishing: black
Dimensions: 300 x 330 x 110 mm
Weight: 25Kg

Art. SKP

Contrappeso in plastica e CLS.
Plastic and concrete counter-weight.

Si utilizza per il fissaggio del montante verticale del parapetto direttamente alla struttura di supporto e può essere utilizzata, grazie alla sua geometria innovativa, in configurazione a parete, in piano, con la piastra sottocopertina o con la piastra di spessoramento.
Materiale: pressofusione d'alluminio, lega EN AB 46100
Finitura: verniciato RAL9006
Dimensioni: 133 x 76 x 102 mm
Peso: 0,60 Kg

Used for mounting the vertical upright of the railing directly to the support structure and can be used, thanks to its innovative geometry, both on wall and floor configurations, with an under roof plate or with a shim plate.
Material: aluminium die-cast, alloy EN AB 46100
Finish: painted RAL9006
Dimensions: 133 x 76 x 102 mm
Weight: 0,60 Kg

Art. SKU

Base universale.
Universal base.

Si utilizza come distanziale da inserire tra la base universale art. SKU e la struttura ricettiva, per allontanare il montante verticale da un'eventuale interferenza (p.es una scossalina sporgente).
Materiale: lega d'alluminio 2014
Finitura: naturale
Dimensioni: 133 x 76 mm- Spes. 10 mm (SKS10); 20 mm (SKS20); 30 mm (SKS30)
Peso: 0,25 Kg

Used as a spacer inserted between the base of universal art. SKU and the receptive structure to move the vertical upright away from any interference (for example a protruding flashings).
Material: aluminium alloy 2014
Finish: natural
Dimensions: 133 x 76 mm - Thikness: 10 mm (SKS10); 20 mm (SKS20); 30 mm (SKS30)
Weight: 0,25 Kg

Art. SKS10-20-30

Piastra di spessoramento.
Shim plate.

GENESI ITALIA

Parapetti Allukemi Sky™

Art. SKC

Supporto sotto copertina.
Under roof support.

Si utilizza come supporto adattatore della base universale SKU per il fissaggio a velette ricoperte da scossaline, per prevenire ogni possibilità di infiltrazione.
Materiale: lega d'alluminio 2014
Finitura: naturale
Dimensioni: 180 x 180 x 100 mm - sp. 10 mm (a richiesta disponibili anche altre misure)
Peso: 1,165 Kg

Used as a SKU universal base adapter support for mounting to plenums covered with flashings to prevent all types of infiltration.
Material: aluminium alloy 2014
Finish: natural
Dimensions: 180 x 180 x 100 mm - th. 10 mm (also available in other sizes upon request)
Weight: 1.165 kg

Art. SKR

Base reclinabile semplice.
Single reclinable base.

Si utilizza sia in configurazione a parete sia in piano. Nella base alloggia un montante verticale che, grazie ai perni di ribaltamento, si inclina fino a 90° verso l'interno della copertura, riducendo al minimo l'impatto estetico sull'edificio. Il modello reclinabile è composto dalla base SKR, dalla base doppia SKRD e da moduli di parapetto da 3 m.
Materiale: acciaio inox AISI 304
Finitura: verniciato Ral 9006
Dimensioni: 140 x 120 x 105 mm
Peso: 1,100 Kg

Used for both wall and floor configurations. A vertical upright is housed in the base which, thanks to the tipping pins, incline up to 90° toward the inside of the roof, reducing the aesthetic impact on the building to a minimum. The reclinable model is composed of an SKR base, of a double SKRD base and 3 m railing modules.
Material: 304 stainless steel
Finish: painted RAL 9006
Dimensions: 140 x 120 x 105 mm
Weight: 1.100 Kg

Art. SKRD

Base autoportante reclinabile doppia.
Double reclinable self-supporting base.

Si utilizza sia in configurazione a parete sia in piano. Nella base alloggia un montante verticale che, grazie ai perni di ribaltamento, si inclina fino a 90° verso l'interno della copertura, riducendo al minimo l'impatto estetico sull'edificio. Il modello reclinabile è composto dalla base SKR, dalla base doppia SKRD e da moduli di parapetto da 3 m.
Materiale: acciaio inox AISI 304
Finitura: verniciato Ral 9006
Dimensioni: 200 x 120 x 105 mm
Peso: 1,700 Kg

Used for both wall and floor configurations. A vertical upright is housed in the base which, thanks to the tipping pins, incline up to 90° toward the inside of the roof, reducing the aesthetic impact on the building to a minimum. The reclinable model is composed of an SKR base, of a double SKRD base and 3 m railing modules.
Material: 304 stainless steel
Finish: painted RAL 9006
Dimensions: 200 x 120 x 105 mm
Weight: 1.700 Kg

Allukemi Sky™ Railings

Si utilizza per il corrimano orizzontale, i montanti verticali e per il braccio di leva orizzontale del contrappeso. Disponibile anche nella versione alleggerita (SK01L)
Materiale: estrusione in lega di alluminio 6060-T6
Finitura: naturale
Dimensioni: 65 x 30 mm - sp. 2,5 mm (SK01); 1,5 mm (SK01L)
Lunghezza: 3 o 6 metri
Peso: 1,000 Kg/m (SK01); 0,620 Kg/m (SK01L)

Used for horizontal handrails, vertical uprights and for the horizontal lever arm of the counter-weight. Available also in lightened version (SK01L)
Material: aluminium alloy extrusion 6060-T6
Finish: natural
Dimensions: 65 x 30 mm - th. 2.5 mm (SK01); 1,5 mm (SK01L)
Length: 3 or 6 metres
Weight: 1,000 Kg/m (SK01); 0,620 Kg/m (SK01L)

Art. SK01 - SK01L

Estrusione poligonale.
Polygonal extrusion.

Si utilizza per la giunzione di due tratti diritti di corrimano orizzontale.
Materiale: estrusione in lega d'alluminio 6060-T6
Finitura: naturale
Dimensione: 58 x 23 mm - sp. 2 mm
Lunghezza: 500 mm
Peso: 0,300 Kg

Used for joining the two straight horizontal handrail sections.
Material: aluminium alloy extrusion 6060-T6
Finish: natural
Dimensions: 58x23 mm - th. 2 mm
Length: 150 mm
Weight: 0,090 kg

Art. SK02

Giunzione poligonale
del corrimano.
Polygonal handrail joint.

Si utilizza per collegare i montanti verticali con il corrimano orizzontale.
Materiale: pressofusione in lega di alluminio, EN AB 46100
Finitura: verniciato Ral 9006
Dimensioni: 110 x 100 x 70 mm
Peso: 0,300 Kg

Used to connect the vertical uprights with the horizontal handrail.
Material: die-cast aluminium alloy, EN AB 46100
Finish: painted RAL 9006
Dimensions: 110 x 100 x 70 mm
Weight: 0,300 kg

Art. SK06

Raccordo poligonale a T.
Polygonal T-fitting.

GENESI ITALIA

Parapetti Allukemi Sky™

Art. SK07

Raccordo poligonale a L.
Polygonal elbow fitting.

Si utilizza per collegare i montanti verticali d'estremità con il corrimano orizzontale.
Materiale: fusione in lega di alluminio, EN AB 46100
Finitura: verniciato Ral 9006
Dimensioni: 87 x 87 x 70 mm
Peso: 0,350 Kg

Used to connect the end vertical uprights with the horizontal handrail.
Material: cast aluminium alloy, EN AB 46100
Finish: painted RAL 9006
Dimensions: 87 x 87 x 70 mm
Weight: 0,350 kg

Art. SK03

Rinvio d'angolo poligonale orientabile.
Adjustable polygonal corner transmission.

Si utilizza per collegare due tratti consecutivi di corrimano e consentire un cambio di direzione orizzontale.
Materiale: pressofusione in lega di allumino, EN AB 46100
Finitura: verniciato Ral 9006
Dimensioni: 145 x 145 x 70 mm
Peso: 0,650 Kg

Used to connect the two consecutive handrail sections and allow for a change of horizontal direction.
Material: die-cast aluminium alloy, EN AB 46100
Finish: painted RAL 9006
Dimensions: 145 x 145 x 70 mm
Weight: 0,650 kg

Art. SK04

Rinvio d'angolo poligonale verticale.
Vertical polygonal corner transmission.

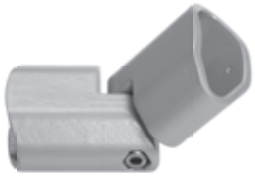

Si utilizza per collegare due tratti consecutivi di corrimano e consentire il superamento di dislivelli.
Materiale: fusione in lega di allumino, EN AB 46100
Finitura: verniciato Ral 9006
Dimensioni: 150 x 37 x 70 mm
Peso: 0,550 Kg

Used to connect the two consecutive handrail sections and allow for overcoming irregular levels.
Material: cast aluminium alloy, EN AB 46100
Finish: painted RAL 9006
Dimensions: 150 x 37 x 70 mm
Weight: 0,550 kg

Allukemi Sky™ Railings

Si utilizza per collegare due tratti consecutivi di corrimano del parapetto inclinato e consentire i cambi di direzione orizzontali.
Materiale: pressofusione in lega di alluminio, EN AB 46100
Finitura: verniciato Ral 9006
Dimensioni: 145 x 145 x 70 mm
Peso: 0,630 Kg

Used to connect the two consecutive handrail sections of the railing and allow for horizontal direction changes.
Material: die-cast aluminium alloy, EN AB 46100
Finish: painted RAL 9006
Dimensions: 145 x 145 x 70 mm
Weight: 0,630 kg

Art. SK05

Rinvio d'angolo articolato.
Folding corner transmission.

Si utilizza per collegare i montanti con il corrimano per superare livelli di quota differenti.
Materiale: fusione in lega di alluminio, EN AB 46100
Finitura: verniciato Ral 9006
Dimensioni: 110 x 125 x 70 mm
Peso: 0,390 Kg

Used to connect uprights with the handrail for overcoming different height levels.
Material: aluminium alloy casting, EN AB 46100
Finish: painted RAL 9006
Dimensions: 110 x 125 x 70 mm
Weight: 0,390 Kg

Art. SK08

Snodo poligonale a T articolato.
Folding polygonal T-joint.

Si utilizza per chiudere l'estremità del corrimano.
Materiale: lega d'alluminio 6060-T6
Finitura: naturale
Dimensioni: 65 x 30 x 15 mm
Peso: 0,024 Kg

Used to close the end of the handrail.
Material: aluminium alloy 6060-T6
Finish: natural
Dimensions: 65 x 30 x 15 mm
Weight: 0,024 Kg

Art. SK09

Tappo poligonale.
Polygonal cap.

GENESI ITALIA

Parapetti Allukemi Sky™

Art. SK10

Supporto poligonale a parete.
Polygonal wall support.

Si utilizza per fissare direttamente a parete il corrimano.
Materiale: lega d'alluminio 6060-T6
Finitura: naturale
Dimensioni: 120 x 70 x 30 mm
Peso: 0,078 Kg

Used to fasten the handrail directly to the wall.
Material: aluminium alloy 6060-T6
Finish: natural
Dimensions: 120 x 70 x 30 mm
Weight: 0,078 Kg

Art. SK11 - SK11L

Estrusione tonda in alluminio.
Round aluminium extrusion.

Si utilizza per realizzare la traversina intermedia qualora l'altezza della veletta sia inferiore a 60 cm. Disponibile anche nella versione alleggerita (SK11L)
Materiale: Estrusione in lega d'alluminio 6060-T6 / **Finitura:** naturale
Diametro: 30 mm / **Spessore:** 2 mm (SK11); 1 mm (SK11L)
Lunghezza: 3 o 6 m
Peso: 0,650 Kg/m (SK11); 0,247 Kg/m (SK11L)

Used to create the middle cross-piece when plenum height is less than 60 cm. Avalaible also in lightened version (SK11L)
Material: aluminium alloy extrusion 6060-T6 / **Finish:** natural
Diameter: 30 mm / **Thickness:** 2 mm (SK11); 1 mm (SK11L)
Length: 3 or 6 m
Weight: 0,650 Kg/m (SK11); 0,247 Kg/m (SK11L)

Art. SK12 - L

Giunzione tonda per traversina.
Round joint for cross-piece.

Si utilizza per la giunzione di due tratti diritti della traversina intermedia.
Materiale: Estrusione in lega d'alluminio 6060-T6
Finitura: naturale
Diametro: 27 mm
Lunghezza: 150 mm
Spessore: 2 mm
Peso: 0,054 Kg

Used for joining the two straight horizontal middle cross-piece sections.
Material: aluminium alloy extrusion 6060-T6
Finish: natural
Diameter: 30 mm
Length: 150 mm
Thickness: 2 mm
Weight: 0,054 Kg

Allukemi Sky™ Railings

Art. SK13

Rinvio d'angolo tondo.
Round corner transmission.

Si utilizza per collegare due tratti consecutivi di traversina e consentire un cambio di direzione sia orizzontale sia verticale.
Materiale: pressofusione in lega d'alluminio EN AB 46100
Finitura: verniciato Ral 9006
Dimensioni: 85 x 85 ø 30 mm
Peso: 0,185 Kg

Used to connect the two consecutive cross-piece sections and allow for a change of horizontal and vertical direction.
Material: die-cast aluminium alloy, EN AB 46100
Finish: painted RAL 9006
Dimensions: 85 x 85 ø 30 mm
Weight: 0,185 Kg

Art. SK15

Tappo per traversina.
Middle rail cap.

Si utilizza per chiudere l'estremità della traversina.
Materiale: lega d'alluminio 6060-T6
Finitura: naturale
Dimensioni: ø 30 x 15 mm
Peso: 0,032 Kg

Used for closing the end of the cross-piece.
Material: aluminium alloy 6060-T6
Finish: natural
Dimensions: ø 30 x 15 mm
Weight: 0,032 Kg

Art. SK14

Supporto a parete per traversina.
Middle rail wall support.

Si utilizza per fissare direttamente a parete la traversina.
Materiale: lega d'alluminio 6060-T6
Finitura: naturale
Dimensioni: 120 x 70 x 30 mm
Peso: 0,064 Kg

Used for fastening the cross-piece directly to the wall.
Material: aluminium alloy 6060-T6
Finish: natural
Dimensions: 120 x 70 x 30 mm
Weight: 0,064 Kg

GENESI ITALIA

Parapetti Allukemi Sky™

Art. SK17 - L

Supporto tavola fermapiede.
Toe-clip board support.

Si utilizza per per fissare la tavola fermapiede al montante del parapetto autoportante.
Materiale: lega d'alluminio 2014
Finitura: naturale
Dimensioni: 120 x 100 mm - spessore 4 mm
Peso netto: 0,680 Kg/m

Used to assemble the toe-clip board to the self supporting handrails uprights.
Material: aluminium alloy 2014
Finish: natural
Dimensions: 120 x 100 mm - thickness 4 mm
Weight: 0,680 Kg/m

Art. SK18 - L

Giunzione tavola fermapiede.
Toe-clip board junction.

Si utilizza per per fissare due tavole fermapiede adiacenti.
Materiale: lega d'alluminio 6060 - T6
Finitura: naturale
Dimensioni: 40 x 10 mm - spessore 1.5 mm - lughezza 100 mm
Peso netto: 0,380 Kg/m

Used for connecting the two consecutive toe-clip board sections.
Material: aluminium alloy 2014
Finish: natural
Dimensions: 40 x 10 mm - thikness 1.5 mm - length 100 mm
Weight: 0,380 Kg

Art. SK16

Tavola fermapiede.
Toe-clip board.

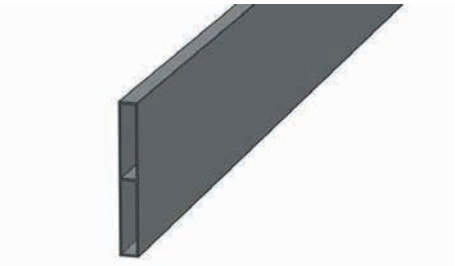

Si utilizza per evitare la caduta di materiali qualora la veletta dell'edificio sia assente o inferiore a 10 cm.
Materiale: lega d'alluminio 6060 - T6
Finitura: naturale
Dimensioni: 110 x 15 mm - spessore 1.5 mm in verghe da 3 o 6 m
Peso netto: 1,036 Kg/m

Used to preventing material from falling when there is no building plenum or it is less than 10 cm.
Material: aluminium alloy 6060 - T6
Finish: natural
Dimensions: 110 x 15 mm - thickness 1.5 mm - lenght 3 or 6 m
Weight: 1,036 Kg/m

Art. SK19

Rinvio d'angolo
tavola fermapiede.
Toe-clip board
corner transmission.

Si utilizza per collegare due tratti consecutivi di tavola fermapiede e consentire un cambio di direzione orizzontale.
Materiale: lega d'alluminio 2014
Finitura: naturale
Dimensioni: 130 x 65 x 65 mm - sp. 1,5 mm
Peso: 0,100 Kg

Used for connecting the two consecutive toe-clip board sections and allow for a change of horizontal direction.
Material: aluminium alloy 2014
Finish: natural
Dimensions: 130 x 65 x 65 mm - th. 1.5 mm
Weight: 0,100 Kg

Allukemi Sky™ Railings

Si utilizza per consentire l'entrata e l'uscita da aree dotate di sistemi di protezione collettiva (parapetto Allukemi Sky™ o passerella Allukemi™ Step). Regolabile a seconda delle esigenze, è dotato di cerniere a molla, per la chiusura automatica
Materiale: alluminio
Finitura: naturale con raccordi verniciati RAL9006
Dimensioni: 780 x 1050 mm
Peso: 6,150 Kg

Used to allow entry and exit from areas equipped with collective protection systems (Allukemi Sky™ railing or Allukemi Step™ gangway). Adjustable according to need, equipped with spring hinges, for automatic closure.
Material: aluminium
Finish: natural with painted RAL9006 fittings
Dimensions: 780 x 1050 mm
Weight: 6.150 kg

Art. SK28

Cancello di sbarco.
Landing gate.

Sistema autoportante ideato per la protezione degli lavoratori che operano in prossimità di lucernari non calpestabili. Il sistema si assembla in copertura, seguendo il perimetro del lucernario da mettere in sicurezza.
Materiale: profili in lega d'alluminio 6060-T6; contrappesi in plastica riempiti in CLS
Dimensioni: min. 1500 x 3000 mm - h. 1100 mm. Disponibili versioni su misura in funzione delle esigenze progettuali

The self-supporting system is ideal for the protection of workers in the proximity of non-trafficable skylights. The system can be assembled directly on the roof, following the skylight perimeter.
Material: 6060-T6 aluminum alloy; plastic counterweights filled in CLS
Dimensions: min. 1500 x 3000 mm - h. 1100 mm. Available in different versions, depending on planning needs

Art. SKPL

Protezione per lucernari
Skylights protection

GENESI ITALIA

Passerelle, scale e passaggi di shed

Video prodotto

Passerelle Allukemi Step™ Allukemi Step™ gangways

Product video

Gangways, ladders and shed passages

Passerelle Allukemi Step™

Allukemi Step™ gangways

Sistemi permanenti di protezione collettiva

Linea di passerelle e camminamenti in alluminio progettare per costituire percorsi sicuri contro le cadute di persone dall'alto, sia con riferimento all'accesso, al transito che all'esecuzione di lavori in quota su superfici non portanti.
[EN 14122-2]

Le passerelle Allukemi Step™ sono composte da profilati laterali e pianetti di camminamento profondi 25 cm e di larghezza variabile da 60 a 120 cm in un'unica campata.

Entrambi gli elementi sono fabbricati in una lega di alluminio resistente alla corrosione e fissati alle giunzioni e ai supporti tramite viteria inox.

Grazie alla loro conformazione, profilati e pianetti possono essere assemblati in modo da comporre scale e passaggi di shed o di tratti in forte pendenza. Il nostro ufficio tecnico è a disposizione per studiare e realizzare le soluzioni più adatte ad ogni problematica e struttura.

La passerella Allukemi Step™ può essere corredata di parapetti Allukemi Sky™ su uno o entrambi i lati, oppure di un binario Securail® (se fissata con supporti idonei): nel primo caso diventa un sistema di protezione collettiva che consente il transito in zone esposte al pericolo di caduta dall'alto senza l'ausilio di DPI, mentre nel secondo caso l'operatore deve connettere la propria imbracatura al carrello di scorrimento tramite un cordino o un dispositivo anticaduta retrattile.

Permanent collective protective systems

Aluminum gangways line, designed to provide safe routes and prevent falls from heights, both with regard to access, transit and execution of work at height on non-bearing surfaces [EN 14122-2].

Allukemi Step™ gangways are composed of lateral profile sections and 25 cm deep walkway surfaces with variable width from 60 to 120 cm in a single span.

Both components are manufactured in corrosion-resistant aluminium alloy and fastened to the joints and supports with stainless steel screws.

Thanks to their structure, the profiles and surfaces can be assembled to compose ladders and shed passages or steep slopes. Our technical department is available to study and implement the best solutions for any problem and structure.

Allukemi Step™ gangways can be accompanied by Allukemi Sky™ railings on one or both sides, or else by a Securail® rail (if fixed with the right supports): in the first case, it becomes a collective protection system which allows for transit in areas exposed to the hazard of falls from heights without the use of PPE while, in the latter case, the operator must connect his harness to the slider trolley by means of a lanyard or retractable fall arrest device.

GENESI ITALIA

Passerelle Allukemi Step™

Art. ST01

Passerella.
Gangway.

La passerella si utilizza per creare un corridoio di passaggio sicuro ed è disponibile anche con pianetti forati per un miglior smaltimento dell'acqua.
Materiale: estrusione in lega di alluminio 6060-T6
Finitura: naturale
Dimensioni standard: 890 x 120 mm.
Lunghezza: 3 o 6 metri / **Larghezza piano di camminamento**: da 600 a 1200 mm.
Fissaggio: ogni 3 metri / **Peso**: 15 Kg/m

The gangway is used to create a safe passage and is also available with drilled surfaces for improving water drainage.
Material: aluminium alloy extrusion 6060 T6
Finish: natural
Standard dimensions: 890 x 120 mm.
Length: 3 or 6 metres / **Walkway surface width**: from 600 to 1200 mm.
Mounting: every 3 metres / **Weight**: 15 kg/m

Art. ST02

Passerella con 1 parapetto.
Gangway with 1 railing.

La passerella si utilizza per creare un corridoio di passaggio sicuro ed è disponibile anche con pianetti forati per un miglior smaltimento dell'acqua.
Materiale: estrusione in lega di alluminio 6060-T6
Finitura: naturale
Dimensioni standard: 890 x 1150 mm.
Lunghezza: 3 o 6 metri / **Larghezza piano di camminamento**: da 600 a 1200 mm.
Fissaggio: ogni 3 metri / **Peso**: 19,50 Kg/m

The gangway is used to create a safe passage and is also available with drilled surfaces for improving water drainage.
Material: aluminium alloy extrusion 6060 T6
Finish: natural
Standard dimensions: 890 x 1150 mm.
Length: 3 or 6 metres / **Walkway surface width**: from 600 to 1200 mm.
Mounting: every 3 metres / **Weight**: 19.50 kg/m

Art. ST03

Passerella con 2 parapetti.
Gangway with 2 railings.

La passerella si utilizza per creare un corridoio di passaggio sicuro ed è disponibile anche con pianetti forati per un miglior smaltimento dell'acqua.
Materiale: estrusione in lega di alluminio 6060-T6
Finitura: naturale
Dimensioni standard: 890 x 1150 mm.
Lunghezza: 3 o 6 metri / **Larghezza piano di camminamento**: da 600 a 1200 mm.
Fissaggio: ogni 3 metri / **Peso**: 24,00 Kg/m

The gangway is used to create a safe passage and is also available with drilled surfaces for improving water drainage.
Material: aluminium alloy extrusion 6060 T6
Finish: natural
Standard dimensions: 890 x 1150 mm.
Length: 3 or 6 metres / **Walkway surface width**: from 600 to 1200 mm.
Mounting: every 3 metres / **Weight**: 24.00 kg/m

Allukemi Step™ gangways

La scala si utilizza in corrispondenza di forti pendenze o di cambi di livello, per dare continuità alla passerella. Si possono realizzare scale adatte a pendenze comprese tra i 40° e i 65°.
Materiale: estrusione in lega di alluminio 6060-T6
Finitura: naturale / **Dimensioni standard**: 890 x 1150 mm
Lunghezza: variabile / **Larghezza piano di camminamento**: da 600 a 1200 mm.
Fissaggio: variabile / **Peso**: 25,00 Kg/m

The ladder is used in proximity of steep slopes or level changes to give continuity to the gangway. Ladders suitable for slopes from 40° to 65° are available.
Material: aluminium alloy extrusion 6060 T6
Finish: natural
Standard dimensions: 890 x 1150 mm
Length: variable / **Walkway surface width**: from 600 to 1200 mm.
Mounting: variable / Weight: 25.00 kg/m

Art. ST04

Scala.
Ladder.

Il passaggio di shed è composto dall'utilizzo congiunto di tratti di passerella intervallati da scale che consentono di seguire la geometria di qualsiasi copertura a shed.
Materiale: estrusione in lega di alluminio 6060-T6
Finitura: naturale
Dimensioni: variabile
Lunghezza: variabile / **Larghezza piano di camminamento**: da 600 a 1200 mm.
Fissaggio: variabile / **Peso**: 25,00 Kg/m

Shed passages are composed of the joint use of a gangway interspersed with ladders that allow any shed roof geometry to be followed.
Material: aluminium alloy extrusion 6060 T6
Finish: natural
Standard dimensions: variable
Length: variable / **Walkway surface width**: from 600 to 1200 mm.
Mounting: variable / **Weight**: 25.00 kg/m

Art. ST05

Passaggio di shed.
Shed passage.

La passerella di scavalco è composta dall'unione di tratti di scala e tratti di passerella. È normalmente utilizzata per scavalco di impianti, tubazioni o superamento di zone ove sono presenti particolari rischi.
Materiale: estrusione in lega di alluminio 6060-T6
Finitura: naturale / **Dimensioni**: variabile
Lunghezza: variabile / **Larghezza piano di camminamento**: da 600 a 1200 mm.
Fissaggio: variabile / **Peso**: ca 25 Kg/mt

The overpass gangway is composed of a union between ladder sections and gangway sections. It is normally used to overpass obstacles, piping or to overcome areas where particular risks are present.
Material: aluminium alloy extrusion 6060-T6
Finish: natural / **Dimensions**: variable
Length: variable / **Walkway surface width**: from 600 to 1200 mm.
Mounting: variable / **Weight**: approx. 25 Kg/m

Art. ST07

Passerella di scavalco.
Overpass gangway.

GENESI ITALIA

Passerelle Allukemi Step™

Art. ST07-A

Scavalco autoportante.
Self supporting overpass.

Permette il posizionamento dei sovrappassi sulle coperture piane in cemento, ghiaia e guaina senza la necessità di apportare forature per il fissaggio, grazie all'utilizzo di contrappesi in plastica da 25 Kg riempiti in CLS.
Lo scavalco viene posizionato e fissato sopra i contrappesi, che, a seconda delle dimensioni dello stesso, possono essere utilizzati in gruppi da 4 o più pezzi.
Le dimensioni e i pesi variano a seconda delle esigenze progettuali.

It allows the positioning of overpasses on a flat concrete, gravel or insulated roofs, without the necessity to drill holes for the fixing. This is made through the use of plastic 25Kg counterweights filled by concrete. The overpass is positioned and installed over the counterweights and, depending on its dimensions, a group of four or more pieces can be used. Dimensions and weights varies according to planning needs.

Art. ST11

Piastra di fissaggio singola.
Single mounting plate..

Si utilizza per il fissaggio diretto della passerella su strutture in C.A.
Materiale: alluminio
Finitura: naturale
Dimensioni: 100 x 50 x 105 mm
Fissaggio: alla passerella con 4 viti inox TE M12 x 30 con dado e rondella; alla struttura con 2 barre filettate inox M12 x 160 e resina bi componente.
Passo di fissaggio standard: 1 coppia/3 m. / **Peso**: 0,350 Kg

Used for direct mounting of the gangway onto the reinforced concrete structures.
Material: aluminium
Finish: natural
Dimensions: 100x50x105 mm
Mounting: to the gangway with 4 stainless steel hex head M12x30 screws with nut and washer, to the structure with 2 stainless steel M12x160 threaded bars and dual-component resin. / **Standard mounting step**: 1 pair/3 m. / **Weight**: 0,350 kg

Art. ST12

Supporto laterale per passerella.
Lateral gangway support.

Immagine esempio.
Sample image.

Supporto di adattamento standard per il fissaggio in appoggio su C.A.
Materiale: alluminio / inox
Finitura: verniciatura RAL 7038
Dimensioni: variabili
Fissaggio: alla passerella 4 viti inox TE M12 x 30 con dado e rondella; alla struttura 4 barre filettate inox M12 x 160 mm e resina bi componente
Passo di fissaggio standard: 1 coppia/3 m. / **Peso**: variabile

Standard adapter support for supported mounting on reinforced concrete.
Material: aluminium / stainless steel
Finish: painted RAL 7038
Dimensions: variable
Mounting: to the gangway with 4 stainless steel hex head M12x30 screws with nut and washer, to the structure with 4 stainless steel M12x160 threaded bars and dual-component resin. **Standard mounting step**: 1 pair/3 m. / **Weight**: variable

Allukemi Step™ gangways

Supporto di adattamento standard centrale per il fissaggio in appoggio su C.A.
Materiale: alluminio
Finitura : verniciatura RAL 7038
Dimensioni: variabili
Fissaggio: alla passerella 4 viti inox TE M12 x 30 con dado e rondella; alla struttura 4 barre filettate inox M 12 x160 e resina bi componente
Passo di fissaggio standard: 1 supporto/3 m. / **Peso**: variabile

Standard central adapter support for supported mounting on reinforced concrete.
Material: aluminium
Finish: painted RAL 7038
Dimensions: variable
Mounting: to the gangway with 4 stainless steel hex head M12x30 screws with nut and washer, to the structure with 4 stainless steel M12x160 threaded bars and dual-component resin. / **Standard mounting step**: 1 support/3 m. / **Weight**: variable

Art. ST13

Supporto per passerella.
Central gangway support.

Immagine esempio.
Sample image.

Supporto di adattamento standard a cavalletto per il fissaggio in appoggio su cemento armato.
Materiale: alluminio
Finitura: verniciatura RAL 7038
Dimensioni: variabili / **Fissaggio**: alla passerella 4 viti inox TE M12 x 30 con dado e rondella; alla struttura 4 barre filettate inox M 12 x160 e resina bi componente
Passo di fissaggio standard: 1 supporto/3 m. / **Peso**: variabile

Standard adapter support for supported mounting on reinforced concrete.
Material: aluminium
Finish: painted RAL 7038
Dimensions: variable / **Mounting**: to the gangway with 4 stainless steel hex head M12x30 screws with nut and washer, to the structure with 4 stainless steel M12x160 threaded bars and dual-component resin.
Standard mounting step: 1 support/3 m. / **Weight**: variable

Art. ST14

Supporto a cavalletto per passerella.
Trestle gangway support.

Immagine esempio.
Sample image.

Piastra di adattamento universale per il fissaggio in appoggio su lamiere grecate. La lunghezza della piastra consente l'appoggio su più greche in modo da distribuire uniformemente il carico, senza danneggiare la lamiera.
Materiale: alluminio
Finitura: naturale / **Dimensioni**: variabili a seconda delle esigenze progettuali
Fissaggio: alla passerella 4 viti inox TE M12 x 30 con dado e rondella; alla lamiera con viti autoforanti inox o rivetti / **Passo di fissaggio standard**: 1 piastra/3 m. / **Peso**: variabile

Universal adapter plate for supported mounting on corrugated sheets. The length of the plate allows for support on several corrugated sheets in order to uniformly distribute the load without damaging the sheet.
Material: aluminium/ **Finish**: natural / **Dimensions**: variable according to design requirements / **Mounting**: to the gangway with 4 stainless steel hex head M12x30 screws with nut and washer, to the sheet with stainless steel self drilling screws or rivets.
Standard mounting step: 1 plate/3 m. / **Weight**: variable

Art. ST15

Supporto per fissaggio su lamiera.
Corrugated sheet mounting support.

GENESI
ITALIA

Reti di sicurezza tipo "S"

Reti anticaduta Safety nets

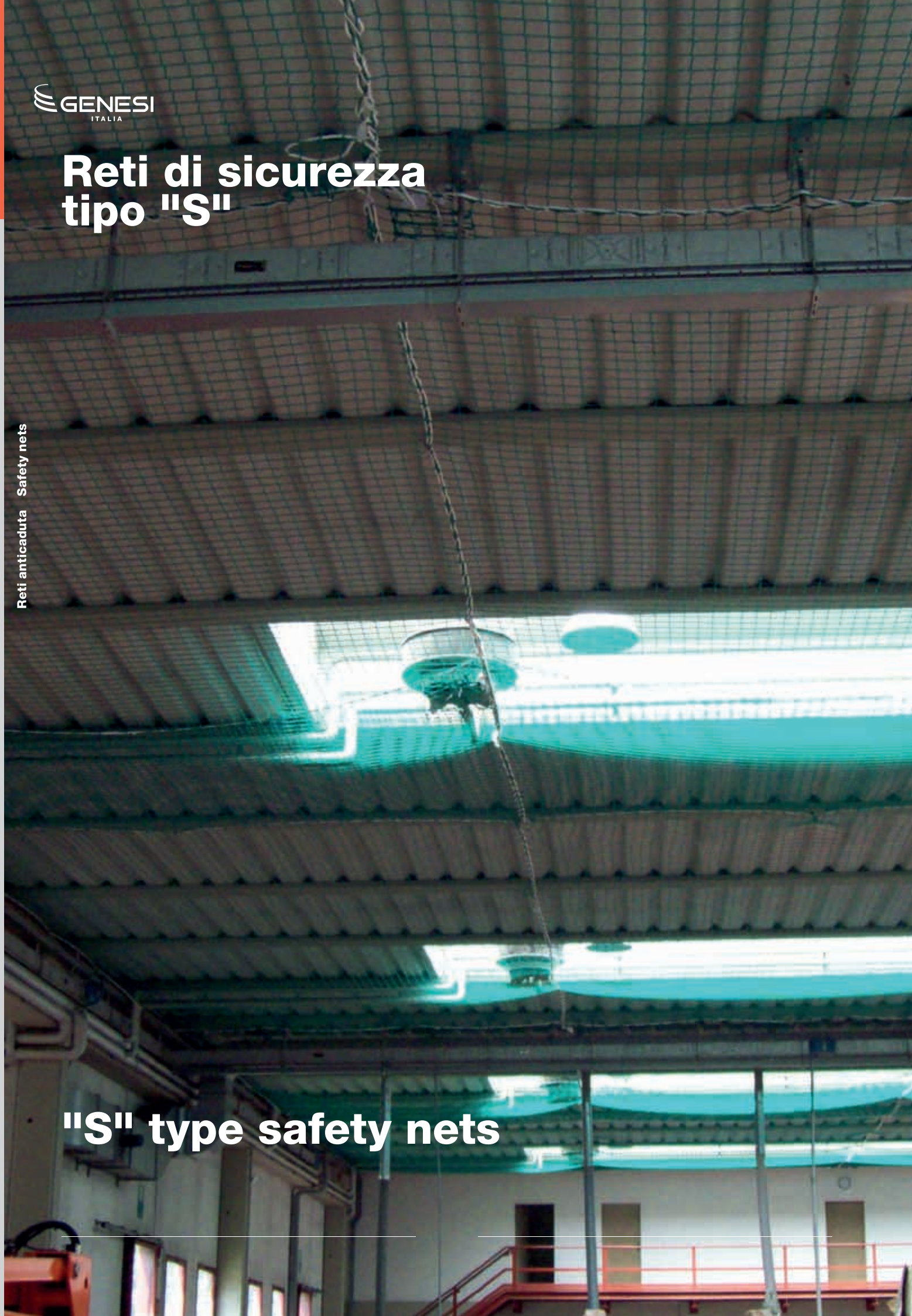

"S" type safety nets

Reti anticaduta

Safety nets

Sistemi provvisori di protezione collettiva.

Provisional collective protective systems.

Le reti anticaduta sono, di norma, sistemi provvisori di protezione collettiva studiati per trattenere l'operatore in caso di caduta.

Grazie alle loro caratteristiche geometriche, le reti anticaduta sono particolarmente indicate per la protezione di grandi superfici come i lavori di montaggio delle strutture portanti in carpenteria a sostegno delle coperture di edifici o infrastrutture, oppure a protezione temporanea di lucernari sprovvisti dell'omologazione anti-sfondamento o durante le fasi di montaggio di strutture prefabbricate.
[EN 1263-1 EN 1263-2]

Genesi Italia offre una gamma di reti di tipo "S" in poliammide e polipropilene a maglia quadrata o romboidale da 10 x 10 cm, disponibili a magazzino in pezzature da diverse dimensioni standard; su ordinazione sono disponibili reti su misura (in conformità con le norme vigenti) e pronte in pochi giorni.

Le reti Genesi Italia vanno sostituite ogni 5 anni e sono soggette a revisione annuale, che avviene inviando all'azienda i campioni di materiale posti su un lato della rete e adibiti alle analisi chimiche e fisiche per accertare il buono stato delle fibre.

Safety nets are provsional collective protection systems studied to hold the operator in the event of a fall.

Thanks to their geometric characteristics, safety nets are especially suitable for the protection of large surfaces, such as assembly works on supporting carpentry structures for roofing support of buildings or infrastructures, or to temporarily protect skylights without shatter-proof certification or during the assembly phases of prefabricated structures.
[EN 1263-1 EN 1263-2]

Genesi Italia offers a range of "S" type 10x10 cm polyamide and polypropylene square or diamond mesh nets, available in stock in various standard sizes. Custom sized nets (in compliance with current regulations) are available upon request and can be prepared in just a few days.

Genesi Italia nets have a 5 years warranty and must undergo yearly inspections, carried out by sending the company samples of material on the side of the net for chemical and physical analysis to verify good conditions of the fibres.

GENESI ITALIA

Reti anticaduta

Art. PA-R

Rete di sicurezza tipo S in poliammide maglia romboidale.
S-type diamond mesh safety net in polyamide.

Rete di sicurezza e protezione tipo “S” a maglia romboidale da utilizzare nei lavori di costruzione e montaggio come dispositivo per arrestare la caduta di persone.
Materiale: poliammide
Colore: bianco
Maglie: romboidali 10 x 10 cm
Misure disponibili: 5 x 10 m. / 5 x 15 m. / 5 x 20 m. / 5 x 25 m.
Conforme alle norme EN 1263-1 e EN 1263-2.

“S” type square mesh safety and protection net for use in construction and installation works as a fall arrest device for persons.
Material: polyamide
Colour: white
Mesh: 10x10 cm diamond
Sizes available: 5x10 m. / 5x15 m. / 5x20 m. / 5x25 m.
In compliance with standards EN 1263-1 and EN 1263-2.

Art. PA-Q

Rete di sicurezza tipo S in poliammide maglia quadrata.
S-type square mesh safety net in polyamide.

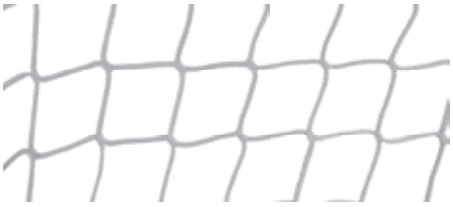

Rete di sicurezza e protezione tipo “S” a maglia quadrata da utilizzare nei lavori di costruzione e montaggio come dispositivo per arrestare la caduta di persone.
Materiale: poliammide
Colore: bianco
Maglie: quadrate 10 x 10 cm
Misure disponibili: su ordinazione
Conforme alle norme EN 1263-1 e EN 1263-2.

“S” type square mesh safety and protection net for use in construction and installation works as a fall arrest device for persons.
Material: polyamide
Colour: white
Mesh: 10x10 cm square
Sizes available: custom upon request
In compliance with standards EN 1263-1 and EN 1263-2.

Art. PP-R

Rete di sicurezza tipo S in polipropilene maglia romboidale.
S-type diamond mesh safety net in polypropylene.

Rete di sicurezza e protezione tipo “S” a maglia romboidale da utilizzare nei lavori di costruzione e montaggio come dispositivo per arrestare la caduta di persone.
Materiale: polipropilene
Colore: blu
Maglie: romboidali 10 x 10 cm
Misure disponibili: su ordinazione
Conforme alle norme EN 1263-1 e EN 1263-2.

“S” type square mesh safety and protection net for use in construction and installation works as a fall arrest device for persons.
Material: polypropylene
Colour: white
Mesh: cm diamond
Sizes available: custom upon request
In compliance with standards EN 1263-1 and EN 1263-2.

Safety nets

Art. PP-Q

Rete di sicurezza tipo S in polipropilene maglia quadrata.
S-type square mesh safety net.

Rete di sicurezza e protezione tipo “S” a maglia quadra da utilizzare nei lavori di costruzione e montaggio come dispositivo per arrestare la caduta di persone.
Materiale: polipropilene
Colore: blu
Maglie: quadrate 10 x 10 cm
Misure disponibili: su ordinazione
Conforme alle norme EN 1263-1 e EN 1263-2.

“S” type square mesh safety and protection net for use in construction and installation works as a fall arrest device for persons.
Material: polypropylene
Colour: blue
Mesh: 10x10 cm square
Sizes available: custom upon request
In compliance with standards EN 1263-1 and EN 1263-2.

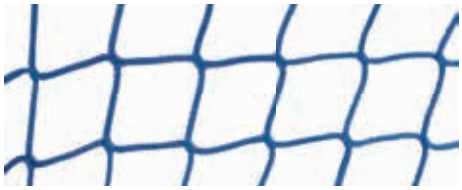

Art. AZ011

Connettore ad anello.
Ring connector.

Connettore ad anello in acciaio zincato con chiusura a vite.
Materiale: acciaio zincato
Dimensioni: 10,8 x 6 cm
Resistenza: 20 kN
Conforme alla norma EN 362.

Galvanized steel ring connector with screwing closure.
Material: galvanized steel
Dimensions: 10,8 x 6 cm
Resistance: 20kN
In compliance with EN 362

Art. SOIT011

Cinghia ad anello.
Continuous loop belt.

Si avvolge attorno alle travi e si utilizza per collegare la rete al fissaggio.
Materiale: poliammide
Lunghezza: 150 x 30 cm
Conforme alla norma EN 354.

Wrapped around beams to connect the net attachments.
Material: polyamide
Length: 150 x 30 cm
In compliance with EN 354

GENESI ITALIA

Reti anticaduta

Art. E-M12

Tassello per golfare M12.
Anchor for eyebolt M12.

Ancorante passante in acciaio per carichi medio-pesanti dotato di cono di espansione a percussione pre-montanto.
Materiale: acciaio zincato bianco, a richiesta disponibile anche in acciaio inox AISI 316
Filetto: M12 x 18 mm
Diametro foro: 15 mm
Lunghezza: 50 mm
Resistenza: 6 kN

Steel anchor through for medium-heavy loads equipped with pre-assembled percussion expansion cone.
Material: galvanizzatonized steel white, on request also available in stainless steel AISI 316
Thread: M12x18 mm
Hole Diameter: 15 mm
Length: 50 mm
Strength: 6 kN

Art. G-M12

Golfare maschio M12.
Male eyebolt M12.

Golfare maschio zincato M12 da avvitare nel tassello art. E-M12 al quale verrà collegato poi il connettore per il sostegno della rete.
Materiale: acciaio zincato
Dimensioni: M12

Male galvanized eyebolt M12 to be screwed into anchor art. E-M12 to which the connector will then be attached for net support.
Material: galvanized steel
Dimensions: M12

Art. TRC8

Treccia di giunzione.
Junction braid.

Si utilizza per unire due reti tipo “S” adiacenti.
Materiale: poliestere
Colore: bianco
Diametro: 8 mm
Lunghezza: bobina da 100 m

Used to joint two adjacent “S” type nets.
Material: polyester
Colour: white
Diameter: 8 mm
Length: 100 m coil

Safety nets

Reti anticaduta Safety nets

GENESI
ITALIA

Più pratiche e sicure delle scale a gabbia tradizionali.

Video prodotto

Scale Safeladder® Safeladder® ladders

Product video

Safer and more practical than traditional caged ladders.

Scale Safeladder®

Safeladder® ladders

Scale in alluminio.

Aluminium ladders.

Scale a pioli con binario integrato per l'ancoraggio dell'operatore tramite carrello di scorrimento al fine di evitare sia la caduta per ribaltamento (verso l'esterno) sia la caduta in verticale. In questo modo, diversamente dalle scale a gabbia, l'operatore risulta protetto da tutte le cadute possibili, oltre che da eventuali urti contro la gabbia stessa, la quale rende oltremodo difficoltose le operazioni di soccorso.

Con le scale a pioli con binario integrato Safeladder® l'operatore percorre in tutta sicurezza la scala, sia in salita sia in discesa, perché connesso, tramite l'imbracatura, al carrello di scorrimento dotato di assorbitore d'energia che segue il movimento dell'operatore ed interviene bloccandosi, in caso di scivolamento.

La scala è omologata per 2 o più operatori, distanti tra loro almeno 7 m.

Safeladder® è disponibile in diverse lunghezze e non ha limiti di altezza, purché si preveda un pianerottolo di riposo posto almeno ogni 15 m o secondo le esigenze del committente. I differenti supporti consentono di fissare la scala sia a strutture metalliche sia a pareti in conglomerato cementizio.

La scala è conforme alla norma EN 353-1.

Ladder with integrated rail for anchoring the operator through the trolley in order to avoid both the fall by tilting (to the outside) and, vertical fall. In this way, dconersely from the ladder with safety cage, the operator is protected from all possible falls and from possible impacts against the cage itself, which makes rescue operations exceedingly difficult.

With the Safeladder® integrated rail step ladder, the operator can safely move up and down the ladder because he is connected with a harness to the slider trolley equipped with energy absorber that follows the movement of the operator and intervenes by latching, in the case of slipping.

The ladder is approved for 2 or more operators provided they are at a distance of 7 m from one another.

Safeladder® is available in different lengths and with no height limit, provided a resting landing is set at least every 15 m or according to customer's requirements.
The different types of supports available allow for ladder installation both on metal structures and on reinforced concrete walls.

The system is in compliance with standard EN 353-1.

GENESI ITALIA

Scale Safeladder®

Art. SAL006
Fermo per carrello.
Trolley stop.

Art. SAL009
Sbarco.
Landing.

Art. RHF014
Carrello verticale.
Vertical trolley.

Art. SAL004
Sezione aggiuntiva.
Additional section.

Art. SAL007
Staffa di fissaggio a muro.
Wall mounting bracket.

Art. SAL007-50/100
Staffa regolabile di fissaggio.
Adjustable mounting bracket.

Art. SAL012
Porta antintrusione.
Anti-intrusion door.

Art. SAL001
Sezione iniziale.
Opening section.

Art. SAL020
Piedini snodati di appoggio.
Articulated support feets.

Genesi Italia, be **safe**.

Safeladder® ladders

GENESI ITALIA

Scale Safeladder®

Art. SAL001

Sezione iniziale.
Opening section.

Caratterizzata da una scanalatura sul montante destro che permette l'inserimento e la rimozione del carrello verticale art. RHF014 per le operazioni di accesso e di utilizzo.
Altezza: 196 cm.
Materiale: alluminio 6060-T6 anodizzato 15µ
Fissaggio: 4 staffe a muro art. SAL007, una coppia alla base e l'altra alla sommità dell'elemento (distanza di fissaggio da 1400 mm a 1700 mm).
Peso: 9 Kg

Characterised by the right upright equipped with grooving allowing the insertion and removal of vertical trolley RHF014 for access and use.
Height: 196 cm.
Material: 15µ anodized aluminium 6060T6
Mounting: 4 wall brackets art. SAL007, a pair at the base and the other at the top of the component (mounting distance from 1400 mm to 1700 mm).
Weight: 9 Kg

Art. SAL004

Sezione aggiuntiva.
Additional section.

Modulo aggiuntivo per comporre scale dell'altezza desiderata.
Altezza: a richiesta
Materiale: alluminio 6060-T6 anodizzato 15µ
Fissaggio: 2 staffe a muro art. SAL007 da posizionare alla sommità di ogni modulo da 280 cm (distanza massima tra due coppie di supporti 3000 mm max).
Dotazione: 2 elementi di giunzione art. SAL025
Peso: 14 Kg

Additional module for composing ladders to the desired height.
Height: upon request
Material: 15µ anodized aluminium 6060T6
Mounting: 2 wall brackets art. SAL007 to be positioned at the top of each module at 280 cm (maximum distance between two pairs of supports 3000 mm).
Weight: 14 Kg

Art. SAL025

Elemento di giunzione.
Junction piece.

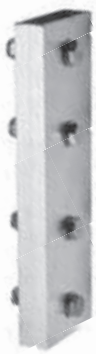

Indispensabile per il collegamento e la giunzione tra due sezioni consecutive di scala.
Materiale: alluminio
Dimensioni: 200 x 60 x 20 mm - sp. 2 mm
Fissaggio: 4 viti M8 x 40 a testa esagonale con rondelle piane e dadi autobloccanti in acciaio A2-70,

Essential connection and junction between two consecutive ladder sections.
Material: aluminium
Dimensions: 200 x 60 x 20 mm - th. 2 mm
Mounting: 4 8x40 hex head screws with flat washers and self-locking steel A2-70 nuts.

Safeladder® ladders

Sezione terminale dritta della scala che consente lo sbarco in copertura in totale sicurezza.
Altezza: 120 cm
Materiale: alluminio 6060-T6 anodizzato 15µ
Fissaggio: tramite giunzione art. SAL025 fissata con 4 viti TE M8 x 40 con rondelle piane e dadi autobloccanti.
Peso: 2,36 Kg

Straight end ladder section which allows for safe landing on the roof.
Height: 120 cm
Material: 15µ anodized aluminium 6060T6
Mounting: via junction art. SAL025 fastened with 4 M8x40 hex heads with flat wa shers and self-locking nuts.
Weight: 2.36 Kg

Art. SAL009

Sbarco dritto.
Straight landing.

Sezione terminale curva per uno sbarco in copertura in totale sicurezza. Completa di supporto.
Dimensioni: 50 x 95 cm
Materiale: acciaio inox AISI 304 e alluminio
Peso: 7,2 Kg

End curved section for a safe landing on the roof. Complete support.
Dimensions: 50x95 cm
Material: AISI 304 stainless steel and aluminium
Weight: 7.2 kg

Art. SAL029

Sbarco curvo.
Landing with 90° angle.

Garantisce sicurezza e ergonomia per l'accesso in copertura, grazie ai parapetti laterali che accompagnano l'operatore. La sicurezza è aumentata e garantita soprattutto dai parapetti laterali che accompagnano l'operatore all'interno della copertura.
Larghezza: 400 mm
Materiale: alluminio

Ensures ergonomic and safe landing when accessing the roof throught side railings that accompany the operator.
Width: 400 mm
Material: aluminium

Art. SAL026

Piano di sbarco con doppio parapetto.
Landing platform with double railing.

GENESI ITALIA

Scale Safeladder®

Art. RHF014

Carrello verticale.
Vertical trolley.

Il carrello verticale è la connessione tra l'operatore e il sistema di anticaduta: esso è l'elemento fondamentale per l'utilizzo del binario e si arresta in caso di intervento.
Materiale: acciaio inox AISI 304 e alluminio
Peso: 0,8 Kg

The vertical trolley is the connection between the operator and the fall arrest system: it is the essential component for rail use and stops in the event of interference.
Material: AISI 304 stainless steel and aluminium
Weight: 0,8 kg

Art. SAL012

Porta antintrusione.
Anti-intrusion door

In caso di posizionamento della scala a livello del suolo o in luoghi di facile accesso, è obbligatorio inibire l'utilizzo della scala al personale non abilitato e non dotato di idonei DPI.
Altezza: 1800 mm
Apertura: 180°
Materiale: alluminio verniciato
Spessore: 2 mm
Fissaggio: 10 viti M8 x 20 mm con dadi

If the ladder is positioned at ground level or in easy access locations, use of the ladder by unauthorised personnel or not equipped with necessary PPE must be prevented.
Height: 2000 mm
Material: painted aluminium
Thickness: 2 mm
Mounting: 10 screws M8x20 mm wiht nuts

Art. SAL007

Staffa di fissaggio a muro.
Wall mounting bracket.

Le staffe di fissaggio a muro sono impiegate per installare la scala sulla struttura ricettiva.
Materiale: acciaio inox AISI 304L
Misure disponibili: 200 mm, 300 mm, 400 mm, 500 mm
Fissaggio: 4 viti M8 per il fissaggio alla scala. Fissaggio a strutture in conglomerato cementizio armato con 1 barra filettata M12 x 160 mm e resina bi-componente
Peso: variabile

The wall mounting brackets are used to install the ladder on the receiving structure.
Material: AISI 304L stainless steel
Sizes available: 200 mm, 300 mm, 400 mm, 500 mm
Mounting: 4 M8 screws for ladder mounting. Mounting to the reinforced concrete structure with 1 M12x160 mm threaded bar and dual-component resin
Weight: variable

Safeladder® ladders

Le staffe regolabili di fissaggio a muro sono impiegate per installare la scala sulla struttura ricettiva.
Materiale: acciaio inox AISI 304L
Lunghezza: regolabile da 500 a 1.000 mm
Fissaggio: 2 viti TE 12 x 40 con dadi e grower per l'assemblaggio; 4 viti M8 per il fissaggio alla scala. Fissaggio a strutture in conglomerato cementizio armato con 1 barra filettata M12 x 160 mm e resina bi-componente. / **Peso**: 4,45 Kg

The adjustable wall mounting brackets are used to install the ladder on the receiving structure.
Material: AISI 304L stainless steel
Length: adjustable from 500 to 1,000 mm
Mounting: 2 12x40 hex head screws with nuts and growers for assembly; 4 M8 screws for ladder mounting. Mounting to the reinforced concrete structure with 1 M12x160 mm threaded bar and dual-component resin. / **Weight**: 4,45 Kg

Art. SAL007-50/100

Staffa regolabile di fissaggio a muro.
Adjustable wall fixing bracket.

Si può utilizzare in sostituzione della portina SAL012 per inibire l'accesso alla scala a personale non autorizzato.
Materiale: alluminio 6060-T6 anodizzato 15µ
Altezza: 2,5 m.
Fissaggio: con 3 coppie di braccetti da fissare alla struttura con barra filettata inox M12 x 160 mm e resina chimica, passo 700 / 1675 mm
Peso: 20 Kg

An alternaative to the SAL012 door to prevent ladder access to unauthorised personnel.
Material: 15µ anodized aluminium 6060T6
Height: 2.5 m.
Mounting: with 3 pairs of arms to be mounted to the structure with with stainless steel M12x160 mm threaded bar and dual-component resin, wheelbase 700 / 1675 mm
Weight: 20 Kg

Art. SAL011

Scala telescopica.
Telescopic ladder.

Ideale per l'accesso a vasche e pozzi: ruotando la sezione pieghevole posizionata sulla parte superiore della scala e portandola in posizione verticale, si può procedere all'inserimento del carrello art. RH014.
Materiale: alluminio 6060-T6 anodizzato 15µ
Dimensioni: 620 mm x 760 mm (sezione ripiegata).
Fissaggio: staffe di ancoraggio ai montanti della scala inclusi.
Peso: 20 Kg

Ideal for access to tanks and wells: turn the folding section positioned at the top of the ladder and move it into vertical position to proceed with trolley RH014 insertion.
Material: 15µ anodized aluminium 6060T6
Dimensions: 620 mm x 760 mm (folded section).
Mounting: brackets for anchoring to ladder section uprights included.
Weight: 20 Kg

Art. SAL023

Sezione pieghevole.
Foldable starting section ladder.

GENESI ITALIA

Scale Safeladder®

Art. SAL006

Fermo per carrello.
Trolley stop.

Si posiziona in sommità dello sbarco per evitare l'uscita accidentale del carrello. Può essere fissato in maniera definitiva o mobile per consentire la rimozione volontaria del carrello.
Materiale: alluminio 6060
Dimensioni: 130 x 60 x 6 mm
Fissaggio: 3 viti TE M8 x 40 con rondelle piane e dadi autobloccanti
Peso: 0,155 Kg/cad

Positioned at the top of the right rail or landing upright to prevent accidental trolley release. Can be mounted permanently or can be mobile to allow voluntary removal of the trolley.
Material: aluminium 6060
Dimensions: 130 x 60 x 6 mm.
Mounting: 3 M8x40 hex head screws with flat washers and self-locking nuts
Weight: 0,155 Kg/each

Art. SAL010

Gradino di riposo.
Resting step.

Si utilizza per spezzare il tratto di scala in modo da consentire il riposo dell'operatore durante le operazioni di salita/discesa.
Materiale: alluminio
Fissaggio: 4 + 4 viti M8 con rondelle piane e dadi autobloccanti
Peso: 2 Kg

Used to break up the section of the ladder to allow operator resting when moving up/down.
Material: aluminium
Mounting: 4 + 4 M8 screws with flat washers and self-locking nuts
Weight: 2 Kg

Art. SAL020

Piedini snodati di appoggio.
Articulated support feet.

Consentono di mantenere la stabilità della scala anche in presenza di un piano d'appoggio irregolare e garantiscono un appoggio stabile per l'intera scala.
Materiale: alluminio con base in gomma anti scivolo
Dimensioni base: 100 x 40 x 70 mm
Dimensioni giunzione: 100 x 60 x 20 mm sp. 2 mm
Fissaggio: 2 viti TC M8, con rondelle piane e dadi autobloccanti in acciaio A2-701
Peso: 0,65 Kg

Helps maintain ladder stability even in the presence of an irregular support surface and ensures stable support for the entire ladder.
Material: aluminium with anti-slip rubber base
Base dimensions: 100x40x70 mm
Junction dimensions: 100x60x20 mm th. 2 mm
Mounting: 2 M8 cylindrical head screws with flat washers and self-locking steel A2-701 nuts / **Weight**: 0,65 Kg

Safeladder® ladders

Art. SAL024

Tappi per base.
Caps for base.

Si utilizzano per la chiusura dell'estremità inferiore dei montanti della scala.
Materiale: plastica
Fissaggio: a pressione
Peso: 0,08 Kg

Used to close the lower end of the ladder uprights.
Material: plastic
Mounting: snap-on
Weight: 0,08 Kg

Art. TAPPO DX-SX

Tappo per sommità montante.
Top ladder cap.

Si utilizzano per la chiusura dell'estremità superiore dei montanti della scala.
Materiale: alluminio
Fissaggio: 4 rivetti 4,8A0
Peso: 0,12 Kg

Used to close the top end section of the ladder uprights.
Material: aluminium
Mounting: 4 rivets 4,8A0
Weight: 0,12 Kg

Art. SAL019

Coppia di ganci per scala rimovibile.
Removable ladder hooks.

Si fissano sulla parte superiore della scala per l'installazione sulla barra di supporto SAL030, La scala deve avere un'inclinazione massima non superiore a 75°.
Materiale: acciaio inox AISI 304
Dimensioni: base 125 x 95 mm - uncino 120 x 120 mm
Peso: 2,4 Kg

Mounted to the top end section of the ladder for support bar installation SAL030,
The ladder must have a maximum inclination of 75°.
Material: AISI 304 stainless steel
Dimensions: base 125x195 mm - hook 120x120 mm
Weight: 2.4 Kg

GENESI ITALIA

Scale Safeladder®

Art. SAL030

Barra di supporto.
Support rod.

Si fissa alla struttura portante per il supporto di una scala Safeladder® rimovibile. In questa configurazione la lunghezza massima della scala non può superare i 6 m, dislivello verticale massino 5 m.
Materiale: acciaio inox AISI 304
Dimensioni: staffa di supporto ø 48 x 500 mm
Fissaggio: 2 barre filettate in acciaio inox M16 e resina bi-componente.
Peso: 3,5 Kg

Mounted to the bearing structure to support a removable Safeladder® ladder. In this configuration, the maximum length of the ladder may not exceed 6 m, maximum vertical height 5 m.
Material: AISI 304 stainless steel
Dimensions: support bracket Ø48x500 mm.
Mounting: 2 stainless steel M16 threaded bars and dual-component resin.
Weight: 3.5 Kg

Art. SAL027

Gabbia in alluminio
per scala Safeladder®.
Safeladder®
alluminium
safety cage.

E' un accessorio supplementare ad integrazione della scala per aumentare il senso di sicurezza dell'operatore.
Materiale: alluminio
Finitura: naturale
Diametro: 600 mm
Peso: 4,3 Kg/m

It is an additional accessory to increase the sense of safety.
Material: Aluminum
Finish: Natural
Diameter: 600 mm
Weight: 4.3 Kg / m

Safeladder® ladders

Si utilizza in abbinamento alle ruote guida art. MHS029 per consentire la traslazione una scala Safeladder® lungo un binario Safeaccess®, grazie alle ruote che scorrono sulle guide della rotaia.
Materiale: acciaio inox e alluminio
Peso: 5,89 Kg

It is used in combination with the wheels guides art. MHS029 and allows sideways shiftings of a Safeladder® ladder along the Safeaccess® rail thanks to the wheels that run along the rail guides.
Material: stainless steel and aluminium
Weight: 5.89 Kg

Art. MHS024

Carrello di traslazione.
Shifting trolley.

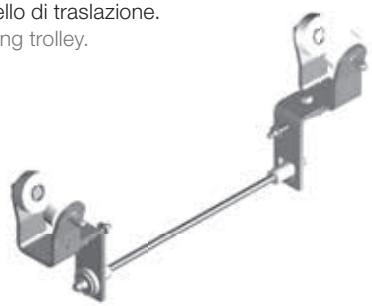

Si utilizza in abbinamento con il carrello MHS024 e consente di traslare una scala Safeladder® lungo un binario Safeaccess®.
Materiale: acciaio inox e alluminio
Peso: 5,63 Kg

It is used in conjunction with the cart MHS024 and allows sideways shiftings of a Safeladder® ladder along the Safeaccess®.
Material: stainless steel and aluminium
Weight: 5.63 Kg

Art. MHS029

Ruote guida per traslazione.
Shifting guided wheels.

GENESI
ITALIA

Scale a gabbia

Scale a gabbia Cage ladders

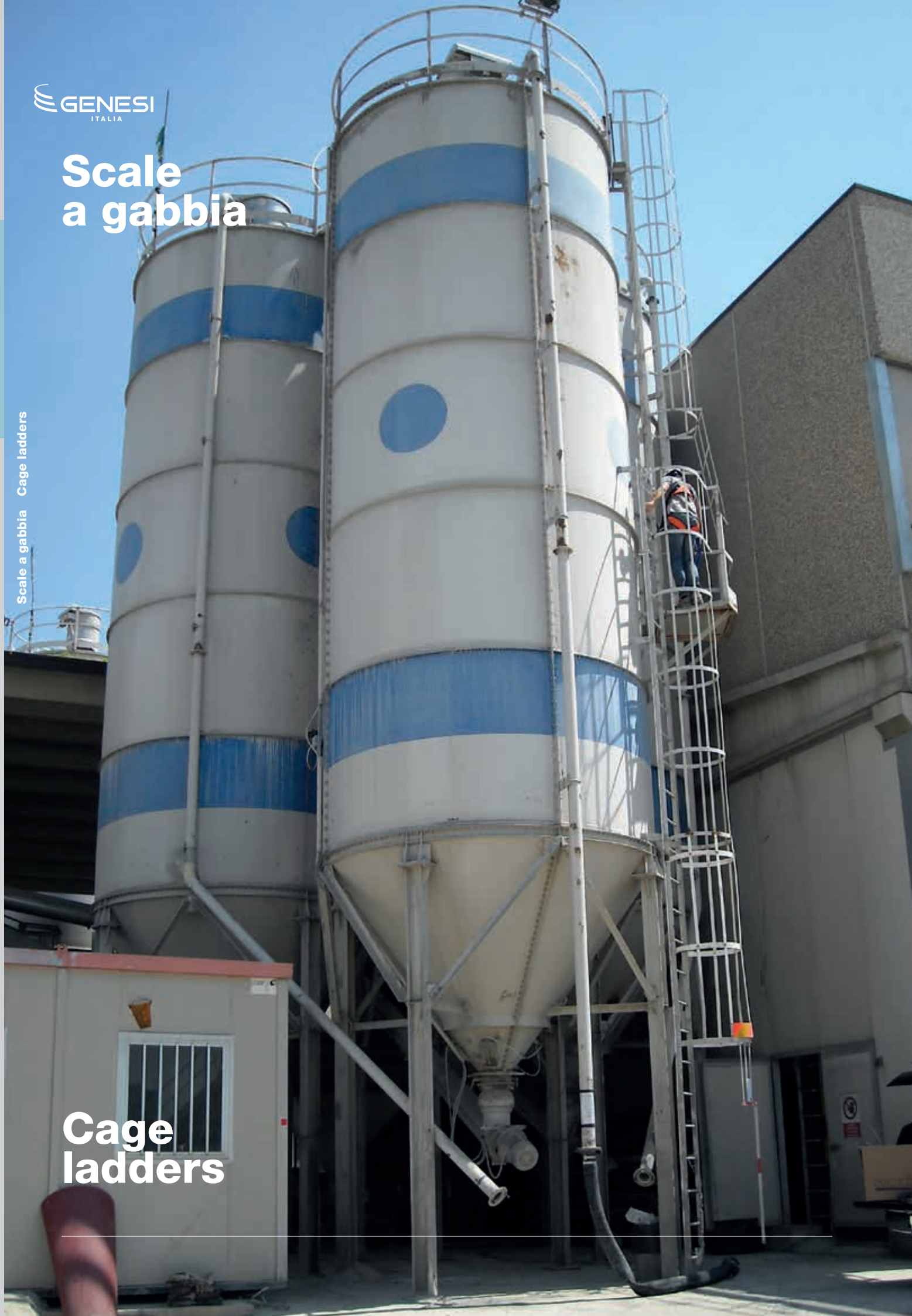

Cage ladders

Scale a gabbia

Cage ladders

Le scale con gabbia sono progettate e costruite secondo quanto disposto dall'art. 113 del D. Lgs. 09/04/2008 n° 81 il cui comma 2 ed in conformità alla normativa europea EN ISO14122-4: 2004 + A1:2010.

La scala a pioli in alluminio, integrata da una gabbia in alluminio elettrosaldata, evita la caduta verso l'esterno dell'operatore quando la scala supera i 2m di altezza.

Le nostre scale a gabbia vengono progettate a seconda delle diverse situazioni e necessità e la fornitura in tronconi pre-assemblati facilita e velocizza le fasi di posa.

I supporti di fissaggio da 150mm (minimo richiesto dalle normative vigenti) , saldati direttamente ai montanti della scala a pioli, possono essere modificati se la presenza di ostacoli o di ingombri richiede una maggiore distanza dalla parete.

Le nostre scale a gabbia vengono progettate anche nel rispetto delle normative regionali che in alcuni casi risultano ben più restrittive rispetto a quelle nazionali.

A corredo della scala a gabbia vengono forniti, se richiesti e/o necessari:
-piano di riposo laterale
-pianerottolo di sbarco
-accesso con chiusura lucchettabile;
-cancellino di sbarco con chiusura automatica

Per aumentare la sicurezza degli operatori che utilizzano una scala a gabbia si consiglia l'installazione di un sistema anticaduta verticale a fune oppure a binario [EN 353-1].

The stairs with cage are designed and manufactured in accordance with art. 113 of Legislative Decree. 09/04/2008 n° 81, paragraph 2, and in accordance with European standard EN ISO14122-4: 2004 + A1:2010.

The aluminium ladder with a welded aluminium cage prevents the operator from falling towards the outside when the ladder exceeds 2m in height.

Our cage ladder is designed according to different situations and needs and it is supplied in pre-assembled sections for a quick and easy installation.

The 150mm supports (minimum required by current standards), are welded directly to the uprights of the ladder. These can be modified in case of obstacles or custom dimensions to meet specific requirements when a greater distance from the wall is needed.

Our cage ladder are also designed in compliance with Italian regional standards which in some cases are far more restrictive than the national one.

In addition to the cage ladder if required and / or necessary, the following accessories are available:
-lateral rest tread
-landing tread
-access gate with locker;
-landing tread with automatic closure

To increase the safety of operators using a cage ladder we recommend the installation of a rope or vertical rail fall arrest system [EN 353-1].

GENESI ITALIA

Scale a gabbia

Art. SG-265/A

Scala con gabbia in alluminio.
Aluminium ladder with cage.

Scala a pioli in alluminio provvista di gabbia elettrosaldata. Montanti in trafilato rettangolare 60 × 30 mm; piolo rigato antiscivolo 35 x 35 mm saldato ai montanti; gabbia con piatto in alluminio 25 x 6 mm.
Materiale: alluminio
Fissaggio: braccini 150 mm di lunghezza (dimensione standard-possono essere dimensionate per condizioni particolari) e piastre per tasselli.
Dimensioni in pianta: 500 x 857 mm

Aluminium ladder with welded mesh cage. 60 x 30 mm rectangular draw stiles; 35 x 35 mm grooved non-slip rung, wlded on the siles. Cage with 25 x 6 mm flat aluminium profile.
Material: aluminium
Fissaggio: 150 mm arms (standard dimension - can be customized for particular needs) and paltes for plugs.
Layout dimensions: 500x857 mm

Art. SG-265/PR

Piano di riposo laterale.
Lateral resting plate.

Le norme di sicurezza prevedono che si possa usare la scala con un'unica rampa fino ad un massimo di m. 10, oltre tale quota è necessario interrompere la salita ogni 6 metri con passaggio di riposo laterale in lastra mandorlata di alluminio (salvo specifiche regionali più restrittive).
Materiale: alluminio
Fissaggio: braccini 150 mm di lunghezza e piastre per tasselli.
Dimensioni: 1360 x 857 x h 2000 mm (da aggiungere 500 mm per la saetta di controvento)

Safety regulations allow the use of a ladder with a 10-meter flight, beyond this measure it's mandatory to stop the ascent every 6 m with an aluminium lateral resting chequer plate (except for more restrictive local regulations).
Material: aluminium
Fissaggio: 150 mm arms and paltes for plugs.
Layout dimensions: 1360 x 857 x h 2000 mm (500 mm to be added for the tie beam)

Art. SG-2657SB

Pianerottolo
di sbarco.
Landing.

Pianerottolo di sbarco da 500 x 500 mm (dimensioni standard) provvisto di fermapiede.
Materiale: alluminio
Fissaggio: ove necessari braccini da 150 mm di lunghezza con piastre per tasselli (possono essere utilizzate anche piastre opportunamente dimensionate e sagomate su richiesta).
Dimensioni in pianta: 1000 x 857 mm ; ingombro in altezza 1100 mm

500x500 mm landing (standard dimensions) provided with foot-guard.
Material: aluminium
Fixing: 150 mm arm with plates for plugs if necessary (customized plates con be used upon request).
Layout dimensions: 1000x857 mm; encumbrace in height: 1100mm

Cage ladders

Inibisce l'utilizzo della scala alle persone non autorizzate. (l'immagine è puramente indicativa).
Materiale: alluminio

It prohibits the use of the ladder to non-authorized personnel (image is purely indicative).
Material: aluminium

Art. SG-S65/CL

Accesso con chiusura a lucchetto.
Access with safety closing lock.

Cancelletto con molla da posizionare in prossimità dello sbarco (immagine puramente indicativa)
Materiale: alluminio

Gate equipped with a spring, to be positioned next to the landing (image is purely indicative)
Material: aluminium

Art. SG-S65/CA

Cancellino di sbarco con chiusura automatica.
Landing gate with automatic closing.

GENESI
ITALIA

Minimo ingombro, massima sicurezza.

Video prodotto

Scale Securail® Verticale Securail® Vertical ladders

Product video

Minimum size, maximum safety.

Scale Securail® Verticale

Securail® Vertical ladders

Scale su binario

Binari in alluminio anodizzato con gradini fissi o ripiegabili.

Rail ladders

Anodised aluminium rails with fixed or folding steps.

Grazie alla loro estrema adattabilità, i binari in alluminio Securail® si trasformano in scale semplicemente aggiungendo gli appositi gradini, che possono essere fissi oppure ripiegabili.

Le scale Securail® verticale sono la soluzione migliore per tutte quelle situazioni in cui, pur tenendo conto dell'estetica, si ha la necessità di accedere in sicurezza ad una zona di lavoro in quota.

Il binario centrale, in alluminio anodizzato, ha una sezione di soli 3 cm per lato e i gradini sono imbullonati ad esso tramite la scanalatura posteriore. L'operatore connette il proprio DPI al carrello di scorrimento che scorre lungo il binario seguendo i movimenti dell'operatore sia in salita sia in discesa, ma si blocca immediatamente in caso di movimenti bruschi, dovuti ad esempio ad una caduta.

Con le scale Securail® Verticale l'operatore è sempre in sicurezza: una porta antintrusione impedisce l'accesso alla scala al personale non autorizzato e la sezione di sbarco accompagna il lavoratore nell'accesso alla zona di lavoro in quota.

Il dispositivo è conforme alla norma EN 353-1 ed è coperto da 10 anni di garanzia.

Thanks to their extreme adaptability, aluminium Securail® rails are able to transform into ladders with the simple addition of special steps, which can be fixed or foldable.

Securail® vertical ladders are the best solution for all those situations in which, even taking into account aesthetics, you need a safe access to a work area

The centre, anodised aluminium rail has a section of only 3 cm per side and steps are bolted to it through rear grooving. The operator connects his PPE to the slider trolley that slides along the rail. It follows the operator's movements both up and down but locks immediately in the event of sudden increases in speed, due for example to a fall.

With Securail® Vertical ladders, the operator stays safe: an anti-intrusion door prevents ladder access by unauthorised personnel and the landing section accompanies the worker as he accesses the work area at a height.

The system is certified in accordance with standard EN 353-1 and is covered by a 10-year guarantee.

GENESI ITALIA

Scale Securail® Verticale

Art. RHF036
Scala con binario centrale.
Ladder with central rail.

Art. RHF030
Scala con gradini ripiegabili.
Ladder with folding steps.

Art. P-RHF036
Portina anti-intrusione.
Anti-intrusion door.

Art. RHF031
Carter di protezione.
Protective casing.

Art. RHF021
Fermo mobile per carrello.
Mobile trolley stop.

Scale Securail® Verticale Securail® Vertical ladders

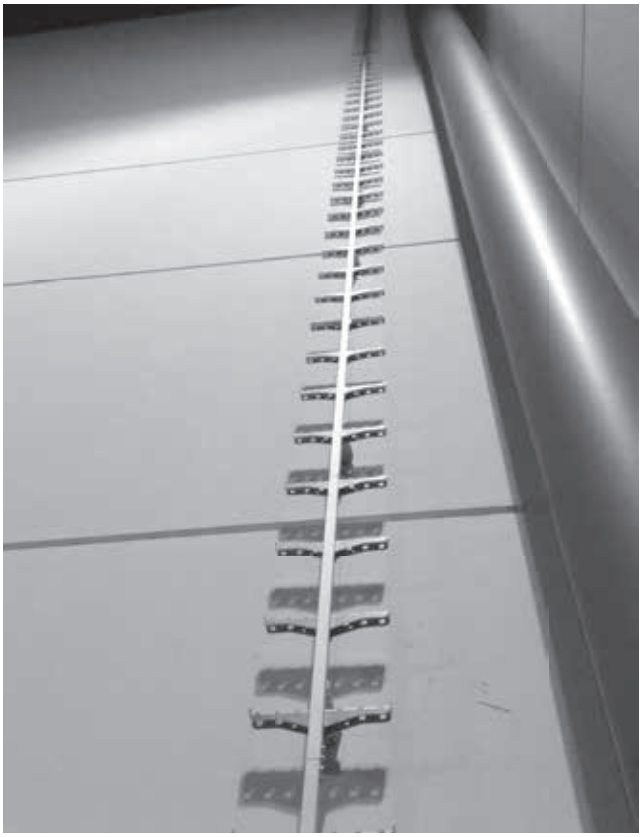

GENESI ITALIA

Scale Securail® Verticale

Art. RHF036

Scala con binario centrale a pioli fissi.
Center rail ladder with fixed rungs.

Il binario di sicurezza in alluminio Securail® Verticale è dotato di gradini in acciaio inox ripiegato con finitura antiscivolo.
Materiale: binario in alluminio anodizzato 6060-T6, gradini in acciaio inox
Dimensione gradini: 330 x 30 mm.
Fissaggio piolo: max. ogni 28 cm tramite fissaggio a croce RHF005 con 2 viti M10 x 30 TE e rondella grower.
Fissaggio scala: ogni 150 cm. / **Peso**: 4 Kg/m

The aluminium Securail® Vertical safety rail is equipped with folded stainless steel steps with anti-slip.
Material: 6060T6 anodised aluminium rail, stainless steel steps
Step dimension: 330x30 mm.
Rung mounting: every 28 cm max. by cross-mounting RHF005 with 2 M10x30 hex head screws and grower washer.
Ladder mounting: every 150 cm. / **Weight**: 4 Kg/m

Art. RHF030

Scala con binario centrale a pioli ripiegabili.
Center rail ladder with foldable rungs.

Il binario di sicurezza in alluminio Securail® Verticale è dotato di gradini in acciaio inox ripiegabili di 90° per un minor impatto estetico.
Materiale: binario in alluminio, gradini in acciaio inox ripiegato
Dimensioni: moduli da 3 m
Fissaggio: ogni 1,5 m
Peso: 2,6 Kg/m

The aluminium Securail® Vertical safety rail is equipped with 90° folding stainless steel steps for a reduced aesthetic impact.
Material: aluminium rail, stainless steel steps
Dimensions: 3 m modules
Mounting: every 1.5 m.
Weight: 2.6 Kg/m

Art. RHF031

Carter di protezione.
Protective casing.

In caso di posizionamento della scala RHF030 a livello del suolo o in luoghi di facile accesso, è obbligatorio inibire l'utilizzo della scala al personale non abilitato e non dotato di DPI.
Materiale: alluminio ripiegato
Dimensioni: 100 x 100 mm.
Peso: 1,6 Kg/m.
Fissaggio: da agganciare agli appositi supporti

When the RHF030 ladder is positioned at ground level or in easy access locations, use of the ladder by unauthorised personnel or personnel not equipped with necessary PPE must be prevented.
Material: folding aluminium
Dimensions: 100x100 mm.
Weight: 1.6 Kg/m.
Mounting: hooked with special supports

Securail® Vertical ladders

Il carrello verticale è la connessione tra l'operatore e il sistema anticaduta: è l'elemento fondamentale per l'utilizzo del binario e si arresta in caso di intervento.
Il carrello scorre lungo il binario tramite rotelle e consente l'aggancio dell'operatore tramite il gancio ad anello.
Materiale: acciaio inox AISI 304 e alluminio
Peso: 0,8 Kg

The vertical trolley is the connection between the operator and the fall arrest system: it is the essential component for rail use and stops in the event of a foll or interference.
The trolley slides along the rail by means of wheels and allows for operator attachment thanks to a ring hook.
Material: AISI 304 stainless steel and aluminium
Weight: 0,8 kg

Art. RHF014

Carrello verticale.
Vertical trolley.

Il fissaggio a croce garantisce l'ancoraggio del binario ai supporti.
Si inserisce nella parte cava dell'estrusione del binario e consente il sostegno dello stesso alle staffe di fissaggio.
Materiale: alluminio.
Dimensioni: 20 x 20,50 x 50 mm
Fissaggio: 1 vite TE M10 x 30 mm inox con rondella grower
Peso: 0,07 Kg

Cross-mounting guarantees rail anchoring to supports.
It inserts into the hollow part of the rail extrusion and allows it to be fixed to the mounting brackets.
Material: aluminium.
Dimensions: 20x20,50x 50 mm
Mounting: 1 M10 x 30 mm TE screw with grower washer
Weight: 0,07 Kg

Art. RHF005

Fissaggio a croce.
Mandatory
Cross-mounting.

L'elemento di giunzione viene impiegato per collegare due tratti consecutivi del binario. È ricavato da una estrusione d'alluminio con sezione a croce che viene innestata all'interno della sezione cava del binario. Si fissa tramite le viti di bloccaggio.
Materiale: alluminio anodizzato 6060-T6
Finitura: naturale.
Dimensioni: 22 x 20,50 x 100 mm
Fissaggio: 4 viti TCEI M6 x 50 e dadi autobloccanti / **Peso**: 0,12 Kg

The junction piece is used to connect two consecutive rail sections. It is obtained from an aluminium cross-section extrusion which is engaged inside the hollow section of the rail. It is fastened using locking screws.
Material: anodised aluminium 6060 T6
Finish: natural.
Dimensions: 22x20,50x100 mm
Mounting: 4 M6x50 socket head screws and self-locking nut / **Weight**: 0,12 Kg

Art. RHF006

Elemento di giunzione.
Junction piece.

GENESI ITALIA

Scale Securail® Verticale

Art. RHF021

Freno mobile per navetta.
Mobile trolley brake.

Si utilizza per impedire l'uscita accidentale del carrello di scorrimento e consentirne l'ingresso su binario. Si installa alla estremità inferiore inserendo il profilo a croce nell'anima del binario. Il fermo mobile RHF021 è dotato di molla di chiusura.
Materiale: alluminio anodizzato 6060-T6
Finitura: Anodizzato con possibilità di verniciatura al RAL desiderato.
Lunghezza: 250 mm
Fissaggio: 4 viti M6 x 50 / **Peso**: 0,54 Kg

Used to prevent accidental slider trolley release and allow rail entry. Installed on an end by inserting the cross profile into the centre of the rail. RHF021 mobile trolley stop is equipped with closure spring.
Material: anodised aluminium 6060T6
Finish: Anodised with the possibility of painting with a desired RAL.
Length: 250 mm
Mounting: 4 M6x50 screws / **Weight**: 0,54 Kg

Art. RHF008

Freno fisso per navetta.
Fixed trolley brake.

Si utilizza per impedire l'uscita accidentale del carrello di scorrimento. Si installa alla estremità superiore, posizionando il fermo sulla parte posteriore del binario.
Materiale: alluminio anodizzato 6060-T6
Finitura: Anodizzato con possibilità di verniciatura al RAL desiderato.
Lunghezza: 250 mm
Fissaggio: 4 viti M6 x 50
Peso: 0,54 Kg

Used to prevent accidental slider trolley release. Installed to the upper end, placing the latch on the rear of the rail.
Material: anodised aluminium 6060T6
Finish: Anodised with the possibility of painting with a desired RAL.
Length: 250 mm
Mounting: 4 M6x50 screws
Weight: 0,54 Kg

Art. RHF049

Sbarco.
Landing.

Sezione curva, completa di supporto in alluminio che garantisce, grazie alla calandratura, lo sbarco interno alla copertura in totale sicurezza.
Materiale: binario in alluminio anodizzato 6060-T6 e supporto in alluminio
Raggio curva: 330 mm
Peso: 10 Kg
Fissaggio: 6 coppie di viti M10 x 30 mm / passo 28 cm

Curved section calendered to secure a landing on the roof. With aluminum support
Material: 6060T6 aluminum track Anodized aluminum support and
Curvature radius: 330 mm
Weight: 10 kg
Carpentry Weight: Variable.
Fixing: 6 pairs of screws M10x30 mm / pace 28 cm

Securail® Vertical ladders

In caso di posizionamento della scala a livello del suolo o in luoghi di facile accesso, è obbligatorio inibire l'utilizzo della scala al personale non abilitato e non dotato di DPI.
Materiale: alluminio
Finitura: naturale
Misure : 350 x 70 x 2500 mm
Spessore: 2 mm
Fissaggio: a innesto su gradino

When positioned at ground level or in easy access locations, use of the ladder by unauthorised personnel or personnel not equipped with necessary PPE must be prevented.
Material: aluminium
Finish: natural
Measurements: 350 x 70 x 2500 mm
Thickness: 2 mm
Mounting: engaged on the step

Art. P-RHF036

Porta antintrusione.
Anti-intrusion door

Si utilizza per fissare la scala Securail® Verticale alla struttura ricettiva in C.A.
La staffa è integrata di fissaggio a croce RHF005.
Materiale: acciaio inox AISI 304L.
Dimensioni: 180 x 100 x 120 mm. A richiesta disponibile anche in altre misure.
Spessore: 10 mm.
Fissaggio: 2 barre filettate inox M12 x 160 e resina bi-componente.
Interasse fissaggi: 150 cm / **Peso**: 0,43 Kg.

Used to fasten the RHF036 ladder to the receiving structure.
The bracket is equipped with cross-mounting RHF005.
Material: AISI 304L stainless steel.
Dimensions: 180 x 100 x 120 mm. Also available in other sizes upon request.
Thickness: 10 mm.
Mounting: 2 stainless steel M12x160 threaded bars and dual-component resin
Fixing wheelbase: 150 cm / **Weight**: 0,43 Kg

Art. RHF029

Staffa di fissaggio a parete.
Wall mounting bracket.

Linea vita verticale installabile su scale a pioli esistenti e a parete

Linee vita Securope® Verticale Securope® Vertical lifelines

Vertical lifelines wall mounting or on existing ladders

Per concessione della Veneranda Fabbrica del Duomo
By permission of Veneranda Fabbrica del Duomo

Linea Vita® Securope® Verticale

Securope® vertical lifelines

Linea vita flessibile per scale e passaggi verticali

Securope® Verticale è una linea vita flessibile idonea alla protezione dalle cadute dall'alto da installare su scale e passaggi verticali. Grazie alla geometria dei supporti terminali ed intermedi, il passaggio della navetta avviene in maniera fluida e precisa, garantendo in ogni momento un immediato blocco in caso di accidentale caduta dell'operatore. L'innesto e l'uscita della navetta anticaduta possono essere effettuati solo in punti ben precisi del sistema.

La navetta è dotata di un assorbitore d'energia conforme alla norma EN 355 per limitare la forza di arresto a 6 kN, è certificata secondo la norma EN 353-1:2002 ed è marcata CE.

Il sistema si installa principalmente su scale a pioli esistenti, ma un'ampia gamma di supporti standard e speciali permette l'applicazione direttamente sulle strutture portanti.

Flexible lifeline for ladders and vertical passages

Securope® Vertical is a flexible lifeline on cable ideal for protecting ladders and vertical passageways. Thanks to the special geometry of its terminal and middle supports, trolley passage is carried out fluidly and precisely, guaranteeing immediate lock at any time in the event of an accidental operator fall. Engagement and release of the fall arrest trolley can be made only at very specific points on the system.

The trolley is equipped with an energy absorber in compliance with standard EN 355 to limit the traction force to 600N, it is certified in accordance with standard UNI EN 353-1:2002 and is CE marked.

The system is principally installed on existing ladders but a wide range of standard and special supports also allow for its application directly on bearing structures.

GENESI ITALIA

Linee vita Securope® Verticale

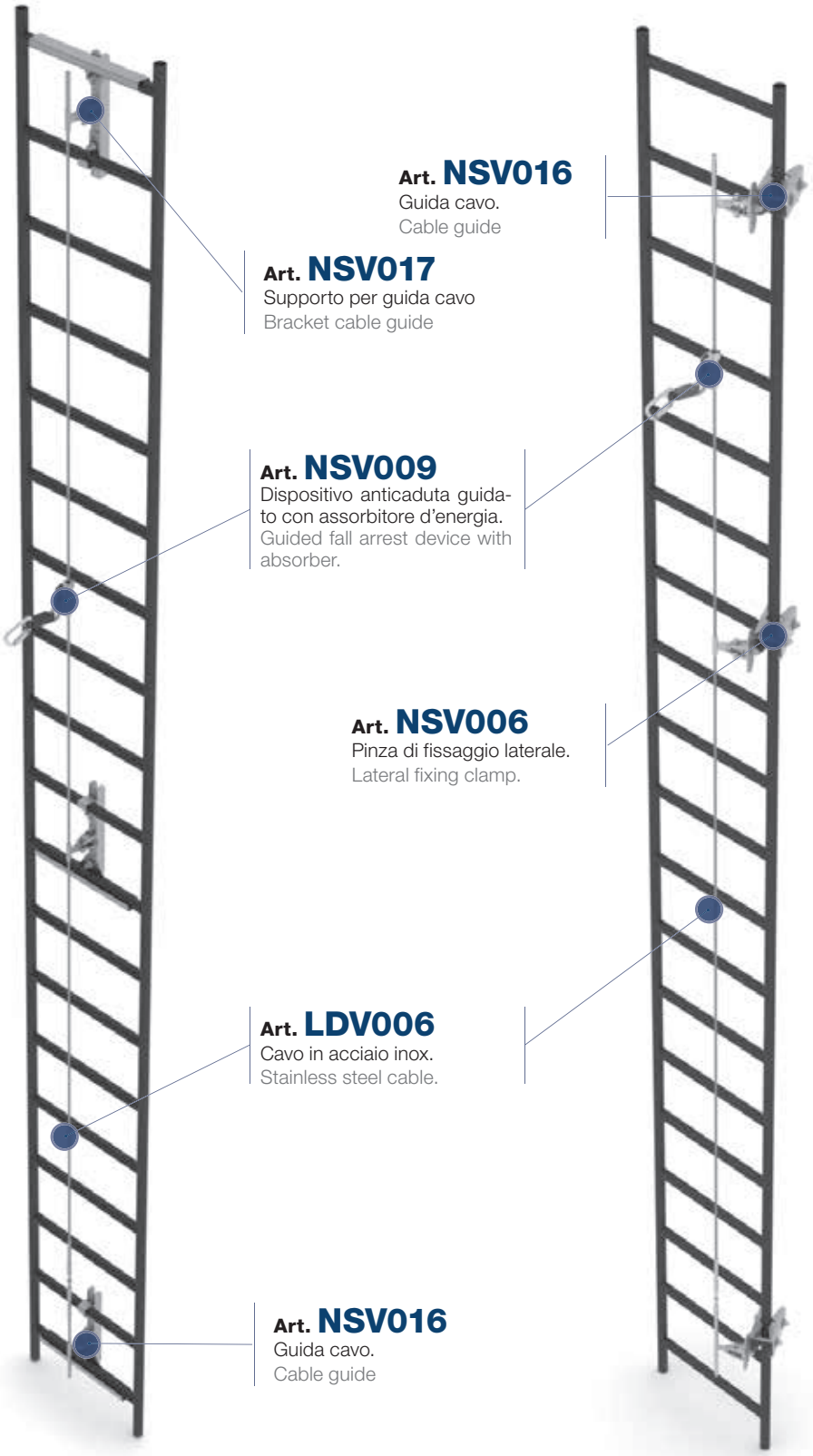

Securope®
Vertical lifeline

GENESI ITALIA

Linee vita Securope® Verticale

Art. NSV009

Dispositivo anticaduta guidato con assorbitore.
Guided fall arrest device with absorber.

Si utilizza su linee vita verticali non dotate di assorbitore d'energia.
Materiale: dispositivo in acciaio inox, connettore in alluminio, assorbitore d'energia in poliammide.
Finitura: naturale
Peso: 0,642 Kg

Used on vertical lifelines without energy absorbers.
Material: stainless steel device, aluminium connector, polyamide energy absorber.
Finish: natural
Weight: 0,642 Kg

Art. NSV016

Guida cavo.
Cable guide.

Disposto regolarmente lungo la linea, ogni 12 m, mantiene il cavo teso.
Materiale: acciaio inox AISI 316
Dimensioni: ø 60 x 60 mm
Fissaggio: vite M12 e dado M12.
Peso: 0,196 Kg

Arranged regularly along the line every 12 m, keeping the cable taut while two consecutive components allow for changements in direction.
Material: AISI 316 stainless steel
Dimensions: ø 60 x 70 mm
Mounting: M12x40 mm screw with M12 nut.
Weight: 0,196 Kg

Art. NSV017

Supporto per guida cavo.
Bracket cable guide

Si utilizza per l'installazione degli elementi guida cavo NSV016 in posizione centrale sui pioli delle scale. E' costruito da 3 parti, viene fissato su due pioli ed è regolabile in modo da potersi adattare alle varie distanze e dimensioni degli stessi.
Materiale: acciaio zincato
Dimensioni: 250 x 350 x 10 mm
Peso: 2,300 Kg

Used for the installation of the cable guide NSV016 on ladder rungs midpoint. Made up of 3 parts, fastened on two rungs and adjustable to be adapted to various distances and dimensions.
Material: galvanized steel
Dimensions: 250 x 350 x 10 mm
Weight: 2,30 Kg

Securope® Vertical lifeline

Si utilizza per il fissaggio degli elementi direttamente sui montanti delle scale in posizione laterale su ambo i lati e può essere utilizzata per le estremità e gli intermedi. Il particolare disegno geometrico consente l'adattamento a diversi tipi di montanti: tondi, rettangolari o quadrati.
Materiale: acciaio galva
Dimensioni: 250 x 300 x 100 mm
Peso: 1,630 Kg

Used for fastening components directly on lateral ladder uprights, and can be used both for ends and middle sections. Its special geometric design permits it to adapt to different types of uprights: tubular, rectangular or square.
Material: galvanized steel
Dimensions: 250 x 300 x 100 mm
Weight: 1,63 Kg

Art. NSV006

Pinza di fissaggio laterale.
Upright fixing clamp.

Il cavo in acciaio inox semirigido consente l'ancoraggio dell'operatore alla linea vita verticale e ne consente il movimento in sicurezza lungo tutto il suo percorso
Materiale: acciaio inox AISI 316
Dimensioni: ø 8 mm, 7 trefoli da 7 fili
Resistenza: > 36 KN
Peso: 0,300 Kg/mt

The semi-rigid stainless steel cable allows the operator to anchor the vertical lifeline and to move safely along his path.
Material: AISI 316 stainless steel
Dimensions: ø 8 mm, 7 strands of 7 wires
Resistance: > 36 Kn
Weight: 0,30 Kg/m

Art. LDV006

Cavo in acciaio inox.
Stainless steel cable.

Si utilizza per giuntare i due tratti di cavo e contemporaneamente tendere la linea.
Materiale: acciaio inox AISI 304
Dimensioni: 310 x ø 13 mm
Peso: 0,275 Kg

Used to restore cable continuity and simultaneously hold two line sections.
Material: AISI 304 stainless steel
Dimensions: 310 x ø13 mm
Weight: 0,275 Kg

Art. LDV038

Giunzione con tenditore.
Tensioner junction.

Il cilindro di chiusura, montato in aderenza alla biglia dell'assorbitore d'energia e dopo l'elemento terminale, consente la corretta graffatura del cavo.

Materiale: acciaio inox AISI 304
Dimensioni: 100 x ø 13 mm
Peso: 0,061 Kg

The clamping cylinder, mounted adhered to the energy absorber sphere and after the terminal element, allows for correct cable seaming.

Material: AISI 304 stainless steel
Dimensions: 100 x ø13 mm
Weight: 0,061 Kg

Art. LDV005

Tassello per golfare M12.
Anchor for eyebolt M12.

GENESI
ITALIA

Dispositivo anticaduta su rotaia in alluminio

Video prodotto

Binari Securail® Verticale Securail® Vertical rails

Product video

Fall arrest devices on aluminium rails

Binari Securail® Verticale

Securail® Vertical rails

Dispositivo di ancoraggio conforme alla 353-1

Dispositivo di ancoraggio a rotaia per DPI di 3a Categoria a protezione dalle cadute dall'alto.

Securail® Verticale è un dispositivo d'ancoraggio a rotaia conforme alla norma tecnica EN 353-1 e ad altre norme Europee che consentono l'utilizzo di DPI marcati CE ai sensi della direttiva 89/686/CEE quali l'apposito carrello con assorbitore di caduta da connettere all'imbracatura di ogni operatore.

Il dispositivo è costituito da un profilato in alluminio ottenuto per estrusione ed elementi in acciaio inox. Può essere fissato a strutture portanti in CLS tramite staffe posizionate ogni 3 m, oppure su altri supporti, utilizzando apposite piastre, distanti al massimo 1,5 m. Il carrello, necessario per l'utilizzo del dispositivo, scorre sulle guide del profilato seguendo i movimenti dell'operatore, ma, in caso di movimenti bruschi, si blocca immediatamente per impedire la caduta.

Securail® Verticale può essere utilizzato per l'accesso a tutti i lavori in quota, comprese scale a gabbia o a pioli, è garantito 10 anni ed è soggetto a revisione annuale.

Anchoring device conforms to 353-1

Rail anchoring device for 3rd category PPE to protect against falls from height.

Securail® Vertical is an anchor rail device in compliance with standard EN 353-1 and other European regulations that allow the use of PPE CE marked in accordance with Directive 89/686/EEC as a trolley with fall absorber to be connected to each operator harness.

The device consists of an extruded aluminum profile and stainless steel elements. It can be attached to concrete bearing stutture using brackets placed every 3 m, or to other supports using special plates, distant at most 1.5 m. The carriage, which is necessary for the use of the device slides on the profile following the movements of the operator, but in the event of sudden movements, it stops immediately to prevent it from falling.

Vertical Securail ® can be used for access to all work at height, including stairs or ladder cage, guaranteed for 10 years and subject to annual maintenance.

GENESI ITALIA

Binari Securail® Verticale

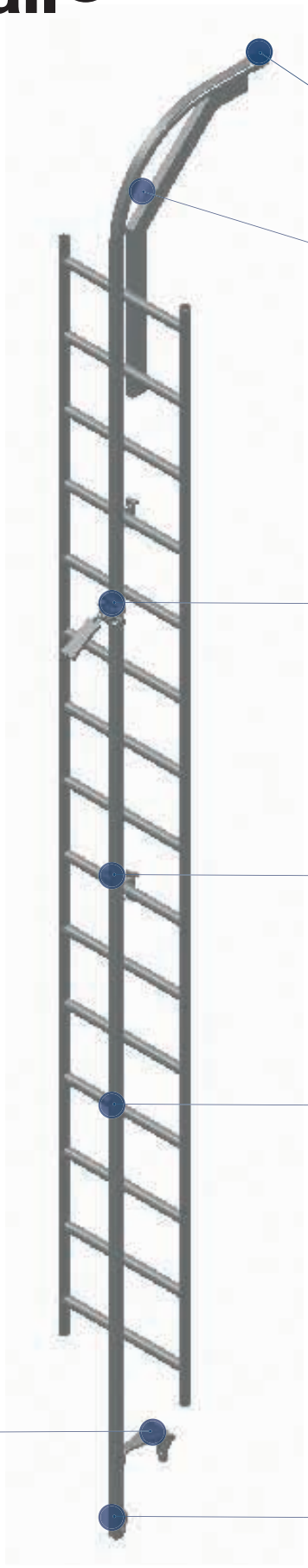

Art. RHF008
Fermi fissi per navetta.
Fixed trolley stop.

Art. RHF025
Sbarco.
Landing.

Art. RHF014
Carrello verticale.
Vertical trolley.

Art. RHF020
Fissaggio per scala.
Mounting for ladder.

Art. RHF001
Binario.
Rail.

Art. RHF029
Staffa di fissaggio a parete.
Wall mounting bracket.

Art. RHF021
Fermi mobili per navetta.
Mobile trolley stop.

Art. RHF001

Binario.
Rail.

È l'elemento fondamentale del sistema e deve essere fissato alla struttura ricettiva mediante gli appositi supporti alloggiati nella parte posteriore.
Materiale: lega di alluminio 6060-T6
Finitura: Anodizzato con possibilità di verniciatura al RAL desiderato.
Dimensioni: Sezione 31 x 31 mm - Lunghezza: 3 o 6 m
Fissaggio: Su CA ogni 3 m, utilizzando il rinforzo art. RHF002, l'interasse diminuisce su scale esistenti con apposite staffe RHF020 ogni 1,5 m.
Peso: 1,40 Kg/m

The key system component, must be fastened to the main structure using the appropriate supports housed in the rear.
Material: aluminium alloy 6060-T6
Finish: Anodised with the possibility of painting with a desired RAL.
Dimensions: 31x31 mm section - Length: 3 or 6 m
Mounting: On concrete every 3 m; using reinforcement art. RHF002, the wheelbase decreases on existing ladders with dedicated supports RHF020 every 1,5 m.
Weight: 1.40 Kg/m

Art. RHF021

Fermo mobile per carrello.
Mobile trolley stop.

Si utilizza per impedire l'uscita del carrello di scorrimento. Si installa sull'estremità inferiore inserendo il profilo a croce nell'anima del binario. Il fermo mobile RHF021 è dotato di molla di chiusura.
Materiale: alluminio anodizzato 6060-T6
Finitura: Anodizzato con possibilità di verniciatura al RAL desiderato.
Lunghezza: 250 mm
Fissaggio: 4 viti M6 x 50 / **Peso**: 0,54 Kg

Used to prevent slider trolley release and allow rail entry. Installed on an end by inserting the cross profile into the centre of the rail. RHF021 mobile stops are equipped with closure spring.
Material: anodised aluminium 6060-T6
Finish: Anodised with the possibility of painting with a desired RAL.
Length: 250 mm
Mounting: 4 M6x50 screws / **Weight**: 0,54 Kg

Art. RHF008

Fermo fisso per carrello.
Fixed trolley stop.

Si utilizza per impedire l'uscita accidentale del carrello di scorrimento. Si installa all'estremità superiore, posizionando il fermo sulla parte posteriore del binario.
Materiale: alluminio anodizzato 6060-T6
Finitura: Anodizzato con possibilità di verniciatura al RAL desiderato.
Lunghezza: 70 mm
Fissaggio: 4 viti M6 x 50
Peso: 0,08 Kg

Used to prevent slider trolley release. Installed to the upper or both ends, placing the latches on the rear of the rail.
Material: anodised aluminium 6060-T6
Finish: Anodised with the possibility of painting with a desired RAL.
Length: 70 mm
Mounting: 4 M6x50 screws
Weight: 0,08 Kg

GENESI ITALIA

Binari Securail® Verticale

Art. RHF005

Fissaggio a croce.
Cross-mounting.

Il fissaggio a croce garantisce l'ancoraggio del binario ai supporti.
Si inserisce nella parte cava dell'estrusione del binario e consente il sostegno dello stesso alle staffe di fissaggio.
Materiale: alluminio.
Dimensioni: 20 x 20,50 x 50 mm
Fissaggio: 1 vite TE M10 x 30 mm inox con rondella grower
Peso: 0,07 Kg

Cross-mounting guarantees rail anchoring to supports.
It inserts into the hollow part of the rail extrusion and allows support of the rail to the mounting brackets.
Material: aluminium.
Dimensions: 20x20,50x 50 mm
Mounting: 1 M10 x 30 mm TE screw with grower washer
Weight: 0,07 Kg

Art. RHF006

Fissaggio a croce.
Wall Junction piece.

L'elemento di giunzione viene impiegato per collegare due tratti consecutivi del binario. È ricavato da una estrusione d'alluminio con sezione a croce che viene innestata all'interno della sezione cava del binario. Si fissa tramite le viti di bloccaggio.
Materiale: alluminio anodizzato 6060-T6
Finitura: naturale.
Dimensioni: 22 x 20,50 x 100 mm
Fissaggio: 4 viti TCEI M6 x 50 e dadi autobloccanti / **Peso**: 0,12 Kg

The junction piece is used to connect two consecutive rail sections. It is obtained from an aluminium cross-section extrusion which is engaged inside the hollow section of the rail. It is fastened using locking screws.
Material: anodised aluminium 6060 T6
Finish: natural.
Dimensions: 22x20,50x100 mm
Mounting: 4 M6x50 socket head screws and self-locking nut / **Weight**: 0,12 Kg

Art. RHF014

Carrello verticale.
Vertical trolley.

Il carrello verticale è la connessione tra l'operatore e il sistema anticaduta: è l'elemento fondamentale per l'utilizzo del binario e si arresta in caso di caduta.
Il carrello scorre lungo il binario tramite rotelle e consente l'aggancio dell'operatore tramite il gancio ad anello.
Materiale: acciaio inox AISI 304 e alluminio
Peso: 0,46 Kg

The vertical trolley is the connection between the operator and the fall arrest system: it is the essential component for rail use and stops in the event of a fall.
The trolley slides along the rail thanks to wheels and allows for operator attachment by carabiner.
Material: AISI 304 stainless steel and aluminium
Weight: 0,46 kg

Securail® Vertical rails

Si utilizza per fissare la scala Securail® Verticale alla struttura ricettiva.
La staffa è fornita con il fissaggio a croce RHF005.
Materiale: acciaio inox AISI 304L.
Lunghezza: 200 mm.
Spessore: 10 mm.
Fissaggio: 1 bara filettata inox M12 x 160 e resina bi-componente.
Peso: 0,5 Kg

Used to fasten the RHF036 ladder to the receiving structure.
The bracket is sold with the RHF005 cross-mounting element.
Material: AISI 304L stainless steel.
Length: 200 mm.
Thickness: 10 mm.
Mounting: 1 stainless steel M12x160 threaded bars and dual-component resin
Weight: 0,5 Kg

Art. RHF060

Staffa di fissaggio a parete.
Wall mounting bracket.

Si utilizza per fissare la sommità scala Securail® Verticale alla struttura ricettiva.
La staffa è fornita con il fissaggio a croce RHF005.
Materiale: acciaio inox AISI 304L.
Dimensioni: - .
Spessore: 10 mm.
Fissaggio: 2 barre filettate inox M12 x 160 e resina bi-componente.
Peso: 1 Kg

Used to fasten the top part of the RHF036 ladder to the receiving structure.
The bracket is sold with the RHF005 cross-mounting element.
Material: AISI 304L stainless steel.
length: 200 mm.
Thickness: 10 mm.
Mounting: 2 stainless steel M12x160 threaded bars and dual-component resin
Weight: 1 Kg

Art. RHF061

Staffa di fissaggio a parete.
Wall mounting bracket.

Si utilizza per fissare ogni 150 cm il binario ai pioli di una scala esistente.
Materiale: Alluminio e acciaio inox AISI 304
Dimensioni: 100 x 38 x 8 mm
Fissaggio: 2 barre filettate in acciaio inox M10 x 100 mm con 2 dadi e 2 elementi art. RHF005.
Peso: 0,27 Kg

It is used to fix the rail to the rungs of a existing ladder every 150 cm.
Material: Aluminium and stainless steel AISI 304
Dimensions: 100 x 38 x 8 mm
Fixing: 2 threaded rods stainless steel M10x100 mm with 2 nuts and 2 elements art. RHF005.
Weight: 0,27 Kg

Art. RHF020

Fissaggio per scala.
Ladder bracket.

Sezione curva completa di supporto in acciaio inox che garantisce, grazie alla calandratura, lo sbarco sulla copertura.
Materiale: binario in alluminio Al Mg Si 0,5 e supporto in acciaio inox.
Raggio curva minimo: 330 mm
Peso binario: 1,4 Kg/m;
Peso carpenteria: Variabile

Elbow section complete with stainless steel support that ensures landing on the roof thanks to its calendering.
Material: rail in Al Mg Si aluminium 0,5 and stainless steel support.
Minimum curve radius: 330 mm
Rail weight: 1.4 Kg/m
Structural weight: Variable

Art. RHF025

Prolunga di sbarco.
Landing extension.

GENESI ITALIA

Punti d'ancoraggio e di deviazione di caduta

Dispositivi d'ancoraggio permanente Pemanent anchor devices

Anchor and fall deviation points

Dispositivi d'ancoraggio permanente

Pemanent anchor devices

Punti di ancoraggio e di deviazione secondo la EN 795:2012 tipo A e la EN 795:1996+A1:2000 Classe A

I punti di ancoraggio permanenti di tipo A secondo la EN 795:2012 e la EN 795:1996+A1:2000 consentono l'ancoraggio sicuro di uno o due operatori.

I punti di ancoraggio di tipo A sono costituiti da elementi che possono essere fissati direttamente alle strutture oppure attraverso ancoraggi strutturali.

Per la loro versatilità d'uso possono costituire un autonomo e sicuro punto d'ancoraggio per lavori in quota, oppure far parte di un sistema individuale di protezione contro le cadute dall'alto, come punti di ancoraggio, di deviazione o di trattenuta.

I punti di ancoraggio sono disponibili in alluminio verniciato oppure in acciaio inox, certificati da un Ente terzo a verifica della conformità ai requisiti essenziali di sicurezza.

Anchor and fall deviation points comply with standard EN 795:2012 Type A and EN795:1996+A1:2000 Class A

The permanent anchorage points of type A according to EN 795:2012 and EN 795:1996+A1:2000 standards allow secure anchoring of one or two operators.

Type A anchor points are made of elements that can be attached directly to the structures or through structural anchors.

Because of their versatility, these can be independent and secure anchorage point for work at height, deviation o retentions points, or part of a system for individual protection against falls from height.

The anchor points are available in painted aluminum or stainless steel, certified by a third-party body who verified its compliance with the essential safety requirements.

GENESI ITALIA

Dispositivi d'ancoraggio permanente

Art. ALU12

Punto d'ancoraggio in alluminio.
Aluminium anchor point.

Si utilizza come ancoraggio per 2 operatori, per lavori su coperture e facciate oppure come punto d'accesso all'area di lavoro. Utilizzabile come supporto per linee vita conformi alla EN 795 tipo B. Su richiesta, è possibile personalizzarlo con verniciatura del RAL desiderato.
Materiale: pressofusione in lega d'alluminio EN AB 46100
Dimensioni: 134 x 76 x 63 mm / **Fissaggio**: 2 barre filettare in acciaio inox M12 x 160 mm e resina bi-componente / **Peso**: 0,370 Kg / **Resistenza** >30 kN
Conforme alla norma EN 795:2012 tipo A

Used as an anchor point for protection of 2 operators working on roofs and façades, or as an access point into work area. Can be used as supports for lifelines in accordance with EN795 type B. Can be personalised with desired RAL paint upon request.
Material: die-cast aluminium alloy, EN AB 46100
Dimensions: 134x76x63 mmMounting: 2 stainless steel M12x160 mm threaded bars and dual-component resin
Weight: 0,370 Kg Resistance>30kN In compliance with EN 795:2012 type A

Art. EAR12

Punto di ancoraggio in acciaio inox.
Stainless steel anchor point.

Si utilizza come punto di ancoraggio, per la protezione individuale di un operatore per lavori su coperture e facciate oppure come punto d'accesso all'area di lavoro. Non utilizzabile come supporto per linee vita conformi alla EN 795 tipo B.
Materiale: acciaio inox AISI 304 / **Finitura**: Naturale
Dimensioni: 103 x 60 mm spessore 5 mm
Fissaggio: 1 barra filettata in acciaio inox M12 x 160 mm e resina bi-componente
Peso: 0,200 Kg. Conforme alla norma EN 795:2012 tipo A

Used as an anchor point for personal operator protection working on roofs and façades, or as an access point into work area. Cannot be used as supports for lifelines in accordance with EN795 type B.
Material: AISI 304 stainless steel / **Finish**: Natural
Dimensions: 103x60 mm thickness 5 mm
Mounting: 1 stainless steel M12x160 threaded bar and dual-component resin
Weight: 0,200 Kg In compliance with EN795:2012 type A

Art. NEW PINKO

Punto di ancoraggio sotto coppo.
Ridge underlay anchor point.

Si utilizza come sistema per la messa in sicurezza di un operatore su coperture inclinate in tegole o coppi.
Dimensioni: 420 x 55 x 80 mm
Materiale: acciaio inox AISI 304.
Finitura: naturale
Fissaggio: 1 barra filettata in acciaio inox M12 x 160 mm e resina bi-componente.
Peso: 0,350 Kg. Conforme alla norma EN 795:2012 tipo A

Used for securing an operator on an inclined shingle or tile roof. Available in 3 versions (standard, narrow, flat)
Dimensions: 420x55x80 mm
Material: AISI 304 stainless steel.
Finish: natural
Mounting on concrete: 1 stainless steel M12x160 mm threaded bar and dual-component resin. **Weight**: 0,350 Kg In compliance with EN 795:2012 type A

Permanent anchor devices

Art. LDV055K

Punto d'ancoraggio per lamiera.
Corrugated sheet anchor point.

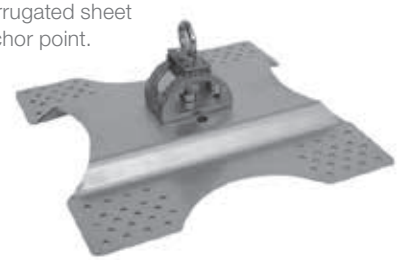

Piastra di fissaggio per strutture con scarsa capacità portante con punto d'ancoraggio omologato per un operatore. In caso di caduta, la parte superiore dell'ancoraggio si abbatte assorbendo il carico ricevuto.
Dimensioni: 107 x 90 x 60 mm / **Materiale**: acciaio inox AISI 304
Finitura: naturale / **Fissaggio sulla piastra LDV023**: 1 vite TE in acciaio M12 x 40 mm con dado e rondella piana. / **Fissaggio alla struttura**: 16 viti speciali e guaina adesiva
Peso: 3,57 Kg Conforme alla norma EN 795:1996 e A1:2000 Classe A1

Anchor point equipped with fixing plate for scarce bearing structures, approved for one operator only. In the event of a fall, the top part of the anchor is pulled down, absorbing the generated forces.
Dimensions: 107x90x60 mm / **Material**: AISI 304 stainless steel
Finish: natural / **Mounting on LDV023 plate**: 1 steel M12x40 mm hex head screw with nut and flat washer / **Mounting to structure**: 16 special screws and adhesive sheath
Weight: 3.57 Kg In compliance with EN795:1996 and A1:2000 Class A1

Art. LDV055K-E

Punto d'ancoraggio con morsetti S-5!.
Anchor point with S-5! terminals.

Piastra di fissaggio per strutture in aggraffatura. Grazie alle asole di regolazione, garantisce un buon range di adattamento alla lamiera. Completo di 4 morsetti S-5! tipo E.
Dimensioni: 107 x 90 x 60 mm
Materiale: acciaio inox AISI 304 / **Finitura**: naturale
Fissaggio sulla piastra: 1 vite TE in acciaio M12 x 40 mm con dado e rondella piana;
Fissaggio alla struttura: 4 morsetti tipo E / **Peso**: 3,57 Kg
Conforme alla norma EN 795:1996 e A1:2000 Classe A1

Anchor point equipped with fixing plate for scarce bearing structures, approved for one operator only. The plate is designed to house clips and, thanks to the adjustment slots, ensures a good range of adaptation to the step of the corrugated sheets. Complete with 4 S-5! clips.
Dimensions: 107x90x60 mm / **Material**: AISI 304 stainless steel
Finish: natural / **Mounting on LDV023 plate**: 1 steel M12x40 mm hex head screw with nut and flat washer. / **Mounting to structure**: 4 E type clips
Weight: 3.57 Kg In compliance with EN795:1996 and A1:2000 Class A1

Art. LDV055K-Z

Punto d'ancoraggio con morsetti S-5!.
Anchor point with S-5! terminals.

Piastra di fissaggio per strutture in aggraffatura. Grazie alle asole di regolazione, garantisce un buon range di adattamento alla lamiera. Completo di 4 morsetti S-5! tipo Z.
Dimensioni: 107 x 90 x 60 mm
Materiale: acciaio inox AISI 304 / **Finitura**: naturale
Fissaggio sulla piastra 1 vite TE in acciaio M12 x 40 mm con dado e rondella piana;
Fissaggio alla struttura: 4 morsetti tipo Z. / **Peso**: 3,57 Kg.
Conforme alla norma EN 795:1996 e A1:2000 Classe A1

Anchor point equipped with fixing plate for scarce bearing structures, approved for one operator only. The plate is designed to house clips and, thanks to the adjustment slots, ensures a good range of adaptation to the step of the corrugated sheets. Complete with 4 S-5! clips.
Dimensions: 107x90x60 mm / **Material**: AISI 304 stainless steel
Finish: natural / **Mounting on LDV023 plate**: 1 steel M12x40 mm hex head screw with nut and flat washer. / **Mounting to structure**: 4 Z type clips / **Weight**: 3.57 Kg
In compliance with EN795:1996 and A1:2000 Class A1

GENESI ITALIA

Dispositivi d'ancoraggio permanente

Art. LDV055K-B

Punto d'ancoraggio con morsetti S-5!
Anchor point with S-5! terminals

Piastra di fissaggio per strutture con scarsa capacità portante con punto d'ancoraggio omologato per un operatore. La piastra è studiata per ospitare i morsetti e, grazie alle asole di regolazione, garantisce un buon range di adattamento al passo delle greche della lamiera.
Dimensioni: 107 x 90 x 60 mm / **Materiale**: acciaio inox AISI 304
Finitura: naturale / **Fissaggio sulla piastra LDV023**: 1 vite TE in acciaio M12 x 40 mm con dado e rondella piana / **Fissaggio alla struttura**: 4 morsetti tipo B.
Peso: 3,57 Kg. Conforme alla norma EN 795:1996 e A1:2000 Classe A1

Anchor point equipped with fixing plate for scarce bearing structures, approved for one operator only. The plate is designed to house clips and, thanks to the adjustment slots, ensures a good range of adaptation to the step of the corrugated sheets.
Dimensions: 107x90x60 mm / **Material**: AISI 304 stainless steel
Finish: natural / **Mounting on LDV023 plate**: 1 steel M12x40 mm hex head screw with nut and flat washer. / **Mounting to structure**: 4 B type clips.
Weight: 3.57 Kg In compliance with EN795:1996 and A1:2000 Class A1

Art. LDV055K-U

Punto d'ancoraggio con morsetti S-5!
Anchor point with S-5! terminals

Piastra di fissaggio per strutture con scarsa capacità portante con punto d'ancoraggio omologato per un operatore. La piastra è studiata per ospitare i morsetti e, grazie alle asole di regolazione, garantisce un buon range di adattamento al passo delle greche della lamiera.
Dimensioni: 107 x 90 x 60 mm / **Materiale**: acciaio inox AISI 304
Finitura: naturale / **Fissaggio sulla piastra LDV023**: 1 vite TE in acciaio M12 x 40 mm con dado e rondella piana / **Fissaggio alla struttura**: 4 morsetti tipo U.
Peso: 3,57 Kg Conforme alla norma EN 795:1996 e A1:2000 Classe A1

Anchor point equipped with fixing plate for scarce bearing structures, approved for one operator only. The plate is designed to house clips and, thanks to the adjustment slots, ensures a good range of adaptation to the step of the corrugated sheets.
Dimensions: 107x90x60 mm / **Material**: AISI 304 stainless steel
Finish: natural / **Mounting on LDV023 plate**: 1 steel M12x40 mm hex head screw with nut and flat washer. **Mounting to structure**: 4 U type clips / **Weight**: 3.57 Kg
In compliance with EN795:1996 and A1:2000 Class A1

Art. AP036

Punto d'ancoraggio
Anchor Point

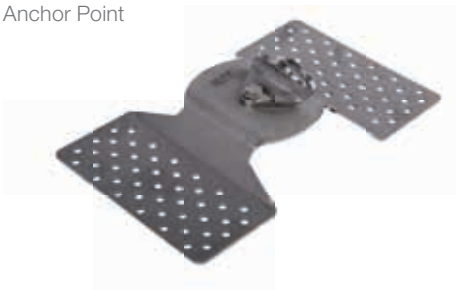

Si utilizza su lamiere grecate in acciaio o alluminio. È composto da una piastrina di ancoraggio e un'apposita piastra per il fissaggio su coperture in lamiera (grecata o aggraffata). AP36 è omologato per un operatore.
Dimensioni: 371 x 230 x 40 mm
Materiale: acciaio inox AISI 304
Finitura: naturale / **Fissaggio**: 8 rivetti 7,7 a fiore in alluminio, dotati di rondella in EPDM.
Peso: 1,70 Kg. Conforme alla norma EN 795:2012 tipo A

It is used on corrugated metal sheet and it is composed by a small anchor plate with its fixing plate for metal roofs (corrugated or seam).
AP36 is certified for one user.
Dimensions: 371x230x40 mm
Material: AISI304 stainless steel
Finishing: natural / **Fixing**: 8 aluminum peel rivets 7,7 with EPDM washer.
Weight: 1,70 Kg. In compliance with EN 795:2012 type A

Permanent anchor devices

Art. AP35

Punto d'ancoraggio per doppia graffatura
Anchor point for double seaming roof

Si utilizza come dispositivo di ancoraggio per la protezione di un SOLO operatore su coperture doppia aggraffatura in lamiera/ alluminio [conforme alla EN 795:2012 Tipo A].
Materiale: piastra in AISI 304; punto di ancoraggio in lega d'alluminio EN AB 46100; morsetti in alluminio / **Finitura**: naturale
Dimensioni: 350 x 118 x 42 mm (le dimensioni possono variare in funzione del morsetto)
Fissaggio: 3 morsetti S-5! clamps Mini (tipo E); viteria di collegamento in A2-70
Spessore della piastra: 3 mm / **Peso complessivo del dispositivo**: 2,10 Kg

It is used as an anchor device for one user on a double standing seam roofing [EN 795:2012 Type A compliant].
Material: plate in AISI 304; anchor point in EN AB 46100 aluminium alloy; aluminium clamps / **Finish**: natural
Dimensions: 350x118x42 mm (dimensions may vary depending on clamps)
Fixing: 3 S-5! mini clamps (type E); screwing in A2-70;
Plate thickness: 3 mm / **Weight**: 2,10 kg

Art. LDV049

Punto d'ancoraggio con collare bituminoso
Anchor point with bituminous collar.

Si utilizza su coperture con guaina bituminosa. Si fissa direttamente sopra la copertura con un'ancorina metallica passante M10 ed è dotato di guaina per il ripristino dell'impermeabilizzazione. Omologato per 1 operatore
Dimensioni collare guaina: 500 x 500 mm. Altezza supporto: 101 mm
Materiale: acciaio inox, alluminio e collare bituminoso.
Finitura: naturale / **Fissaggio**: 1 ancorina metallica M10, **Peso**: 2,40 Kg. Conforme alla norma EN 795:2012 tipo A

Used on roofs with bituminous sheaths. Fastened directly over the roof with an M10 metal rod and equipped with a sheath for restoring waterproofing. Approved for 1 operator
Sheath collar dimensions: 500x500 mm Support height: 101 mm
Material: stainless steel, aluminium and bituminous collar.
Finish: natural
Mounting: 1 metal M10 anchor.
Weight: 2.40 Kg In compliance with EN795:2012 Type A

Art. SOIT411

Punto d'ancoraggio rimovibile ad occhiello
Removable eyelet anchor point

Punto d'ancoraggio omologato per un operatore rimovibile per mezzo di due movimenti volontari e distinti per evitare distacchi accidentali. Grazie all'ausilio delle apposite bussole di fissaggio (SOIT412, SOIT413 e SOIT414) può essere fissato su differenti materiali di supporto e, una volta rimosso, non crea interferenze nell'estetica del fabbricato.
Dimensioni: L=130 mm – ø 10 mm
Materiale: acciaio inox AISI 316
Finitura: naturale / **Peso**: 248 g Conforme alla norma EN 795:1996+A1:2000 Classe A1

Anchor point approved for one operator only. Removable through two voluntary and distinct movements to prevent accidental detachment. Thanks to the aid of special fastening lock bush (SOIT412, SOIT413 and SOIT414), can be mounted on different support materials and, once removed, does not create interference with factory aesthetics.
Dimensions: L=130 mm – Ø10 mm
Material: stainless steel 316
Finish: natural / **Weight**: 248 g In compliance with EN795:1996+A1:2000 Class A1

GENESI ITALIA

Dispositivi d'ancoraggio permanente

Art. SOIT412

Bussola per CLS per SOIT411.
SOIT411 bush for concrete.

Bussola per il fissaggio nel CLS del punto d'ancoraggio rimovibile art. SOIT411.
Materiale: acciaio inox
Dimensioni: L= 90 mm - Ø20 mm
Finitura: naturale
Fissaggio: con resina bi componente
Peso: 78 g

Locking bush for removable anchor points art. SOIT411 onto concrete.
Material: stainless steel
Dimensions: L= 90 mm - Ø20 mm
Finish: natural
Mounting: with dual-component resin
Weight: 78 g

Art. SOIT413

Bussola per strutture metalliche per SOIT411.
SOIT411 bush for metallic structures.

Bussola per il fissaggio su strutture metalliche del punto d'ancoraggio rimovibile art. SOIT411.
Materiale: acciaio inox
Dimensioni: L130 mm ø 20 mm
Finitura: naturale
Fissaggio: passante
Peso: 134 g

Locking bush for emovable anchor points art. SOIT411 onto metal structures.
Material: stainless steel
Dimensions: L130 mm Ø20 mm
Finish: natural
Mounting: through
Weight: 134 g

Art. SOIT414

Bussola per mattone forato.
Bush for hollow bricks.

Bussola per il fissaggio su laterizio del punto d'ancoraggio rimovibile art. SOIT411.
Materiale: acciaio inox
Finitura: naturale
Dimensioni: L = 90 mm – ø 20 mm
Peso: 110 g

Locking bush for removable anchor points art. SOIT411 on bricks.
Material: stainless steel
Finish: natural
Dimensions: L=90 mm – Ø20 mm
Weight: 110 g

Permanent anchor devices

Art. SPS-ALU12

Supporto con punto di ancoraggio in alluminio.
Support with aluminium anchor point.

Si utilizza come punto di ancoraggio omologato per 2 operatori o come punto di accesso alla copertura. È composto da un punto di ancoraggio in pressofusione d'alluminio, montato su una estrusione a sezione quadrata con base in alluminio. Non utilizzabile come supporto per linee vita conformi EN 795 tipo C
Dimensioni: 200 x 200 x h. 520 mm / **Materiale**: alluminio / **Finitura**: naturale
Fissaggio: 4 barre filettate in acciaio inox M16 x 175 mm e resina bi-componente.
Peso: 2 Kg. Conforme alla norma EN 795:2012 tipo A

Used as an anchor point approved for 2 operators or as a roof access point. Composed of an aluminium die-cast anchor point mounted on a square extrusion section with an aluminium base. Cannot be used as supports for lifelines in accordance with EN795 class C.
Dimensions: 200 x 200 x h. 520 mm
Material: aluminium / **Finish**: natural
Mounting: 4 stainless steel M16x175 mm threaded bars and dual-component resin
Weight: 2 Kg In compliance with EN795:2012 Type A

Art. SOIT426

Punto d'ancoraggio girevole saldabile.
Weldable revolving anchor point.

Punto di ancoraggio girevole a 360°. Progettato per essere installato su cemento o strutture metalliche. Possibilità di essere saldato.
Materiale: acciaio zincato.
Finitura: naturale
Dimensioni: 140 x 76 mm / **Foro**: ø 57 mm
Carico di rottura: 44 kN / **Peso**: 0,544 Kg
Conforme alla norma EN 795:1996+A1:2000 Classe B

360° rotating anchor point. Designed for installation on concrete and metal structures. Can be welded.
Material: Galvanized steel
Finish: natural
Dimensions: 140x76 mm / **Hole**: ø 57 mm
Tensile strength: 44kN / **Weight**: 0,544 Kg
In compliance with EN795:1996+A1:2000 Class B

STANDARD EN 795 CLASS D

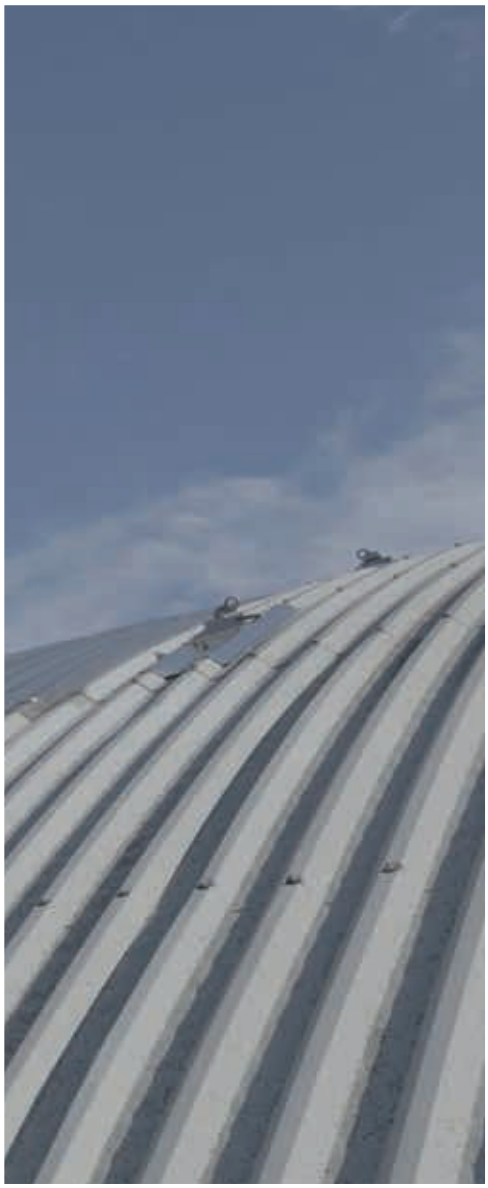

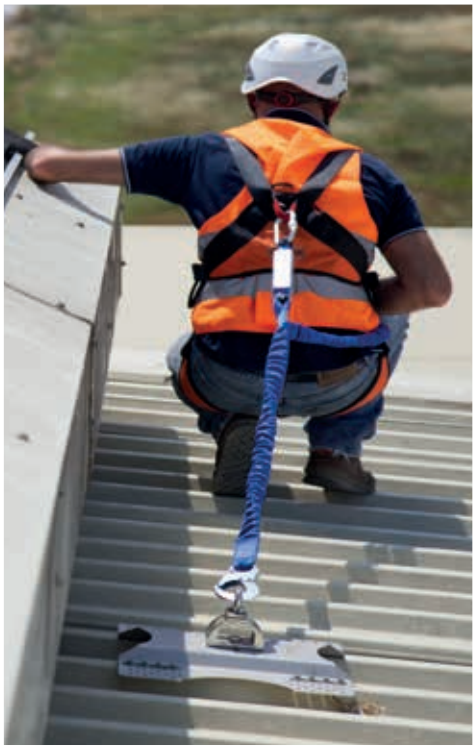

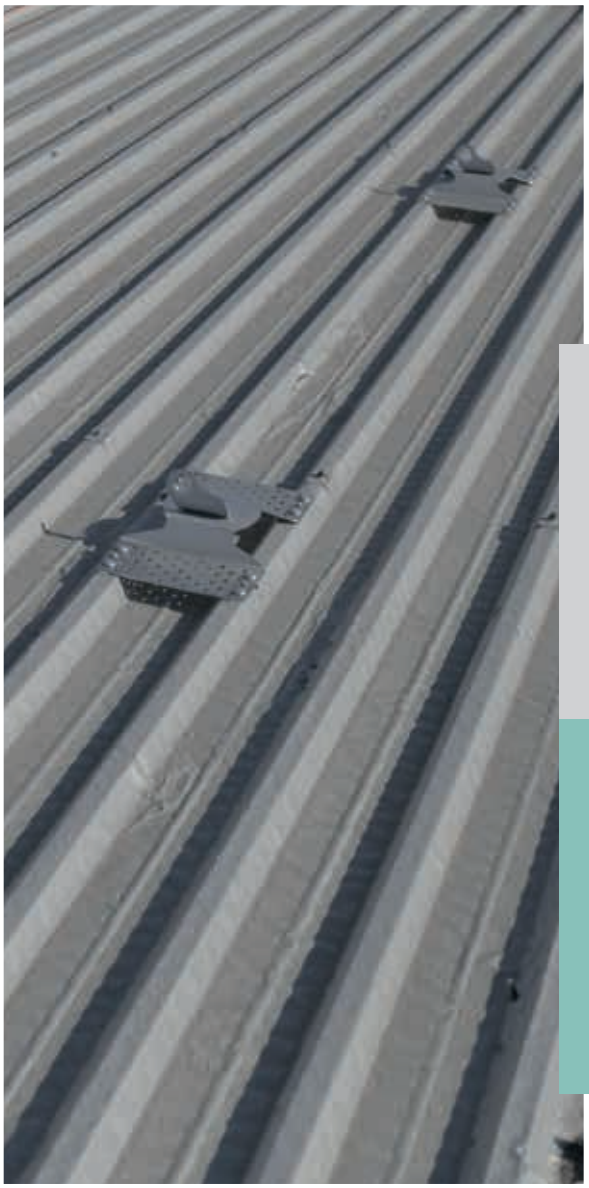

GENESI
ITALIA

Linea vita omologata per 4 operatori

Linee vita Allukemi Plus Allukemi Plus Lifelines

Lifeline approved for 4 operators

CONFORME ALLA NORMA EN 795:2012

Linee vita Allukemi Plus

Alukemi Plus Lifelines

Dispositivo di ancoraggio indeformabile conforme alla EN 795:2012 Tipo C

Tra le prime conformi alla norma tecnica EN 795:2012 e alla specifica tecnica CEN/TS 16415:2013.

La linea vita Allukemi Plus Indeformabile è un dispositivo di ancoraggio che impiega una linea di ancoraggio flessibile conforme alle direttiva della norma tecnica EN 795:2012 Tipo C e può essere utilizzata da 4 operatori contemporaneamente, in conformità alla specifica tecnica CEN/TS 16415:2013.

Gli elementi che compongono la linea sono fabbricati utilizzando una particolare lega d'alluminio pressofusa che coniuga leggerezza, resistenza meccanica e alla corrosione, e vengono fissati ai supporti utilizzando viteria in acciaio inox.

L'assorbitore LF70 della linea Allukemi Plus è stato sostituito dall'articolo AP70, un nuovo assorbitore di dimensioni più contenute, che consente di trasferire ai supporti d'estremità lo stesso carico del vecchio assorbitore.

Le balestre elastomeriche sono state sostituite da 164 molle a tazza sottoposte ad uno speciale trattamento e assiemate con un particolare metodo che consente di massimizzare le prestazioni del sistema impiegato.

Il sistema di fissaggio è stato mantenuto, mentre è stato rivisto il design del tenditore.

La linea è stata studiata per il montaggio sui pali della Serie 7003, sulle apposite piastre che consentono il fissaggio in piano o a parete e sui nuovi supporti con basi in acciaio inox AISI 304 verniciato RAL 7038.

Per utilizzare questo dispositivo di ancoraggio non sono necessari carrelli o navette: è sufficiente che l'operatore agganci il connettore del cordino o del dispositivo retrattile al cavo della linea; grazie alla sua forma, l'elemento intermedio può essere superato senza che il lavoratore debba sganciarsi dalla linea.

Indeformable anchor device complying with EN 795:2012 type C

Among the first complying with the technical standard EN 795:2012 and technical specification CEN/TS 16415:2013.

Allukemi Plus lifeline is an anchor device that employs a flexible anchor line, complies with the technical directive standard EN 795:2012 Type C and cab be used by multiple operators simultaneously, in accordance with techincal specification CEN/TS 16415:2013.

The components that form the line are manufactured using a special die-case aluminium alloy that joins lightness with mechanical and corrosive resistance, fastening to supports using stainless steel screws.

LF70 Energy absorber from Allukemi Life lifeline has been replaced by article AP70, a new absorber, smaller in dimensions, which is capable of transmitting the same load to the far end supports.

The elastomer springs have been replaced by 164 Belleville springs, under a special treatment, assembled with a proper specific method to guarantee the highest performance of the system.

The fastening system has been kept the same while the turnbuckle design has been reviewed.

This lifeline system has been studied for installation on Series 7003 supports, on specific plates that allow installation on flat surfaces, on wall and on new AISI304 stainless steel supports, RAL 7038 painted.

There is no need for shuttles when using this anchor device: the operator can connect his lanyard/retractable device connector directly to the cable; due to its shape, the intermediate element can be easily overcome without detaching from cable.

GENESI ITALIA

Linee vita Allukemi Plus

CONFORME ALLA NORMA EN 795:2012

Linee vita Allukemi Plus

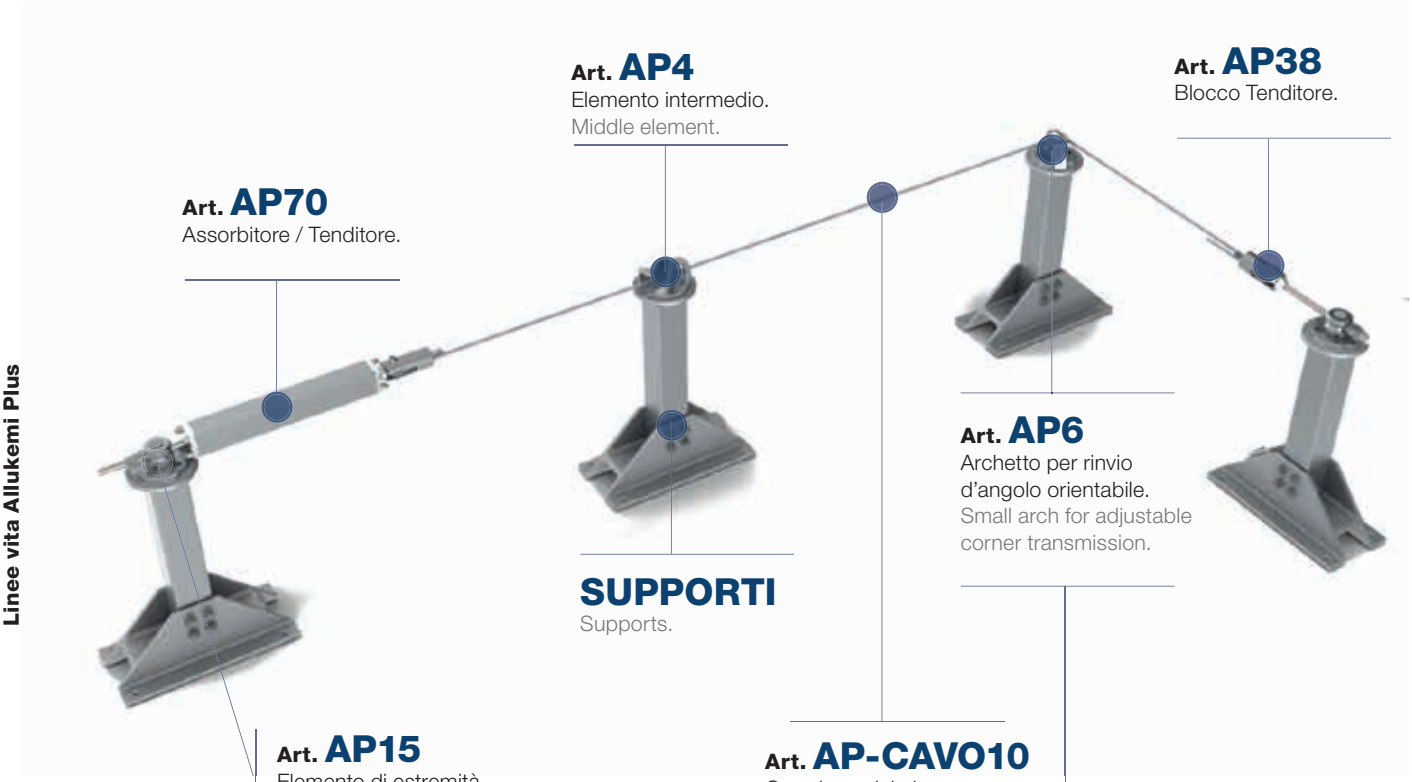

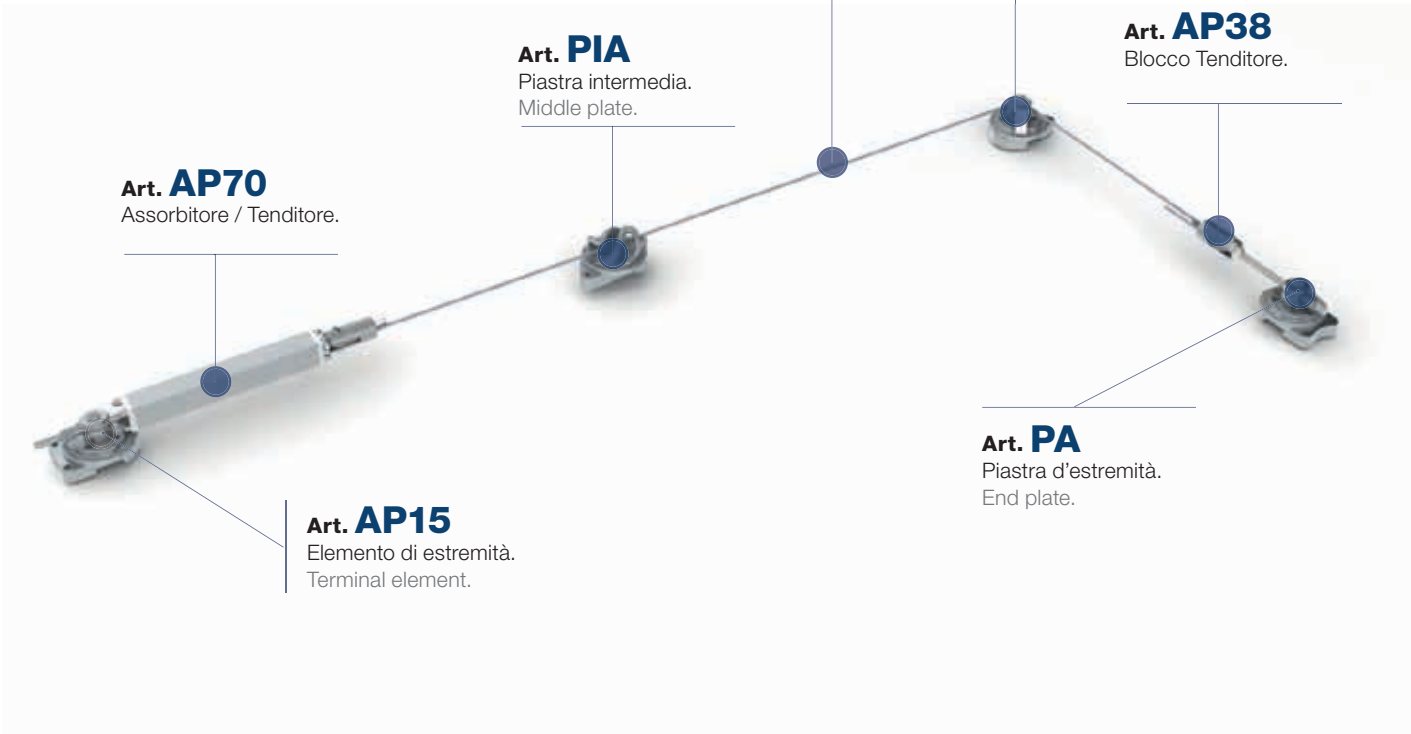

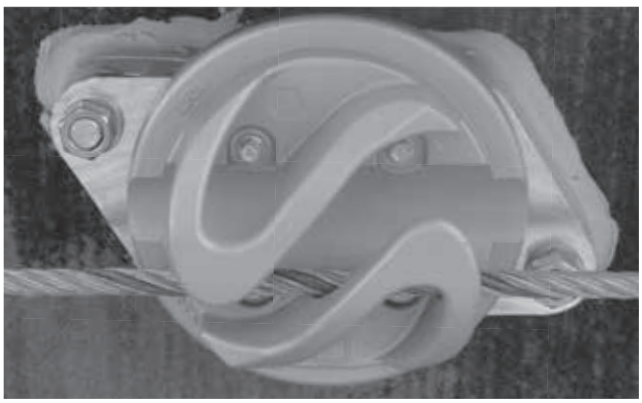

GENESI ITALIA

Linee vita Allukemi Plus

Art. AP15

Elemento di estremità.
Terminal element.

Si utilizza come punto di partenza e di arrivo della linea vita; si fissa sui supporti di estremità, su supporti speciali a disegno e sulle piastre PA e PAM per le applicazione a parete.
Materiale: pressofusione in lega di alluminio, estrusione in alluminio in lega 2011, viti in acciaio inox AISI 304
Dimensioni: ø 150 x 100 mm
Fissaggio: 4 viti autofilettanti inox 6.3 x 45 mm a testa esagonale dotate di rondelle piane con guaina di tenuta ø 16 / **Peso**: 1,10 Kg

It is used as both starting and ending point of the Lifeline; it is fixed on end supports, special drawn supports and PA and PAM plates for installation on wall.
Material: Die-cast aluminum alloy, extrusion in 2011 aluminum alloy, AISI 304 stainless steel screws.
Dimensions: ø 150 x 100 mm
Fixing: 4 self-tapping stainless steel screws, 6,3x45 mm, hexagonal head, with flat washers with Ø16 hold / **Weight**: 1,103 kg

Art. AP4

Elemento intermedio.
Middle element.

Si installa ad intervalli rettilinei non superiori a 15 m e consente il passaggio del connettore tramite un movimento sinusoidale. Si può fissare su supporti standard, su quelli speciali e sulle piastre PIA e PAM.
Materiale: pressofusione in lega di alluminio, EN AB 46100
Dimensioni: ø 150 x 64 mm
Fissaggio: 4 viti autofilettanti inox 6.3 x 45 mm a testa esagonale dotate di rondelle piane con guaina di tenuta ø 16 / **Peso**: 0,880 Kg

It is installed at straight span not superior to 15 meters and it allows the connector's passage through a sine wave movement. It can be fixed on standard intermediate supports and both on specials and PIA/ PAM plates.
Material: die-cast aluminum alloy, EN AB 46100
Dimensions: ø 150 x 64 mm
Fixing: 4 self-tapping stainless steel screws, 6,3x45 mm, hexagonal head, with flat washers with Ø16 hold / **Weight**: 0,884 kg

Art. AP6

Archetto per rinvio d'angolo orientabile.
Small arch for adjustable corner element.

Archetto che impedisce la fuoriuscita accidentale del cavo in corrispondenza dei cambi di direzione. L'archetto si posiziona nel corpo rotante dell'elemento AP15 mediante una vite in acciaio inox appositamente tornita.
Materiale: acciaio AISI 304.
Dimensioni: archetto spessore 4 mm; vite con filetto M24 passo 1,5. Inserto per chiave di chiusura M24
Fissaggio: mediante vite speciale M24 con filetto passo 1,5 / **Peso**: 0,373 Kg

Small arch that prevents the cable from coming out during changes of direction. It is placed on the revolving body of element AP15 via one special stainless steel screw.
Material: AISI 304 steel.
Dimensions: 4 mm gauge; M24 screw with thread, pitch 1,5. Insert for M24 bolt.
Fixing: by M24 special screw with thread, 1,5 pitch
Weight: 0,373 kg

Allukemi Plus Lifelines

L'assorbitore di energia/tenditore permette di ridurre l'energia cinetica in caso di caduta degli operatori connessi alla linea. È composto da 164 innovative molle a tazza ø 45 x 22.4 x 1.25 mm (DIN 2093) sottoposte ad uno speciale trattamento e disposte in 41 coppie.
Materiale: Molle a tazza in acciaio armonico Carter: in estrusione di alluminio, lega 6060-T6. Sistema di bloccaggio: estrusione d'allumiminio, lega 2011 e cuneo in AISI 304
Dimensioni: 627 x 57 x 58 mm
Peso: 6,050 Kg

The absorber reduces the kinetic energy transmitted to supports. It is composed by 164 innovative Belleville springs, dimensions 45X22,4X1,25 mm (DIN 2093), under special treatment and disposed in 41 couples.
Material: Spring steel cups. Carter: die-cast aluminum, 6060 T6 alloy. Blocking system: die-cast aluminum, 2011 alloy and AISI304 wedge.
Dimensions: 627X57X58 mm
Weight: 6,050 kg

Art. AP70

Assorbitore / tenditore.
Absorber / turnbuckle.

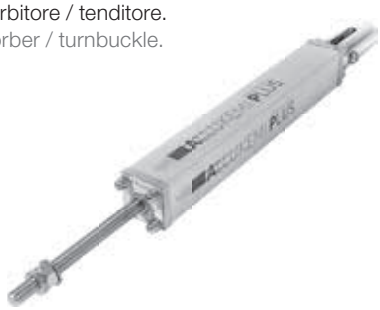

Si utilizza per ottenere il corretto tensionamento del cavo. Bloccacavo e cuneo inclusi.
Materiale: corpo del tenditore in AISI 304, sistema di bloccaggio del cavo estrusione in lega 2011 e cuneo in AISI 304
Dimensioni: 378 x 62,4 mm
Peso: 1,156 Kg

It allows the correct tension of the cable. Wedge and cable clamp included.
Material: body in AISI 304 stainless steel, cable-blocking system in die-cast 2011 alloy and wedge in AISI304.
Dimensions: 378X62,4 mm
Weight: 1,156 kg.

Art. AP38

Blocco tenditore.
Turnbuckle.

Il cavo in acciaio consente l'ancoraggio dell'operatore alla linea vita e ne consente il movimento in sicurezza lungo tutto il suo percorso. E' riconoscibile e contrassegnato esternamente da un trefolo di colore blu e internamente da una bandella marcata Genesi Italia.
Materiale: acciaio inox AISI 316
Dimensioni: ø 10 mm, 7 trefoli da 19 fili
Resistenza: > 57 kN
Peso: 0,381 Kg/mt

The steel cable allows the operator to anchor to the lifeline and to move safely along his path. Identifiable and marked on the outside by a blue colour strand and inside by a Genesi Italia marked strip
Material: AISI 316 stainless steel
Dimensions: ø 10 mm, 7 strands of 19 wires
Resistance: > 57 KN
Weight: 0,381 kg/m

Art. AP-CAVO10

Cavo in acciaio inox.
Stainless steel cable.

GENESI ITALIA

Linee vita Allukemi Plus

Art. BAX1410

Supporto.
Support.

Si utilizza come supporto per qualsiasi componente della linea. Il sostegno si compone di una base a bicchiere con una superficie laterale a tronco piramidale all'interno del quale viene inserita una prolunga in alluminio solidarizzata sotto la base mediante 4 viti autofilettanti 6.3 x 45 mm.
Materiale: base acciaio inox AISI 304; prolunga in lega di alluminio 7003-T6 cataforizzato
Dimensioni: 240 x 240 x 460 mm / **Fissaggio**: 4 barre filettate in acciaio inox M16 x 175 mm con dado e rondella e resina bi-componente

It is used as standard support for all line components. It is composed by a glass-shaped base with a pyramidal section side, having on the inside an aluminum extension fixed by four self-tapping 6,3 x 45 mm screws.
Material: AISI 304 stainless steel base; extension in 7003-T6 cataphoretic aluminum alloy. / **Dimensions**: 240 x 240 x 460 mm. / **Fixing**: four stainless steel M16 x 175 mm threaded rods with flat, washer and bi-component resin.

Art. CP-AP

Contropiastra per BAX1410,
Backplate for BAX1410,

La contropiastra CP-AP è studiata per l'applicazione con il supporto BAX1410, La contropiastra è utile nei casi di necessità di impacchettamento del supporto con la sottostruttura esistente.
Materiale: acciaio
Finitura: cataforizzata e verniciata RAL 7038
Dimensioni: 240 x 240 x 10 mm

CP-AP counter plate is studied for use with support BAX1410, This counter plate is useful when you need to wrap the support with the existing underlying structure.
Material: steel.
Finishing: cataphoretic and RAL 7038 painted.
Dimensions: 240 x 240 x 10 mm

Allukemi Plus Lifelines

Art. SAU

Supporto intermedio a base piatta.
Flat base middle support.

Si utilizza come supporto per elementi terminali e di rinvio d'angolo.
Materiale: lega di alluminio 7003
Finitura: naturale
Dim. base: 190 x 400 mm
Diam. fori: 18 mm
Torretta: 80 x 80 mm / **Altezza**: 310 mm; 510 mm / **Fissaggio**: 4 o 6 barre filettate in acciaio inox M16 x 175 mm con dado e rondella e resina bi-componente

Used as a support for end components and corner transmissions.
Material: aluminium alloy 7003
Finish: natural
Base dimensions: 190x400 mm
Hole diameter: 18 mm
Tower: 80x80 mm / **Height**: 300, 500 / **Mounting**: 4 or 6 stainless steel M16x175 mm threaded bars with nut and washer and dualcomponent resin

Art. CPU

Contropiastra per SAU e SIAU.
Backplate for SAU and SIAU.

La contro piastra CPU è studiata per l'applicazione con i supporti della serie 7003, le dimensioni e gli interassi di foratura sono calibrati per l'adattamento con i supporti a base universale SAU e SIAU.
Materiale: lega di alluminio 5754-H111
Finitura: Naturale
Dimensioni: 400 x 200 x 15 mm / **Fissaggio**: barre inox filettate M16 con dadi e rondelle inox

The CPU backplate has been designed for 7003 supports series application. The dimensions and hole wheelbases are calibrated to be adapted with universal SAU and SIAU base supports.
Material: aluminium alloy 5754-H111
Finish: Natural
Dimensions: 400x200x15 mm
Mounting: stainless steel M16 threaded bars with stainless steel nuts and washers

Art. PA

Piastra per elementi di estremità.
Fixing plate for terminal elements.

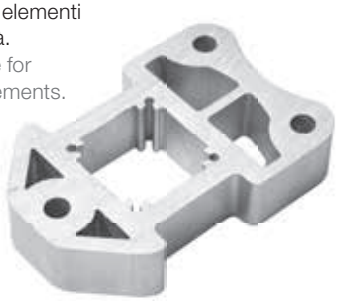

Si utilizza come supporto per elementi terminali e di rinvio d'angolo nelle installazioni a parete o in piano.
Materiale: lega di alluminio
Finitura: naturale
Dimensioni: 180 x 200 mm
Spessore: 38 mm; 105 mm / **Fissaggio**: 3 barre filettate in acciaio inox M12 x 160 mm con dado e rondella piana e resina bi-componente / **Peso**: da 0,85 Kg

Used as a support for end components and corner transmissions in wall or floor installations.
Material: aluminium alloy
Finish: natural
Dimensions: 180x200 mm
Thickness: 38 mm; 105 mm
Mounting: 3 stainless steel M12x160 mm threaded bars with nut and flat washer and dual-component resin / **Weight**: from 0,85 kg

GENESI ITALIA

Linee vita Allukemi Plus

Art. PIA

Piastra per elementi intermedi.
Fixing plate for middle elements.

Si utilizza come supporto per elementi intermedi nelle installazioni a parete o in piano.
Materiale: lega di alluminio
Finitura: naturale
Dimensioni: 100 x 233 mm
Spessore: da 38 a 105 mm
Fissaggio: 2 barre filettate in acciaio inox M12 x 160 mm con dado e rondella piana e resina bi-componente / **Peso**: da 0,78 Kg

Used as a support for middle components in wall or floor installations.
Material: aluminium alloy
Finish: natural
Dimensions: 100x233 mm
Thickness: 38 mm; 105 mm
Mounting: 2 stainless steel M12x160 mm threaded bars with nut and flat washer and dual-component resin / **Weight**: from 0,78 kg

Art. PAM

Piastra universale a parete.
Universal wall mounting plate.

Si utilizza come supporto per qualsiasi elemento in presenza di angoli interni nelle pareti di installazione.
Materiale: lega di alluminio 7003
Finitura: verniciatura RAL 9006
Dimensioni: 170 x 170 x 130 mm
Fissaggio: 3 barre filettate in acciaio inox M16 x 175 mm, con dado e rondella piana e resina bi-componente / **Peso**: 2,35 Kg

Used as a support for any element near inside corners on installation walls.
Material: aluminium alloy 7003
Finish: painted RAL 9006
Dimensions: 170x170x130 mm
Mounting: 3 stainless steel M16x175 mm threaded bars with nut and flat washer and dual-component resin
Weight: 2.35 kg

Art. PAD

Piastra doppia.
Double fixing plate.

Si utilizza come supporto per due elementi. È particolarmente utile nel caso di incrocio tra due linee vita distinte.
Materiale: lega di alluminio 5754-111.
Finitura: verniciatura RAL 9006
Dimensioni: 370 x 150 x 90 mm
Fissaggio: su supporti in lega 7003 con 4 viti autofilettanti in acciaio inox 6,3 x 45 mm
Peso: 4,20 Kg

Used as a support for two components. Especially useful with crossing between two different lifelines.
Material: aluminium alloy 5754-111.
Finish: painted RAL 9006
Dimensions: 370x150x90 mm
Mounting: on alloy 7003 supports with 4 self-tapping stainless steel 6.3x45 mm screws
Weight: 4.20 kg

Allukemi Plus Lifelines

Art. PAE

Piastra angolo esterno.
External corner plate.

Si utilizza come supporto per qualsiasi elemento, di presenza di angoli esterni nelle pareti di installazione.
Materiale: lega di alluminio 5754-111.
Finitura: verniciatura RAL 9006
Dimensioni: 180 x 200 mm
Fissaggio: 4 barre filettate M16 x 175 mm e resina bi-componente
Peso: 2,57 Kg

Used as a support for any element when near outside corners on installation walls.
Material: aluminium alloy 5754-111.
Finish: painted RAL 9006
Dimensions: 180x200 mm
Mounting: 4 M16x175 mm threaded bars and dual-component resin
Weight: 2.57 kg

Art. ATLANTE

Adattatore supporti SAU.
SAU support adapter.

Adattatore per supporti SAU, per tetti in legno con orditura dei travetti posti in appoggio sulla trave di colmo. L'adattatore Atlante, garantisce un fissaggio su quattro travetti.
Materiale: acciaio inox AISI 304
Finitura: Naturale
Dimensioni: 1000 x 460 mm
Fissaggio: 4 barre filettate in acciaio inox M16 x 175 mm e resina bi-componente

Adapter for SAU supports, for wooden roofs with beam warping resting on ridge beams. The Atlante adapter guarantees fastening on four beams.
Material: 304 stainless steel
Finish: Natural
Dimensions: 1000x460 mm
Mounting: 4 stainless steel M16x175 mm threaded bars and dual-component resin.

Art. AP11

Scossalina.
Flashing.

Si utilizza come protezione all'acqua su tutti i supporti con tubolare 80 x 80 in lega 7003. A corredo una mousse adesiva dello spessore di 5 mm, che interposta tra la superficie del palo e le due flange inibisce le possibili infiltrazioni d'acqua.
Materiale: flange in acciaio inox; viteria in inox A2-70; mousse adesiva in materiale polimerico / **Finitura**: verniciato RAL 7038 / **Dimensioni**: 151 x 151 x 30 mm (ingombro massimo) / **Fissaggio**: 2 viti TE M6 x 20 con dado autobloccante e rondella piana diam.6 mm / **Spessore della flange**: 15/10 mm / **Peso**: 0,12 Kg

It is used as water protection on all supports with tubular 80x80 alloy 7003. In addition, there is a adhesive foam seal. with a 5 mm thickness, which is interposed between the surface of the pole and the two flanges to inhibit the possible water infiltrations.
Material: stainless steel flanges; stainless steel screws A2-70; polymeric adhesive foam
Finish: painted RAL 7038 / **Dimensions**: 151x151x30 mm (maximum size)
Fixing: 2 screws TE M6x20 with locking nut and flat washer diam.6 mm
Thickness of flange: 15/10 mm / **Weight**: 0,12 kg

GENESI ITALIA

Linee vita Allukemi Plus

Le dimensioni sono puramente indicative. Ogni supporto speciale viene studiato in base alle esigenze del cantiere.
Dimensions are indicative. Each special support is designed according to the needs of the construction site.

Art. ST10

Supporto doppia falda per fissaggio su muricci e tavelloni.
Double pitch support for fastening on dwarf walls and large hollow tiles.

Materiale: base in acciaio inox, torre in lega d'alluminio 7003
Dimensioni base: 990 x 650 mm
Altezza: variabile
Inclinazione: variabile
Fissaggio: 16 barre inox filettate M16 con calza metallica e resina bi-componente.

Material: stainless steel base, aluminium alloy 7003 tower
Base dimensions: 990x650 mm
Height: variable
Inclination: variable
Mounting: 16 stainless steel M16 threaded bars with metal anchoring sleeves and dual-component resin.

Art. ST20

Supporto doppia falda per fissaggio su CLS o trave in legno.
Double pitch support for fastening on concrete or wooden beams.

Materiale: base in acciaio inox, torre in lega d'alluminio 7003
Dimensioni base: 500 x 250 mm
Altezza: variabile
Inclinazione: variabile
Fissaggio: 10 barre inox filettate M16 e resina bi-componente.

Material: stainless steel base, aluminium alloy 7003 tower
Base dimensions: 500x250 mm
Height: variable
Inclination: variable
Mounting: 10 stainless steel threaded bars and dual-component resin

Art. ST40

Supporto inclinato monofalda.
Single pitch inclined support.

Materiale: base in acciaio inox, torre in lega d'alluminio 7003
Dimensioni base: 300 x 300 mm
Altezza: variabile
Inclinazione: variabile
Fissaggio: 4 barre inox filettate M16 e resina bi-componente.

Material: stainless steel base, aluminium alloy 7003 tower
Base dimensions: 300x300 mm
Height: variable
Inclination: variable
Mounting: 4 stainless steel threaded bars and dual-component resin

Allukemi Plus Lifelines

Le dimensioni sono puramente indicative. Ogni supporto speciale viene studiato in base alle esigenze del cantiere.
Dimensions are indicative. Each special support is designed according to the needs of the construction site.

Materiale: base in acciaio inox, torre in lega d'alluminio 7003
Dimensioni base: 500 x 500 mm
Altezza: variabile
Fissaggio: 8 barre inox filettate M16, resina bi-componente e 4 controventi in acciaio inox

Material: stainless steel base, aluminium alloy 7003 tower
Base dimensions: 500 x 500 mm
Height: variable
Mounting: 8 stainless steel M16 threaded bars, dual-component resin and 4 stainless steel braces.

Art. ST90

Supporto controventato.
Braced support.

Si utilizza come supporto per elementi d'estremità, intermedi e rinvio d'angolo. Lo SCA-ALU è progettato per essere inglobato nel getto di elementi in CA o CAP: è composto da un'estrusione d'alluminio a sezione quadrata, la cui parte terminale è dotata di un foro ø 16 su ciascuna faccia per ancorare il supporto alle armature del getto di CA.
Materiale: lega di alluminio 7003
Finitura: naturale
Torretta: 80 x 80 mm
Altezza: 750 mm
Fissaggio mediante getto in CLS per almeno 25 cm di altezza

Used as a support for end, middle components and corner transmissions. The SCA-ALU has been designed to be incorporated into concrete or pre-compressed concrete casting. It is composed of a square section aluminium extrusion, whose end part is equipped with a Ø16 hole on each side to anchor the support to the concrete casting framework.
Material: aluminium alloy 7003
Finish: natural
Tower: 80x80 mm
Height: 750 mm
Mounting via concrete casting for a minimum of 25 cm in height.

Art. SCA.ALU

Supporto per getto in CLS.
Support for concrete casting.

Linea vita Securope® Securope® lifelines

Elementi di piccole dimensioni e grande adattabilità

Video prodotto

Product video

Small sized, highly adaptable components

CONFORME ALLA NORMA EN 795:2012

Linea vita Securope®

Securope® Lifeline

Dispositivo di ancoraggio conforme alla EN 795:2012 Tipo C

Linea Vita per strutture con scarsa capacità portante e coperture metalliche.

Type C lifelines.

Deformable lifelines for metal roofs and fragile structures.

La linea vita Securope® è un dispositivo di ancoraggio che impiega una linea di ancoraggio flessibile adatta per strutture e coperture con scarsa o ridotta capacità portante, grazie alla sua deformabilità che consente di dissipare l'energia generata da una caduta.

Securope® nasce per l'installazione su coperture metalliche (spessore minimo 6/10 per l'acciaio e 10/10 per l'alluminio) grazie alle apposite piastre di supporto da fissare tramite viti autoforanti e una guaina adesiva che serve a ripristinare l'impermeabilità della copertura, oppure per mezzo di clip adatte ai principali tipi di lamiera che permettono di installare la linea senza praticare fori.

Le dimensioni ridotte degli elementi che compongono il sistema e la sua adattabilità, rendono la linea Securope® particolarmente apprezzata anche per l'utilizzo su edifici di valore storico e architettonico oppure su percorsi movimentati, come ad esempio i cornicioni interni delle chiese.

Gli elementi fissi ed intermedi possono essere anche fissati direttamente a strutture portanti in C.A. o acciaio e in caso di caduta gli elementi intermedi si deformano meccanicamente assorbendo parte dei carichi che altrimenti sarebbero trasmessi alla struttura. L'intervento di un manutentore autorizzato verificherà l'integrità del sistema e ripristinerà gli elementi entrati in servizio.

Il dispositivo può essere utilizzato contemporaneamente da 4 operatori ed è conforme alla norma tecnica EN 795:2012 Tipo C e alla specifica tecnica CEN/TS 16415:2013; è coperto da garanzia decennale e soggetto a manutenzione periodica annuale.

The lifeline Securope® is an anchoring device that employs a flexible anchor line and structures suitable for roofs with low or poor bearing capacity, thanks to its deformability that allows to dissipate the energy generated by a fall.

Securope® was constructed for installation on metal roofs (minimum thickness 6/10 for steel and 10/10 for aluminium). Thanks to its special support plates which fasten via self-tapping screws and an adhesive sheath that restores roof waterproofness. It can also be mounted with special clamps adapted to the main types of roofing sheets that allow the installation of the lifeline without creating holes.

The small size of system components and its adaptability make the Securope® line especially useful on buildings of historical and architectural value or on non linear paths, like for example the interior cornices of churches.

Fixed and middle components can be mounted directly onto concrete or steel structures and, in the event of falls, middle components deform mechanically, absorbing part of the loads that would otherwise be transmitted to the structure. An authorised maintenance worker will verify system integrity and will restore components that have intervened.

The system can be used simultaneously by 4 operators and complies with the technical standard EN 795:2012 Type C and the technical specification CE/TS 16415:2013.Covered by a warranty of 10 years and must undergo an annual maintenance service.

GENESI ITALIA

Ideale per la messa in sicurezza di chi opera sulle condotte forzate

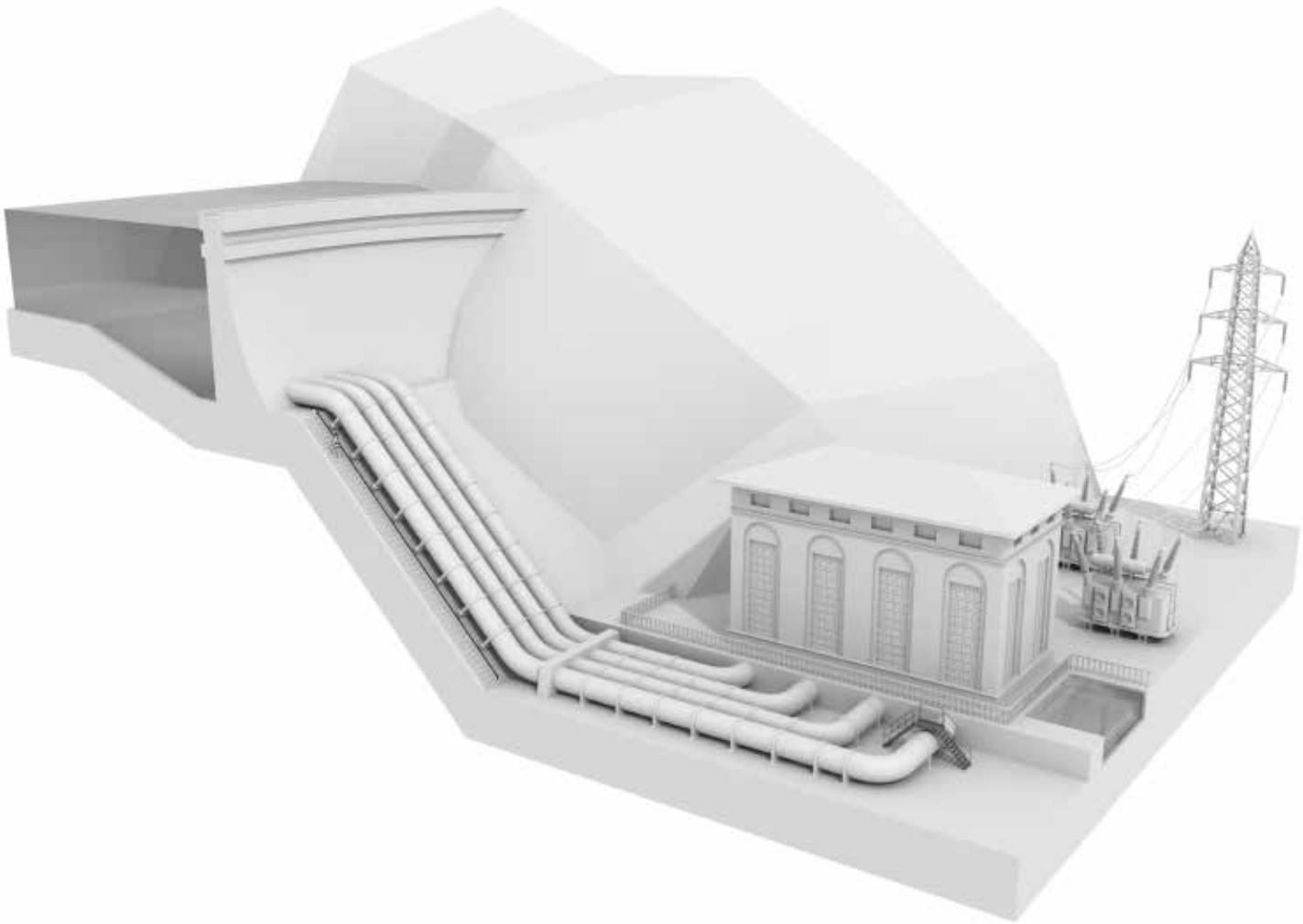

Ideal for forced pipeline network operator safety

Linea Vita® Securope® per piani inclinati

Securope® lifelines for inclined planes

La speciale navetta opera su pendenze comprese tra 15° e 65°

Il dispositivo di ancoraggio Securope® è disponibile anche nella versione con navetta per piani inclinati che permette di operare su strutture con una pendenza compresa tra 15 e 65°, come ad esempio le condotte forzate che collegano i bacini idrici alle centrali idroelettriche.

Come nella versione orizzontale e verticale, anche la navetta per piani inclinati è studiata in modo tale da consentire un passaggio fluido degli intermedi e un blocco immediato sul cavo in caso di caduta.

The special trolley operates on slopes from 15° to 65°

The anchor device Securope® is also available in a trolley version for inclined planes that allows operation on structures with slopes between 15 and 65°, like for example on forced pipeline networks connecting reservoirs and hydroelectric power plants.

As with the horizontal and vertical versions, the trolley version for inclined planes has also been designed to allow the passage of fluids at middle points and locks immediately in the event of a fall.

GENESI ITALIA

Linea vita Securope®

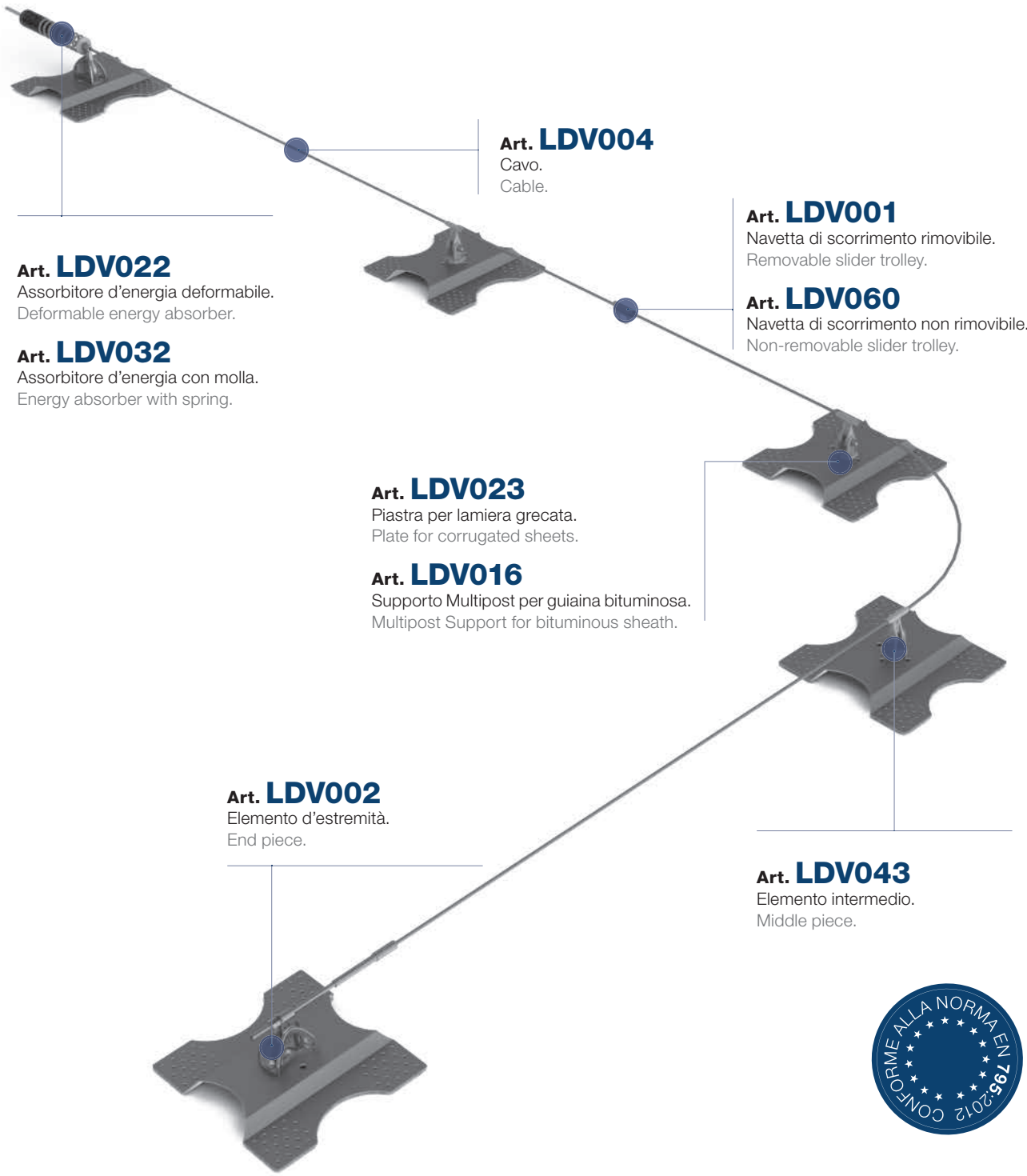

CONFORME ALLA NORMA EN 795:2012

Securope® Lifeline

GENESI ITALIA

Linea vita Securope®

Art. LDV001

Navetta di scorrimento rimovibile.
Removable slider trolley.

La navetta rimovibile con connettore è omologata per un operatore ed è indispensabile per l'utilizzo della linea vita. Consente il superamento degli intermedi e dei tratti curvi senza che l'operatore debba sganciarsi dal cavo.
Materiale: acciaio inox 410
Peso: 0,436 Kg

The removable trolley with connector is approved for one operator and is essential for the lifeline use. Allows the slider transition over middle or curved section parts without operator having to unhook the trolley.
Material: 410 stainless steel
Weight: 0,436 Kg

Art. LDV060

Navetta di scorrimento non rimovibile.
Non-removable slider trolley.

La navetta non rimovibile con connettore è omologata per un operatore ed è indispensabile per l'utilizzo del sistema. Consente il superamento degli intermedi e dei tratti curvi senza che l'operatore debba sganciarsi dal cavo. Non può essere rimossa dalla linea.
Materiale: acciaio inox 410 – connettore in acciaio
Peso: 0,441 Kg

This non-removable trolley with connector is approved for one operator and is essential for lifeline use. Allows the slider transition over middle or curved section parts without the operator having to unhook the trolley. Cannot be removed from the line.
Material: stainless steel 410 - steel connector
Weight: 0,441 Kg

Art. LDV093

Carrello di scorrimento per dispositivo retrattile.
Slider trolley for retractable system.

Il carrello di scorrimento per dispositivo retrattile è omologato per un operatore ed è indispensabile per l'utilizzo del sistema a soffitto e a parete con un dispositivo anticaduta retrattile. Consente il superamento degli intermedi e dei tratti curvi senza che l'operatore debba sganciarsi dal cavo. Non può essere rimosso dalla linea.
Materiale: acciaio inox 410 – connettore in acciaio
Peso: 0,847 Kg

This non-removable trolley with connector is approved for one operator and is essential for system use. Allows the slider transition over middle or curved section parts without the operator having to unhook the trolley. Cannot be removed from the line.
Material: stainless steel 410 - steel connector
Weight: 0,847 Kg

Securope® Lifeline

Art. LDV075

Dispositivo anticaduta guidato per piani inclinati.
Guided fall arrest device for inclined surfaces.

Si utilizza su linee vita con un'inclinazione compresa tra 15° e 65. L'operatore aggancia alla propria imbracatura il connettore del dispositivo anticaduta guidato che lo accompagna sia in fase di salita che di discesa e, in caso di caduta, si blocca automaticamente sul cavo impedendo lo scivolamento verso il basso.
Materiale: dispositivo in acciaio inox, connettore in alluminio.
Finitura: naturale
Peso: 0,6 Kg

Used on lifelines with an inclination between 15° and 65°. The operator hooks the guided fall arrest device connector to his harness. The device accompanies the operator as he moves both up and down and, in the event of a fall, automatically locks on the cable to prevent him from falling.
Material: stainless steel device, aluminium connector.
Finish: natural
Weight: 0,60 Kg

Art. LDV002

Elemento d'estremità.
End piece.

L'elemento d'estremità è montato su piastre, supporti o direttamente alla struttura.
Materiale: acciaio inox AISI 316
Dimensioni: 110 x 60 x 110 mm
Fissaggio: su piastra LDV023 tramite 2 viti M12 x 40 mm con rondella piana e dado M12; Su CLS tramite 2 barre filettate M12 x 160 mm e resina bi componente.
Peso: 0,670 Kg

The end piece is mounted on plates, supports or directly to the structure.
Material: 316 stainless steel
Dimensions: 110 x 60 x 110 mm
Mounting: on plate LDV023 by means of 2 M12x40 mm screws with flat washer and M12 nut. On concrete by means of 2 M12x160 mm threaded bars and dual-component resin.
Weight: 0,670 Kg

Art. LDV043

Elemento intermedio.
Middle piece.

L'elemento intermedio, posto a distanze variabili in funzione della lunghezza totale della linea, consente un passaggio sicuro dell'utilizzatore senza doversi sganciare dalla linea vita.
Materiale: acciaio inox AISI 316
Dimensioni: 110 x 60 x 70 mm
Fissaggio alla piastra art. LDV023: vite M12 x 40 mm con rondella piana e dado M12.
Fissaggio su CLS: 1 barra filettata M12 x 160 mm e resina bi-componente.
Peso: 0,469 Kg

The intermediate element, placed at variable distances depending on the total length of the line, allows safe passage of the user without having to disengage from the lifeline.
Material: stainless steel AISI 316
Dimensions: 110 x 60 x 70 mm
Fixing to the plate art. LDV023: M12x40 mm screw with flat washer and nut M12.
Fixing of CLS: 1 M12x160 mm threaded rod and two-component resin.
Weight: 0,469 Kg.

GENESI ITALIA

Linea vita Securope®

Art. LDV022

Assorbitore d'energia deformabile.
Deformable energy absorber.

Si utilizza per ridurre l'energia cinetica e attutisce il colpo. In caso di caduta la sfera in acciaio presente nell'assorbitore penetra nel cilindro in Teflon deformandolo per assorbire l'energia cinetica, rendendo necessaria la sostituzione dell'elemento.
Materiale: cilindro in teflon, biglia e rondella in acciaio inox
Dimensioni: 207 x ø 37 mm
Peso: 0,455 Kg

Used to reduce the kinetic energy and absorbs the shok. In case of a fall the steel ball penetrates the absorber present in the Teflon cylinder deform to absorb the kinetic energy, making it necessary to replace the item.
Material: Teflon cylinder, stainless steel bead and washer
Dimensions: 207 x ø37 mm
Weight: 0,455 Kg

Art. LDV032

Assorbitore d'energia deformabile con molla.
Deformable energy absorber with spring.

Si utilizza per ridurre l'energia cinetica e attutisce il colpo. In caso di caduta la sfera in acciaio presente nell'assorbitore penetra nel cilindro in Teflon deformandolo per assorbire l'energia cinetica, rendendo necessaria la sostituzione dell'elemento.
Materiale: cilindro in teflon, molla, biglia e rondella in acciaio inox
Dimensioni: 207 x ø 55 mm + molla
Peso: 0,953 Kg

Used to reduce the kinetic energy and absorb the shok. In case of a fall the steel ball penetrates the absorber present in the Teflon cylinder thus deforming it to absorb the kinetic energy. After the system has stopped a fall, the shok absorber must be replaced.
Material: Teflon cylinder, stainless steel spring, bead and washer
Dimensions: 207 x ø55 mm + spring
Weight: 0,953 Kg

Art. LDV005

Cilindro di chiusura.
Clamping cylinder.

Il cilindro di chiusura montato in aderenza alla biglia dell'assorbitore d'energia oppure all'elemento terminale consente il corretto serraggio del cavo che avviene mediante pressatura.
Materiale: acciaio inox AISI 304
Dimensioni: 100 x ø 13 mm
Fissaggio: tramite apposita pressatrice, l'elemento viene meccanicamente solidarizzato al cavo
Peso: 0,061 Kg

The clamping cylinder, mounted in adherence to the energy absorber washer or to the end component, allows for correct cable closure by crimping.
Material: AISI 304 stainless steel
Dimensions: 100 x ø13 mm
Mounting: the component is mechanically solidarised to the cable by special press
Weight: 0,061 Kg

Securope® Lifeline

Il tenditore assicura il giusto tensionamento del cavo e chiude la linea. Il serraggio del cavo sull'elemento avviene mediante pressatura.
Materiale: acciaio inox AISI 304
Dimensioni: 300 x ø 13 mm
Fissaggio: tramite apposita pressatrice, l'elemento viene meccanicamente solidarizzato al cavo
Peso: 0,230 Kg

The tensioner ensures correct cable tensioning and closes the line. Cable tightening on the component is carried out using a dedicated crimper.
Material: 304 stainless steel
Dimensions: 300 x ø13 mm
Mounting: the component is mechanically solidarised to a strand head by special press
Weight: 0,230 Kg

Art. LDV025

Tenditore.
Tensioner.

Il cavo in acciaio inox semirigido consente l'ancoraggio dell'operatore alla linea vita verticale e ne consente il movimento in sicurezza lungo tutto il suo percorso
Materiale: acciaio inox AISI 316
Dimensioni: ø 8 mm, 7 trefoli da 7 fili
Resistenza: > 40 kN
Peso: 0,300 Kg/mt

The semi-rigid stainless steel cable allows the operator to anchor the vertical lifeline and to move safely along his path.
Material: AISI 316 stainless steel
Dimensions: ø 8 mm, 7 strands of 7 wires
Resistance: > 40 Kn
Weight: 0,30 Kg/m

Art. LDV006

Cavo.
Cable.

L'anello di chiusura montato in aderenza agli elementi intermedi consente di realizzare cambi di direzione e assicura il corretto tensionamento del cavo.
Materiale: acciaio inox AISI 304
Dimensioni: 30 x ø 13 mm
Fissaggio: tramite apposita pressatrice, l'elemento viene meccanicamente solidarizzato al cavo. Si posiziona all'interno delle curve o dopo ogni tratto rettilineo di lunghezza superiore a 50/60 m. / **Peso**: 0,018 Kg

The closing ring installed in adherence to the middle components allows for direction changes and guarantees correct cable tensioning.
Material: 304 stainless steel
Dimensions: 30 x ø13 mm
Mounting: the component is mechanically solidarised to the cable by special press. It is positioned inside the curves or after each straight section of a length exceeding 50/60 m.
Weight: 0,018 Kg

Art. LDV027

Anello di chiusura.
Closing ring.

GENESI ITALIA

Linea vita Securope®

Art. LDV026

Cilindro di giunzione.
Junction cylinder.

Si utilizza quando è necessario prolungare la linea e in caso di sostituzione parziale del cavo. Montato alle estremità di due cavi adiacenti, ripristina la continuità del sistema.
Materiale: acciaio inox AISI 304
Dimensioni: 200 x ø 13 mm
Fissaggio: tramite apposita pressatrice, l'elemento viene meccanicamente solidarizzato al cavo
Peso: 0,119 Kg

Used when the line must be elongated and or for partial cable replacement. Mounted to the end of the two adjacent cables, it restores system continuity.
Material: 304 stainless steel
Dimensions: 200 x ø13 mm
Mounting: the component is mechanically solidarised to the cable by special press
Weight: 0,119 KG

Art. LDV038

Giunzione con tenditore.
Tensioner junction.

Si utilizza per ripristinare la continuità del cavo e contemporaneamente tendere due tratti di linea.
Materiale: acciaio inox AISI 304
Dimensioni: 310 x ø13 mm
Fissaggio: tramite apposita pressatrice, l'elemento viene meccanicamente solidarizzato al cavo
Peso: 0,275 Kg

Used to restore cable continuity and tensioning the two line sections.
Material: 304 stainless steel
Dimensions: 310 x ø13 mm
Mounting: the component is mechanically solidarised to the cable by special press
Weight: 0,275 Kg

Art. LDV048

Incrocio 3 vie.
3 branches switches.

Si utilizza per l'intersezione di 3 tratti di linea vita. Grazie alla particolare struttura, la navetta raggiunge il centro dell'elemento che ruota fino a 360° consentendo il passaggio ad un altro tratto di cavo.
Materiale: acciaio inox AISI 304
Dimensioni: 410 x 410 x 110 mm
Fissaggio: 4 viti M12 x 40 mm con dado e rondella
Peso: 8,50 Kg

Use for the intersection of three lifelines). The glider is shifted to the centre and then it can rotate up to 360°.
Material: 304 stainless steel
Dimensions: 410 x 410 x 100 mm
Mounting: 4 M12 x 40 mm TE screw with washer and nuts.
Weight: 8.50 Kg

Securope® Lifeline

Art. LDV050

Incrocio 4 vie.
4 branches switches.

Si utilizza per l'intersezione di 2 linee vita. Grazie alla particolare struttura, la navetta raggiunge il centro dell'elemento che ruota fino a 360° consentendo il passaggio ad un altro tratto di cavo.
Materiale: acciaio inox AISI 304
Dimensioni: 410 x 410 x 110 mm
Fissaggio: tramite apposita pressatrice, l'elemento viene meccanicamente solidarizzato al cavo / **Peso**: 9,00 Kg

Use for the intersection of two lifelines.
The glider is shifted to the centre and then rotates by 360°.
Material: 304 stainless steel
Dimensions: 410 x 410 x 110 mm
Mounting: 4 M12 x 40 mm TE screw with washer and nuts.
Weight: 9.00 Kg

Art. LDV023

Piastra per lamiera grecata.
Plate for corrugated sheets.

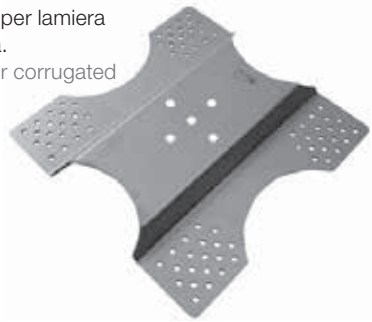

Le piastre per lamiera grecata sono componenti speciali calcolati e testati con l'intera linea direttamente dal produttore per l'utilizzo su lamiere grecate in acciaio con spessore superiore ai 6/10, o alluminio di spessore almeno 10/10,
Materiale: acciaio inox AISI 304
Dimensioni: 330 x 360 x 30 mm
Interasse fissaggi: da 210 a 330 mm
Fissaggio: 16 viti speciali e guaina isolante adesiva / **Peso**: 2,00 Kg

Special plates for corrugated sheets have been designed, tested and certified with the entire line directly by the manufacturer. Applied on steel sheets with thickness over 6/10 or for aluminium with thickness of at least 10/10,
Material: 304 stainless steel
Dimensions: 330 x 360 x 30 mm
Mounting wheelbase: from 210 to 330 mm
Mounting: 16 special screws with double-sided adhesive mastic strips / **Weight**: 2.00 Kg

---

Art. LDV023K-E

Piastre per lamiera grecata con morsetti S-5!.
Corrugated sheet with S-5! clamps.

La piastra è stata studiata per adattarsi ai morsetti S-5! e, grazie alle asole di regolazione, consente un buon range di adattamento al passo delle greche.
Materiale: acciaio inox AISI 304
Dimensioni: 250 x 650 x 30 mm
Interasse fissaggi: da 350 e 620 mm
Fissaggio: su lamiera con 4 morsetti S-5!
Peso: 3,70 Kg

The plate has been designed to adapt to S-5! terminals and, thanks to the adjustment slots, allows a good range of adaptation to different steps of corrugation.
Material: 304 stainless steel
Dimensions: 250 x 650 x 30 mm
Mounting wheelbase: from 350 to 620 mm
Mounting: on sheets with 4 s-5! clips
Weight: 3.70 Kg

GENESI ITALIA

Linea vita Securope®

Art. LDV023K-Z

Piastre per lamiera grecata con morsetti S-5!.
Corrugated sheet with S-5! clamps.

La piastra è stata studiata per adattarsi ai morsetti S-5! e, grazie alle asole di regolazione, consente un buon range di adattamento al passo delle greche.
Materiale: acciaio inox AISI 304
Dimensioni: 250 x 650 x 30 mm
Interasse fissaggi: da 350 e 620 mm
Fissaggio: su lamiera con 4 morsetti S-5!
Peso: 3,70 Kg

The plate has been designed to adapt to S-5! terminals and, thanks to the adjustment slots, allows a good range of adaptation to different rib wheel bases of corrugated.
Material: 304 stainless steel
Dimensions: 250 x 650 x 30 mm
Mounting wheelbase: from 350 to 620 mm
Mounting: on sheets with 4 s-5! clips
Weight: 3,70 Kg

Art. LDV023K-B

Piastre per lamiera grecata con morsetti S-5!.
Corrugated sheet with S-5! clamps.

La piastra è stata studiata per adattarsi ai morsetti S-5! e, grazie alle asole di regolazione, consente un buon range di adattamento al passo delle greche.
Materiale: acciaio inox AISI 304
Dimensioni: 250 x 650 x 30 mm
Interasse fissaggi: da 350 e 620 mm
Fissaggio: su lamiera con 4 morsetti S-5!
Peso: 3,70 Kg

The plate has been designed to adapt to S-5! terminals and, thanks to the adjustment slots, allows a good range of adaptation to different rib wheel bases of corrugated.
Material: 304 stainless steel
Dimensions: 250 x 650 x 30 mm
Mounting wheelbase: from 350 to 620 mm
Mounting: on sheets with 4 s-5! clips
Weight: 3,70 Kg

Art. LDV023K-U

Piastre per lamiera grecata con morsetti S-5!.
Corrugated sheet with S-5! clamps.

La piastra è stata studiata per adattarsi ai morsetti S-5! e, grazie alle asole di regolazione, consente un buon range di adattamento al passo delle greche.
Materiale: acciaio inox AISI 304
Dimensioni: 250 x 650 x 30 mm
Interasse fissaggi: da 350 e 620 mm
Fissaggio: su lamiera con 4 morsetti S-5!
Peso: 3,70 Kg

The plate has been designed to adapt to S-5! terminals and, thanks to the adjustment slots, allows a good range of adaptation to different rib wheel bases of corrugated.
Material: 304 stainless steel
Dimensions: 250 x 650 x 30 mm
Mounting wheelbase: from 350 to 620 mm
Mounting: on sheets with 4 s-5! clips
Weight: 3,70 Kg

Securope® Lifeline

Art. LDV015

Piastra doppia ad angolo.
Double angular plate.

Montato sui supporti della linea 7003 o Multipost, serve per realizzare curve utilizzando due elementi intermedi.
Materiale: acciaio inox AISI 304
Dimensioni: 420 x 60 x 20 mm - sp.3 mm
Fissaggio: al supporto tramite 1 vite M12
Peso: 1,50 Kg

Mounted on 7003 line or Multi-post supports, used to create elbows using two middle components.
Material: 304 stainless steel
Dimensions: 420x60x20 mm - th.3 mm
Mounting: to supports by means of 1 M12 screw
Weight: 1,50 Kg

Art. LDV016

Supporto Multipost.
Multipost support.

Si utilizza su tetti piani tipo “Predalles”, in laterocemento e su coperture in cui la lamiera grecata fa da cassero inferiore, con spessore superiore a 7.5 mm e un strato isolante di circa 10 cm.
Materiale: acciaio inox AISI 304 e guaina bituminosa
Dimensioni: Tronco di cono ø 225 x 153 mm; piastra base 381 x 381 mm; collare ø 700 mm
Fissaggio: tramite 4 ancorine in acciaio zincato M10 lunghezza 330 mm o 4 barre filettate M 10 e resina bi-componente. / **Peso**: 3,70 Kg

Used on flat “Predalles” type roofs, in concrete and masonry and on roofs where corrugated sheets make up the lower formwork, with a thickness of over 7.5 mm and an insulating layer of about 10 cm.
Material: AISI 304 stainless steel and bituminous sheath
Dimensions: Truncated cone ø 225 x 153 mm, base plate 381 x 381 mm, collar ø 700 mm
Mounting: by means of 4 galvanized steel M10 anchors with length 330 mm or 4 M10 threaded bars and dual-component resin. / **Weight**: 3.70 Kg

---

Art. PAS

Adattatore supporti linea 7003
per Securope®.
7003 line support adapter
for Securope®.

Il supporto PAS è studiato per le applicazioni della linea Securope® sui supporti della serie 7003.
Materiale: lega di alluminio 5754-H111
Finitura: Naturale
Dimensioni: 150 x 100 x 20 mm
Fissaggio: 4 viti automaschianti inox TE 6,3 x 45 mm con guarnizione inox/EPDM Ø16 mm

The PAS support has been studied for application on the Securope® line on 7003 supports series.
Material: aluminium alloy 5754-H111
Finish: Natural
Dimensions: 150x100x20 mm
Mounting: 4 self-tapping stainless steel 6.3x45 mm hex head screws with stainless steel/EPDM Ø 16 mm gasket.

GENESI ITALIA

Linea vita Securope®

Art. LDV035

Supporto per switch LDV050 e LDV048.
LDV050 and LDV048 switch support.

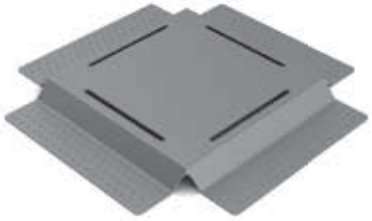

Si utilizza per il montaggio degli incroci a tre e quattro vie su tetti in lamiera grecata.
Materiale: acciaio inox AISI 304
Finitura: Naturale
Dimensioni: 515 x 515 x 40 mm
Fissaggio: 16 viti speciali e guaina isolante adesiva

It is used for mounting the three-and four-way intersections on steel deck roof.
Material: AISI 304 stainless steel
Finish: Natural
Dimensions: 515 x 515 x 40 mm
Mounting: 16 special screws with double-sided adhesive mastic strips

Art. LDV054

Elemento d'estremità per fissaggio a parete.
Internal wall lifeline mounting end element.

Si utilizza per l'installazione di una linea vita Securope® tra due pareti verticali o a soffitto.
Materiale: acciaio inox AISI 304
Finitura: naturale
Dimensioni: 1060 x 130 mm
Fissaggio: 2 barre filettate M12 x 160 mm e resina bi-componente
Peso: 0,708 Kg

It is used for mounting the Securope® lifeline between two vertical walls or to the ceiling.
Material: AISI 304 stainless steel
Finish: Natural
Dimensions: 1060 x 130 mm
Mounting: 2 M12 x 160 mm threaded bars and dual-component resin.
Weight: 0,708 kg

Art. LDV053

Elemento d'estremità con assorbitore d'energia per fissaggio a parete.
Internal wall lifeline mounting end element with integrated energy absorber.

Si utilizza, in combinazione con l'elemento d'estremità art. LDV054, per l'installazione di una linea vita Securope® tra due pareti verticali o a soffitto.
Materiale: acciaio inox AISI 304
Finitura: naturale
Dimensioni: 850 x 100 mm
Fissaggio: 2 barre filettate M12 x 160 mm e resina bi-componente
Peso: 3,464 Kg

It is used with end piece LDV054 for mounting the Securope® lifeline between two vertical walls or to the ceiling.
Material: AISI 304 stainless steel
Finish: Natural
Dimensions: 850 x 100 mm
Mounting: 2 M12 x 160 mm threaded bars and dual-component resin.
Weight: 3,464 kg

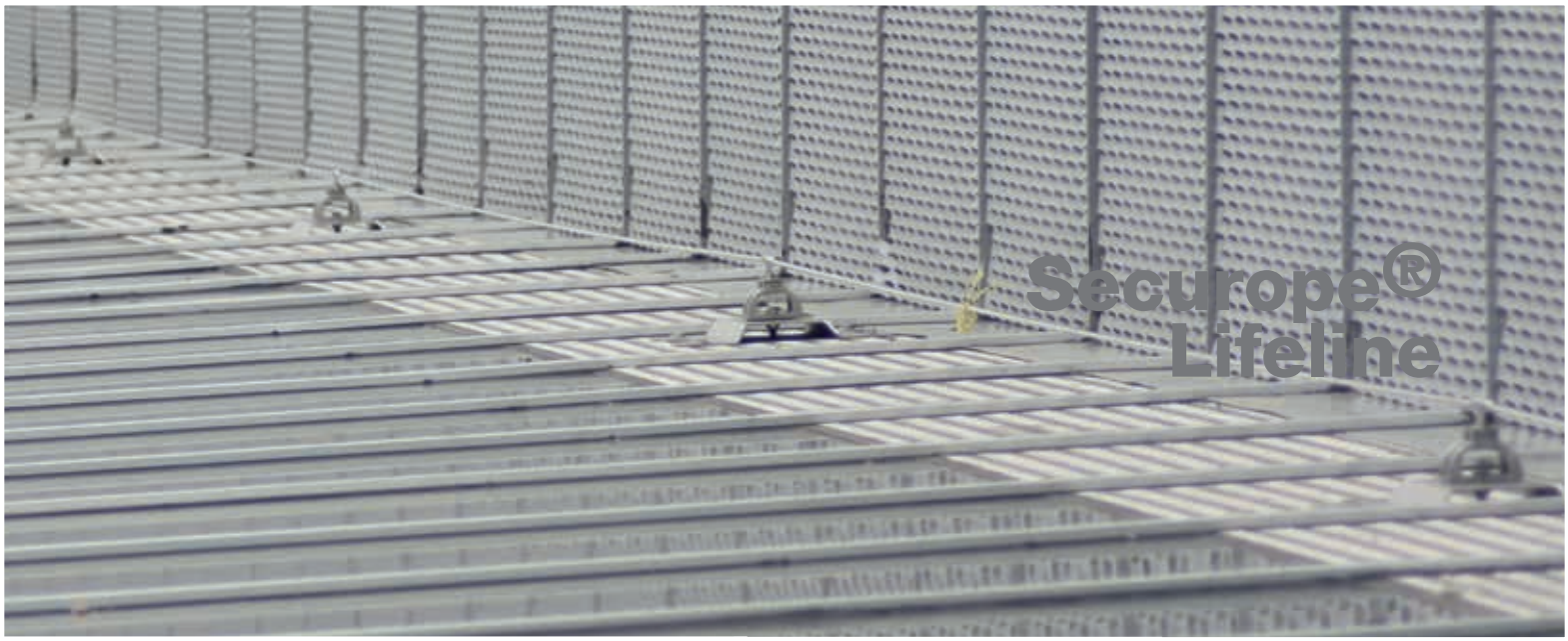
Securope®
Lifeline

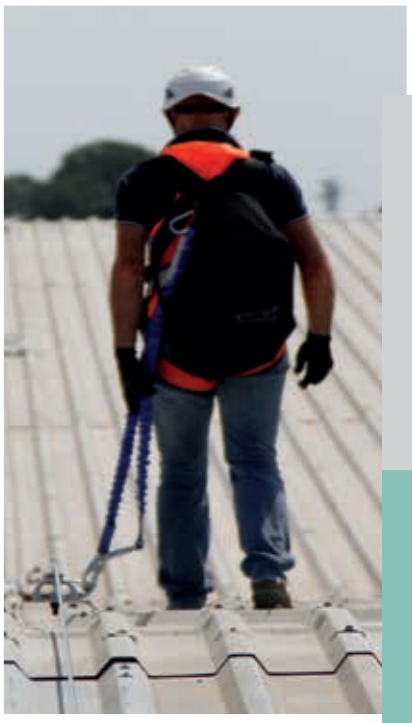

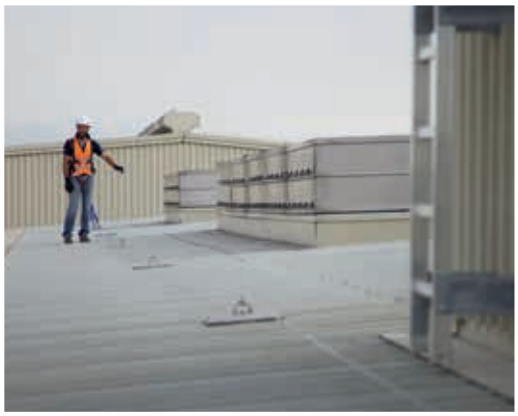

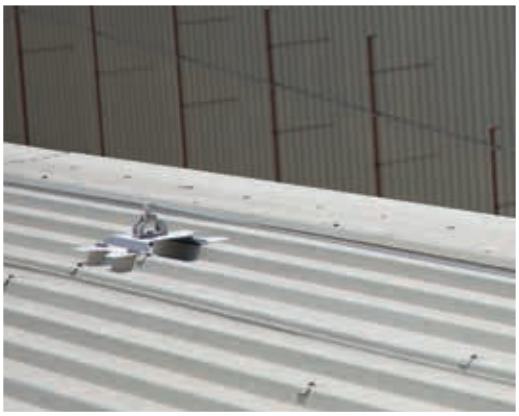

Tempi di posa ridotti e facilità di montaggio

Linea vita Easy Solution Easy Solution lifelines

Reduced installation time and easy assembly

CONFORME ALLA NORMA EN 795:2012

Kit Linea vita Easy Solution

Easy Solution lifeline kits

Dispositivo di ancoraggio di Tipo C EN 795:2012

Linea vita su fune disponibile in pratici kit da 15, 30 e 45 m.

Anchor device complying with EN 795:2012 Type C

Lifeline of rope avaible in practical 15, 30 and 45 m kits.

Easy Solution è la nuova linea vita deformabile su fune interamente ideata da Somain Italia. E' un dispositivo conforme alla nuova EN 795:2012 e alla specifica tecnica CEN/TS 16415:2013, per consentire a più utenti di connettersi simultaneamente allo stesso dispositivo su fune.

La linea vita è caratterizzata da un nuovo sistema di bloccaggio del cavo che sostituisce i tradizionali morsetti con un sistema "quick-fix": il risultato è una riduzione dei tempi di posa e l'eliminazione dei problemi legati alla mancata o errata installazione dei morsetti. Inoltre è possibile portare il cavo alla giusta tensione senza l'ausilio di paranco e morsetto tendifune.

Easy Solution è composta da elementi d'estremità orientabili che, in caso di caduta, forniscono al cavo il gioco necessario per agevolarne la defomazione e minimizzare così le sollecitazioni sui supporti, mentre un tenditore incorporato nella forcella che blocca il cavo. Elementi intermedi con ali converse poste ad una distanza maggiore per permett re un più agevole passaggio del connettore ed infine un assorbitore d'energia ancora più performante rispetto a quelli impiegati nelle altre linee di tipo C di Somain Italia.

Tutti gli elementi che compongono la linea vita sono privi di saldature e sono stati studiati per adattarsi a diversi tipi di supporti a seconda delle esigenze e per ridurre sia i tempi di posa sia la quantità di utensili differenti necessari per il montaggio.

Easy Solution is a new deformable lifeline that has been entirely designed by Somain Italia. Complying with the new EN 795:2012 and with the technical specification CEN/TS16415:2013, allows multiple users to simultaneously connect to the same rope device.

This lifeline is characterised by a new cable locking system that replaces the traditional clamps with a "quick-fix" system. The result is a reduction in installation time and the elimination of problems related to missing or incorrect terminal installation. This allows the cable to reach the correct tensioning without the use of a lever hoist and rope tensioner terminal.

Easy Solution is composed of orientable end pieces which, in the event of a fall, provides the ease to deform the cable to minimise stress on supports. Middle components with converse wings set at a larger distance allow easier connector passage.
The tensioner is built into a fork to lock the cable and, finally, a more powerful energy absorber is used with respect to those used on other Somain Italia type C lines.

All components making up the device are weld-free and have been studied to adapt different types of supports according to the requirements and to reduce both installation time and the number of different tools required for assembly.

GENESI ITALIA

Linea vita Easy Solution

CONFORME ALLA NORMA EN 795:2012

Linea vita Easy Solution

Art. ES KIT 15

Kit linea vita rettilinea da 15 m.
Straight 15 m lifeline kit.

Il kit ES KIT 15 comprende:

- n. 2 elementi terminali,
- 15 mt di cavo in acciaio ø 8 mm
- n. 1 tenditore,
- n. 1 assorbitore di energia
- n. 2 supporti
- n. 1 Cartello identificativo obbligatorio universale art. CA00,

The ES KIT 15 includes:

- 2 end pieces
- 15 m steel cable ø8 mm
- 1 tensioner
- 1 energy absorber
- 2 supports
- 1 Mandatory universal identification sign

Art. ES KIT 30

Kit linea vita rettilinea da 30 m.
Straight 30 m lifeline kit.

Il kit ES KIT 30 comprende:

- n. 2 elementi terminali,
- n. 1 elemento intermedio
- 30 mt di cavo in acciaio ø 8 mm
- n. 1 tenditore,
- n. 1 assorbitore di energia,
- n. 3 supporti
- n. 1 Cartello identificativo obbligatorio universale art. CA00,

The ES KIT 30 includes:

- 2 end pieces
- 1 middle piece
- 30 m steel cable ø8 mm
- 1 tensioner
- 1 energy absorber
- 3 supports
- 1 Mandatory universal identification sign

Art. ES KIT 45

Kit linea vita rettilinea da 45 m.
Straight 45 m lifeline kit.

Il kit ES KIT 45 comprende:

- n. 2 elementi terminali,
- n. 2 elemento intermedi
- 45 mt di cavo in acciaio ø 8 mm
- n. 1 tenditore,
- n. 1 assorbitore di energia,
- n. 4 supporti
- n. 1 Cartello identificativo obbligatorio universale art. CA00,

The ES KIT 45 includes:

- 2 end pieces
- 2 middle pieces
- 45 m steel cable ø8 mm
- 1 tensioner
- 1 energy absorber
- 4 supports
- 1 Mandatory universal identification sign

Easy Solution Lifelines

Art. ES15

Elemento d'estremità.
End piece.

Si fissa sui supporti standard o speciali e si utilizza come punto di partenza e arrivo della linea vita. La testa orientabile asseconda la deformazione del cavo in caso di caduta.
Materiale: acciaio inox AISI 304 / **Dimensioni**: piattello ø 125 mm; h. 66 mm
Fissaggio: 4 viti automaschianti TE 6,3 x 45 mm in acciaio inox con guarnizione EPDM ø 16 mm / **Fissaggio**: 4 viti automaschianti TE 6,3 x 45 mm in acciaio inox con guarnizione EPDM ø 16 mm
Peso: 1,50 Kg / Vendibile solo all'interno dei kit ES KIT 15, ES KIT 30 e ES KIT 45.

Fastens on standard or special supports and is used as a lifeline starting or end point. The rotating head eases cable deformation in the event of a fall.
Material: AISI 304 stainless steel
Geometry: plate ø 125 mm, h. 66 mm
Mounting: 4 self tapping 6.3X45 mm stainless steel hex head screws provided with EPDM sheath Ø 16. / **Weight**: 1,50 Kg
Can only be sold as part of ES KIT 15, ES KIT 30 and ES KIT 45 kits.

Art. ES4

Elemento intermedio.
Middle piece.

Si installa ad intervalli rettilinei compresi tra i 3 e i 15 m dagli elementi che lo precedono e lo seguono e consente il passaggio del connettore tramite un movimento sinusoidale. Si installa sui supporti standard o speciali appositamente dimensionati per resistere alle sollecitazioni massime indotte in caso di caduta.
Materiale: acciaio inox AISI 304 / **Dimensioni**: 125 x 113 x 61 mm
Fissaggio: 4 viti automaschianti TE 6,3 x 45 mm in acciaio inox con guarnizione EPDM ø 16 mm / **Peso**: 1,06 Kg Vendibile solo all'interno dei kit ES KIT 15, ES KIT 30 e ES KIT 45.

Installed on straight sections ranging from 3 to 15 m from one another, allowing the connector passage through a sinusoidal movement. Installs on standard or special supports that have been specially sized to withstand maximum stress caused by a retained fall.
Material: AISI 304 stainless steel
Geometry: 125x113x61 mm / **Mounting**: 4 self tapping 6.3X45 mm stainless steel hex head screws provided with EPDM sheath Ø 16. / **Weight**: 1.06 Kg Can only be sold as part of ES KIT 15, ES KIT 30 and ES KIT 45 kits.

Art. ES10

Assorbitore d'energia.
Energy absorber.

Il blocco assorbitore d'energia/tenditore consente di ridurre l'energia cinetica in caso di caduta e attutire il colpo. In caso di caduta una biglia in acciaio inox attraversa un cilindro in gomma NR85shA posto all'interno del carter di protezione rendendo necessaria la sostituzione del cilindro in gomma.
Materiale: acciaio inox AISI 304 e gomma NR85shA
Dimensioni: 605 x 122 mm
Peso: 3,20 g / Vendibile solo all'interno dei kit ES KIT 15, ES KIT 30 e ES KIT 45.

The energy/tensioner absorber lock reduces the kinetic energy in the event of a fall and reduces the shok. In the event of a fall, a stainless steel hemisphere crosses an NR85shA rubber cylinder set inside the protective carter, making it necessary to replace the rubber cylinder.
Material: AISI 304 stainless steel and NR85shA rubber
Dimensions: 605x122 mm
Net weight: 3,20 Kg Can only be sold as part of ES KIT 15, ES KIT 30 and ES KIT 45 kits.

GENESI ITALIA

Linea vita Easy Solution

Art. ES3

Tenditore.
Tensioner.

Consente di applicare la pre-tensione del cavo della linea vita. Si innesta nella parte centrale dell'elemento d'estremità e, regolando il dado M16, permette il corretto tensionamento del cavo. E' dotato del nuovo sistema di bloccaggio rapido "quick fix".
Materiale: acciaio inox AISI 304
Dimensioni: lunghezza totale 290 m
Peso: 0,65 Kg
Vendibile solo all'interno dei kit ES KIT 15, ES KIT 30 e ES 45

It allows to pre-tension the cable of the lifeline. It is grafted in the central part of the end element and, by adjusting the M16 nut, allows the correct tensioning of the cable. It is equipped with the new lock system "quick fix".
Material: AISI 304 stainless steel
Dimensions: total length 290 m
Weight: 0,65 Kg
Can only be sold as part of ES KIT 15, ES KIT 30 and ES KIT 45 kits.

Art. ES11

Cavo in acciaio inox.
Stainless steel cable.

L'operatore connette il proprio DPI al cavo per muoversi in sicurezza lungo tutto il suo percorso.
Materiale: acciaio inox AISI 316
Dimensioni: ø 8 mm, 7 trefoli da 19 fili
Resistenza: > 36 kN

The operator connects his PPE to the cable to move safely along his path.
Material: AISI 316 stainless steel
Dimensions: ø 8 mm, 7 strands of 19 wires
Resistance: > 36 KN

Art. ES06

Rinvio d'angolo.
Corner transmission.

Si utilizza per effettuare cambi di direzione orizzontali e si fissa su appositi supporti standard o su supporti speciali appositamente dimensionati per resistere alle sollecitazioni massime indotte in caso di caduta. Deve essere posto tra 3 e 15 m dagli elementi di partenza o intermedi che lo precedono o seguono.
Materiale: acciaio inox AISI 304; rotella centrale in lega d'alluminio / **Dimensioni**: ø125 x 60 mm / **Fissaggio**: 4 viti automaschianti TE 6,3 x 45 mm in acciaio inox con guarnizione EPDM ø 16 mm / **Peso**: 0,95 Kg

Used to carry out horizontal changes of direction and fixed on standard or special supports that have been specially sized to withstand maximum stress induced in the event of a fall. Must be set at no less than 3 and no more than 15 m from starting/middle components that precede/follow them.
Material: AISI 304 stainless steel, aluminium alloy central wheel / **Dimensions**: ø125 x 60 mm / **Mounting**: 4 self tapping 6.3X45 mm stainless steel hex head screws provided with EPDM sheath Ø 16. / **Weight**: 0,950 Kg

Art. ES50

Supporto standard a base piatta.
Standard post with flat base.

Si utilizza come supporto per tutti gli elementi della linea Easy Solution. E' composto da una base a bicchiere all'interno della quale viene inserita una prolunga in alluminio solidarizzata al di sotto del bicchiere mediante 4 viti autofilettanti 6.3 x 45mm.
Materiale: base in acciaio con trattamento di cataforesi; prolunga in lega di allumio 7003-T6
Finitura: torre naturale; base cataforizzata / **Dimensioni base**: 240 x 240 x 460 mm
Fissaggio: 4 barre filettate in acciaio inox M16 x 175 mm con dado e rondella e resina bi-componente / **Peso**: 8,5 Kg

Used as a support for all Easy Solution line components. It is composed by a glass-shaped base in which it is inserted an aluminum extension fixed by four self-tapping 6,3X45mm screws.
Material: steel base with cataphoretic treatment. Extension in 7003 T-6 aluminum alloy.
Finish: natural tower, cataphorized base / **Base dimensions**: 240x240x460 mm
Mounting: 4 stainless steel M16X175mm threaded rods with nut, washer and bi-component resin / **Weight**: 8.5 Kg

Easy Solution Lifelines

Si utilizza come supporto per tutti gli elementi della linea Easy Solution. E' composto da una base a bicchiere all'interno della quale viene inserita una prolunga in alluminio solidarizzata al di sotto del bicchiere mediante 4 viti autofilettanti 6.3 x 45mm.
Materiale: base in acciaio con trattamento di cataforesi; prolunga in lega di allumio 7003-T6
Finitura: torre naturale; base cataforizzata / **Dimensioni base**: 240 x 240 x 460 mm - incl. 30% / **Fissaggio**: 4 barre filettate in acciaio inox M16 x 175 mm con dado e rondella e resina bi-componente / **Peso**: 10 Kg

Used as a support for all Easy Solution line components. It is composed by a glass-hut shaped base for roofs with 30% slope. An aluminum extension is put inside the base and it is fixed by four self-tapping 6,3X45, screws.
Material: steel base with cataphoretic treatment. Extension in 7003 T-6 aluminum alloy.
Finish: natural tower, cataphorized base / **Base dimensions**: 250x300x460 mm - incl. 30% / **Mounting**: 4 stainless steel M16X175mm threaded rods with nut, washer and bi-component resin. / **Weight**: 10 Kg

Art. ES50C

Supporto standard a base a capanna.
Standard post with gable base.

Si utilizza per il fissaggio di tutti gli elementi della linea Easy Solution su pareti, volumi tecnici o in presenza di angoli interni. E' composto da una torre in alluminio unita al supporto in acciaio inox mediante viti in acciaio inox.
Materiale: torre in alluminio lega 7003; base in acciaio inox AISI 304
Finitura: torre naturale; base verniciatura RAL 7038
Dimensioni: 180 x 200 x 160 mm / **Diam fori**: 18 mm / **Fissaggio**: 3 barre filettate in acciaio inox M16 x 175 mm con dado e rondella e resina bi-componente / **Peso**: 5,0 Kg

Used for fastening all Easy Solution line components on walls, structural elements or in the presence of internal corners. Made of an aluminium tower joined to a stainless steel support by means of stainless steel screws.
Material: aluminium alloy 7003 tower, stainless steel AISI 304 base
Finish: natural tower, RAL 7038 painted base / **Dimensions**: 180x200x160 mm
Hole diam: 18 mm / **Mounting**: 3 stainless steel M16x175 mm threaded bars with nut and washer and dual-component resin / **Weight**: 5.0 Kg

Art. ES-SP

Supporto a parete.
Wall support.

Adattatore per supporti ES50 per tetti in legno con orditura dei travetti posti in appoggio sulla trave di colmo. L'adattatore garantisce un fissaggio su quattro travetti.
Materiale: acciaio inox AISI 304
Finitura: Naturale
Dimensioni: 1000 x 460 mm
Fissaggio: 4 barre filettate in acciaio inox M16 x 175 mm e resina bi-componente

Adapter for ES50 supports, for wooden roofs with beam warping resting on ridge beams. The Atlante adapter guarantees fastening on four beams.
Material: AISI 304 stainless steel
Finish: Natural
Dimensions: 1000x460 mm
Mounting: 4 stainless steel M16x175 mm threaded bars and dual-component resin.

Art. ATLANTE 100G-KIT

Adattatore per supporti ES-UNIVERSAL.
ES-UNIVERSAL support adapter.

La contro piastra CP-ES è studiata per l'applicazione con i supporti ES50, La contropiastra è utile nei casi di necessità di impacchettamento del supporto con la sottostruttura esistente.
Materiale: acciaio con trattamento cataforesi
Finitura: Naturale
Dimensioni: 240 x 240 x 10 mm
Fissaggio: barre inox filettate M16 con dadi e rondelle inox

The CP-ES-BP backplate has been designed for ES-BP supports application. The backplate is useful whenever coupling the support with the existing sub-structure is necessary.
Material: steel base with cataphoretic treatment.
Finish: Natural
Dimensions: 240 x 240 x 10 mm
Mounting: stainless steel M16 threaded bars with stainless steel nuts and washers

Art. CP-ES

Contropiastra per supporti ES-BP.
Backplate for ES-BP.

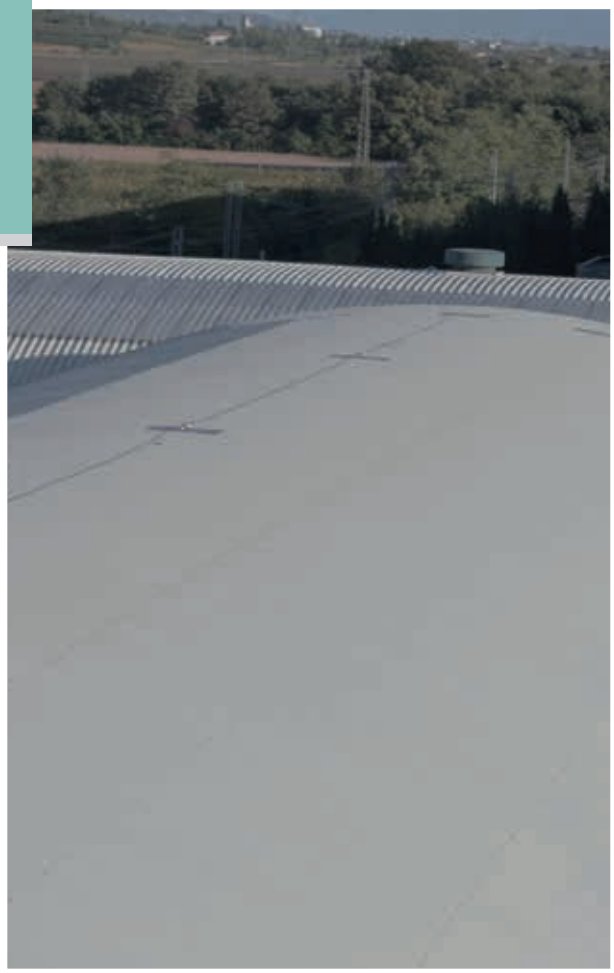

GENESI
ITALIA

Linea vita deformabile per tetti verdi

Linea vita Diasafe® Diasafe® lifeline

Deformable lifeline for roof gardens

Linea vita Diasafe®

Diasafe® Lifeline

Dispositivo di ancoraggio di Tipo C

Dispositivo di ancoraggio su fune flessibile adatta all'installazione su coperture verdi.

La linea vita Diasafe® è una dispositivo di ancoraggio su fune flessibile, studiato per l'installazione su coperture verdi e conforme alla norma tecnica EN 795:2012 tipo C.

Si monta su corpi morti da posizionare in copertura in appoggio su un tappeto geotessile: il peso del terriccio manterrà in posizione i supporti e fornirà la resistenza necessaria per consentire alla linea di resistere alla caduta di un operatore.

I supporti sono composti da una base in acciaio e un corpo deformabile in materiale plastico che mantiene il cavo ad un'altezza di circa 32 cm. Il corpo metallico è coperto da un cono in fibra di vetro rinforzata che, in caso di caduta, si abbatte garantendo la stabilità del sistema e mantenendo intatta la base a 4 bracci.

La linea vita Diasafe® può essere installata su coperture piane o con un'inclinazione massima di 5°, è omologata per 1 operatore ed è soggetta a revisione annuale.

Type C Anchor device

Anchor device on flexible cable suitable for installation on green roofs.

The Diasafe® flexible lifeline is an anchor device concived for roof garden safety, complying with EN 795:2012 Type C technical standards.

It is installed on ballasts to be positioned on a roof and resting on a geotextile mat. The weight of the topsoil will keep supports in place and will provide the necessary strength, enabling the line to withstand the forces generetaed by the fall of an operator.

Supports are composed by a steel base and a deformable plastic material body which keeps the rope to a height of approximately 32 cm (from the supports base).

The Diasafe® lifeline can be installed on flat or inclined roofs (less than 5°) and it is approved for a use by a single operator. It must undergo annual review.

GENESI ITALIA

Linea vita Diasafe®

Art. LDV001

Navetta di scorrimento rimovibile.
Removable slider trolley.

La navetta rimovibile con connettore è omologata per un operatore ed è indispensabile per l'utilizzo della linea vita. Consente il superamento degli intermedi e dei tratti curvi senza che l'operatore debba sganciarsi dal cavo.
Materiale: acciaio inox 410
Peso: 0,436 Kg

The removable trolley with connector is approved for one operator and is essential for the lifeline use. Allows the slider transition over middle or curved section parts without operator having to unhook the trolley.
Material: 410 stainless steel
Weight: 0,436 Kg

Art. LDF008

Supporto a corpo morto.
Mooring support.

Si utilizza in appoggio sul telo geotessile e consente il fissaggio di tutti gli elementi che compongono la linea.
Materiale: base in acciaio inox. Corpo conico in materiale plastico
Dimensioni: 300 x 300 x 32 cm

It rests on the geotextile mat and allows the fixing of all the elements that make up the line.
Material: stainless steel base. Conical body in plastic material
Dimensions: 300x300x32 cm

Art. LDF012

Boccola d'estremità.
End bush.

Si posiziona all'estremità esterna dell'Ancoraggio Green Art. LDF014 e in corrispondenza delle estremità della linea vita.

It is positioned at the outer end of the Green Anchorage Art. LDF014 and the ends of the life line.

Diasafe® Lifeline

Si utilizza per fissare il cavo sul supporto LDF008.

It is used to secure the cable on the support LDF008.

Art. LDF014

Ancoraggio Green.
Green anchorage.

Il cavo in acciaio inox semirigido consente l'ancoraggio dell'operatore alla linea vita verticale e ne consente il movimento in sicurezza lungo tutto il suo percorso
Materiale: acciaio inox AISI 316
Dimensioni: ø 8 mm, 7 trefoli da 7 fili
Resistenza: > 40 kN
Peso: 0,300 Kg/mt

The semi-rigid stainless steel cable allows the operator to anchor the vertical lifeline and to move safely along his path.
Material: AISI 316 stainless steel
Dimensions: ø 8 mm, 7 strands of 7 wires
Resistance: > 40 KN
Weight: 0,30 Kg/m

Art. LDV006

Cavo in acciaio inox.
Stainless steel cable.

GENESI
ITALIA

Binario deformabile in alluminio anodizzato

Binario Securail® Securail® rails

Video prodotto

Product video

Anodised aluminium deformable rails

Binario Securail®

Securail® Rails

Dispositivo di ancoraggio a rotaia conforme alla EN 795:1996 e A1:2000 classe D

Binario adatto per lavori in quota caratterizzati da limitati tiranti d'aria.

Securail® è un dispositivo di ancoraggio a rotaia idoneo ai lavori in quota dove è necessario eliminare la freccia d'inflessione a causa della presenza di tiranti d'aria ridotti e rispondente alla norma tecnica EN 795:1996 e A1:2000 Classe D. E' particolarmente indicato per l'utilizzo all'interno di ambiti industriali, come ad esempio sulle vie di corsa dei carroponti, oppure sotto hangar e tettoie.

Il dispositivo è costituito da un profilo d'alluminio estruso da fissare, tramite apposite staffe posizionate ogni 3 metri, a parete, a soffitto oppure a pavimento.

Il binario Securail® consente l'ancoraggio di 4 operatori, con un massimo di 2 per campata, equipaggiati di un carrello di scorrimento attraverso il quale connettono i propri DPI. Il dispositivo è garantito 10 anni e deve essere sottoposto a manutenzione ordinaria periodica (intervallo massimo 1 anno) e straordinaria, in caso di caduta dell'operatore.

Rail anchoring device complying with EN 795:1996 and A1:2000 Class D.

Rail suitable for works at height, characterised by limited clearance distances.

Securail® is a anchor rail device suitable for works at height where it is necessary to eliminate the deflection arrow due to a reduced clearance distance. Complying with EN 795:1996 and A1:2000 Class D standards. Particularly suitable inside industrial environments like overhead crane, runways or under hangars and roofs.

The devices is made of an aluminium extruded profile fastened to the floor, wall or ceiling with special brackets set every 3 metres.

Securail® allows anchorage of 4 operators with a maximum of 2 per span, equipped with a trolley connected to their own PPE. The device is covered by a 10-year guarantee it must undergo periodic maintenance (at least 1 time per year) and special maintenance in the event of an operator fall.

Binario - Securail®

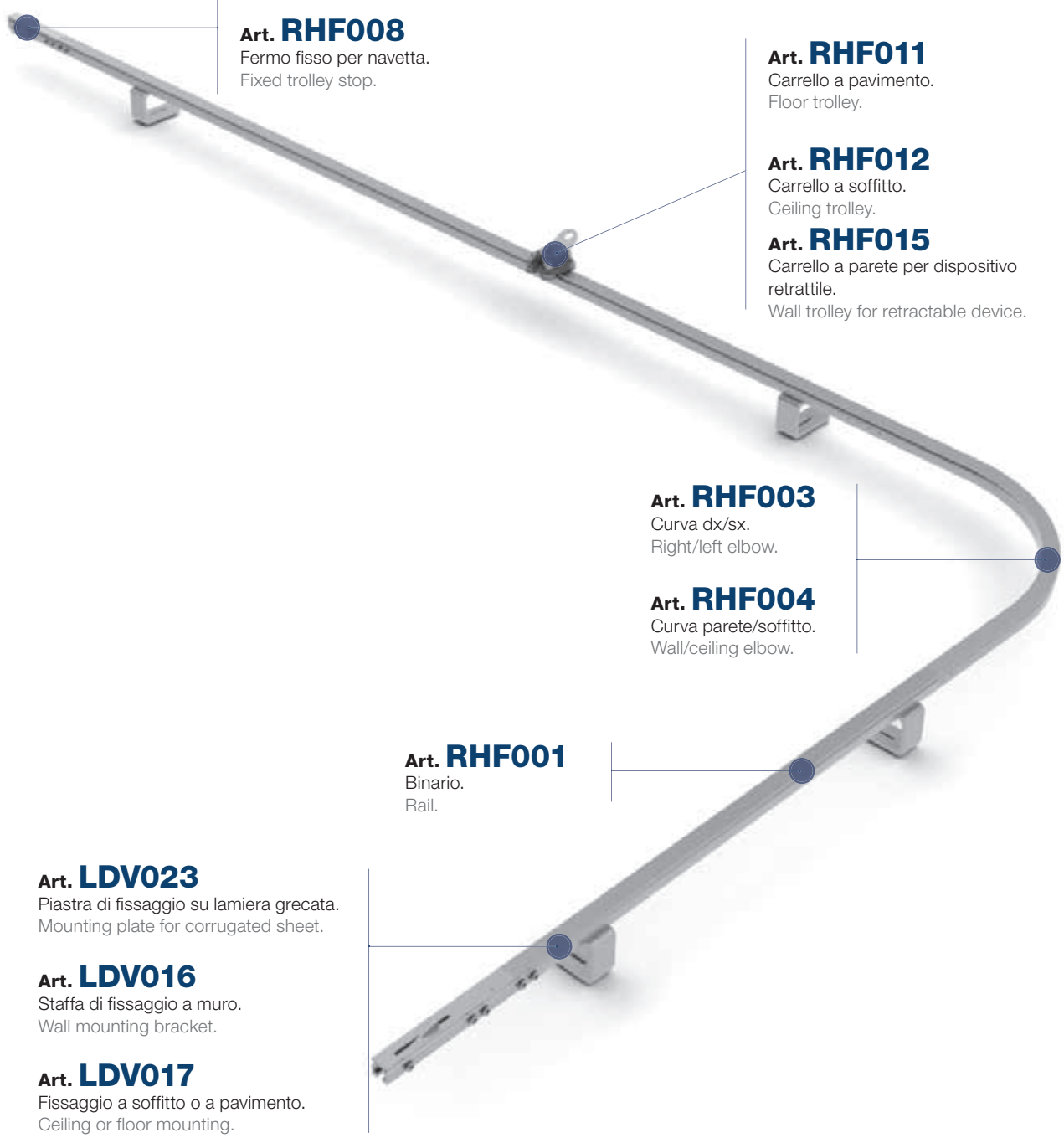

Art. RHF021
Fermo mobile per navetta.
Mobile trolley stop.

Art. RHF008
Fermo fisso per navetta.
Fixed trolley stop.

Art. RHF011
Carrello a pavimento.
Floor trolley.

Art. RHF012
Carrello a soffitto.
Ceiling trolley.

Art. RHF015
Carrello a parete per dispositivo retrattile.
Wall trolley for retractable device.

Art. RHF003
Curva dx/sx.
Right/left elbow.

Art. RHF004
Curva parete/soffitto.
Wall/ceiling elbow.

Art. RHF001
Binario.
Rail.

Art. LDV023
Piastra di fissaggio su lamiera grecata.
Mounting plate for corrugated sheet.

Art. LDV016
Staffa di fissaggio a muro.
Wall mounting bracket.

Art. LDV017
Fissaggio a soffitto o a pavimento.
Ceiling or floor mounting.

Securail® Rails

Binario - Securail®

Art. RHF001

Binario.
Rail.

È l'elemento fondamentale del sistema e deve essere fissato alla struttura ricettiva mediante gli appositi supporti alloggiati nella parte posteriore.
Materiale: estrusione in lega di alluminio 6060-T6
Finitura: Anodizzato con possibilità di verniciatura al RAL desiderato.
Dimensioni: sezione 31 x 31 mm - Lunghezza: 3 o 6 m
Fissaggio: ogni 3 m, utilizzando il rinforzo art. RHF002 l'interasse aumenta fino a 5 m.
Peso: 1,40 Kg/m

It is the main system component, fastens to the structure using the appropriate supports housed backside of the rail.
Material: extrusion of aluminium alloy 6060 T6
Finish: Anodised with the possibility of painting with a desired RAL.
Dimensions: 31x31 mm section - Length: 3 or 6 m
Mounting: every 3 m; using reinforcement art. RHF002 the wheelbase increases to 5 m.
Weight: 1.40 Kg/m

Art. RHF002

Croce di rinforzo.
Cross brace.

Si utilizza per irrigidire il profilo della rotaia e consente di portare a 5 m l'interasse dei fissaggi del binario RHF001.
Materiale: estrusione in lega di alluminio 6060-T6
Finitura: Naturale
Dimensioni: profilo a croce 22 x 20,50 mm - sp. 10 mm – verghe da 3 mt
Fissaggio: 2 viti TCEI M6 x 50 agli estremi
Peso: 6,72 Kg/mt

Used to stiffen the rail profile and allow the wheelbase of rail fastenings RHF001 to be brought to 5 m.
Material: extrusion of aluminium alloy 6060 T6
Finish: Natural
Dimensions: cross profile 22x20,50 mm - th. 10 mm – 3 m rods
Mounting: 2 M6x50 socket head screws at ends
Weight: 6.72 Kg/m

Art. RHF003

Curva dx/sx.
Right/left elbow.

Si utilizza per effettuare cambi di direzione orizzontali, mantenendo la continuità del binario.
Materiale: estrusione in lega di alluminio 6060-T6
Finitura: Anodizzato con possibilità di verniciatura al RAL desiderato.
Dimensioni: 31 x 31 mm
Raggio minimo di curvatura 330 mm
Fissaggio: 2 supporti alle estremità / **Peso** 0,800 Kg

Used to perform horizontal direction changes, maintaining rail continuity.
Material: extrusion of aluminium alloy 6060 T6
Finish: Anodised with the possibility of painting with a desired RAL.
Dimensions: 31x31 mm
Minimum curve radius 330 mm
Mounting: 2 end supports
Weight 0,800 kg

Securail® Rails

Si utilizza per effettuare cambi di direzione verticali, mantenendo la continuità del binario.
Materiale: alluminio Al Mg Si 0,5
Finitura: Anodizzato con possibilità di verniciatura al RAL desiderato.
Dimensioni: 31 x 31 mm - Raggio minimo di curvatura 330 mm
Fissaggio: 2 supporti alle estremità
Peso 0,800 Kg

Used to perform vertical direction changes, maintaining rail continuity.
Material: extrusion of aluminium alloy 6060-T6-
Finish: Anodised with the possibility of painting with a desired RAL.
Dimensions: 31 x 31 mm
Minimum curve radius 330 mm
Mounting: 2 end supports
Weight 0,800 Kg

Art. RHF004

Curva parete/soffitto.
Wall/ceiling elbow.

Si utilizza per impedire l'uscita accidentale del carrello di scorrimento e consentirne l'ingresso su binario. Si installa alla estremità inferiore inserendo il profilo a croce nell'anima del binario. Il fermo mobile RHF021 è dotato di molla di chiusura.
Materiale: alluminio anodizzato 6060-T6
Finitura: Anodizzato con possibilità di verniciatura al RAL desiderato.
Lunghezza: 250 mm
Fissaggio: 4 viti M6 x 50 / **Peso**: 0,54 Kg

Used to prevent accidental slider trolley release and allow rail entry. Installed on an end by inserting the cross profile into the centre of the rail. RHF021 mobile stops are equipped with closure spring.
Material: anodised aluminium 6060-T6
Finish: Anodised with the possibility of painting with a desired RAL.
Length: 250 mm
Mounting: 4 M6 x 50 screws / **Weight**: 0,54 Kg

Art. RHF021

Fermo mobile per carrello.
Mobile trolley stop.

Si utilizza per impedire l'uscita accidentale del carrello di scorrimento. Si installa all'estremità superiore, posizionando il fermo sulla parte posteriore del binario. L'utilizzo di due blocchi impedisce la rimozione della navetta dal binario.
Materiale: alluminio anodizzato 6060-T6
Finitura: Anodizzato con possibilità di verniciatura al RAL desiderato.
Lunghezza: 250 mm
Fissaggio: 4 viti M6 x 50 / **Peso**: 0,54 Kg

Used to prevent accidental slider trolley release. Installed to the upper end, placing the latch on the rear of the rail. The use of two elements prevents from removing the trolley from the rail.
Material: anodised aluminium 6060T6
Finish: Anodised with the possibility of painting with a desired RAL.
Length: 250 mm
Mounting: 4 M6x50 screws / **Weight**: 0,54 Kg

Art. RHF008

Fermo fisso per carrello.
Fixed trolley stop.

Binario - Securail®

Art. RHF005

Fissaggio a croce.
Cross-mounting.

Il fissaggio a croce garantisce l'ancoraggio del binario ai supporti.
Si inserisce nella parte cava dell'estrusione del binario e consente il sostegno dello stesso alle staffe di fissaggio.
Materiale: alluminio.
Dimensioni: 20 x 20,50x 50 mm
Fissaggio: 1 vite TE M10 x 30 mm inox con rondella grower
Peso: 0,07 Kg

Cross-mounting guarantees the rail attachement to the structure.
Slided into the hollow part of the rail extrusion it allows its connection to the mounting brackets.
Material: aluminium.
Dimensions: 20x20,50x 50 mm
Mounting: 1 M10 x 30 mm TE screw with grower washer
Weight: 0,07 Kg

Art. RHF006

Elemento di giunzione.
Junction piece.

L'elemento di giunzione viene impiegato per collegare due tratti consecutivi del binario. È ricavato da una estrusione d'alluminio con sezione a croce che viene innestata all'interno della sezione cava del binario. Si fissa tramite le viti di bloccaggio.
Materiale: alluminio anodizzato 6060-T6
Finitura: naturale.
Dimensioni: 22 x 20,50 x 100 mm / **Fissaggio**: 4 viti TCEI M6 x 50 e dadi autobloccanti
Peso: 0,12 Kg

The junction piece is used to connect two consecutive rail sections by engaging it inside the hollow section of the rail and fastened using locking screws.
It is obtained from an aluminium cross-section extrusion.
Material: anodised aluminium 6060 T6
Finish: natural. / **Dimensions**: 22x20,50x100 mm
Mounting: 4 M6x50 socket head screws and self-locking nut
Weight: 0,12 Kg

Art. RHF009

Sezione di entrata-uscita.
Entry-exit section.

Si utilizza per inserire o rimuovere il carrello dal binario in un determinato punto oppure quando il sistema forma un circuito chiuso.
Materiale: alluminio
Finitura: Anodizzato con possibilità di verniciatura al RAL desiderato.
Dimensioni: ingombro 400 x 90 x 40 mm
Fissaggio: Tramite due viti TCEI M6 x 40 per ciascun lato di innesto
Peso: 1,35 Kg

Used to insert or remove the trolley from the rail at a given point when the system forms a closed loop.
Material: aluminium
Finish: Anodised with the possibility of painting with a desired RAL.
Dimensions: overall 400x90x40 mm
Mounting: By means of two M6x40 socket head screws for each engagement side
Weight: 1.35 kg

Securail® Rails

Art. RHF010

Incrocio per binario.
Rail crossing.

Si utilizza per effettuare un cambio di direzione di 90° consentendo all'operatore di rimanere sempre ancorato alla stessa navetta. Trova naturale applicazione negli impianti con più binari, ove essi si incrociano.
Materiale: alluminio / **Finitura**: Anodizzato con possibilità di verniciatura al RAL desiderato. / **Dimensioni**: ingombro 240 x 240 x 40 mm
Fissaggio: Tramite una vite TCEI M6 x 40 per ciascun lato di innesto, tramite elemento a croce in dotazione / **Peso**: 1,70 Kg

Used to perform 90° direction changements, allowing the operator to stay anchored to the same trolley. Easily applied to systems with multiple rails crossing each other.
Material: aluminium
Finish: Anodised with the possibility of painting with a desired RAL.
Dimensions: overall 240 x 240 x 40 mm
Mounting: By means of one M6 x 40 socket head screw for each engagement side by means of the provided cross component. / **Weight**: 1.70 Kg

---

Art. RHF016

Staffa di fissaggio a parete.
Wall mounting bracket.

Si utilizzano per fissare il binario Securail® sulla struttura ricettiva e sono appositamente studiate e testate con l'intero sistema. La staffa è integrata di fissaggio a croce RHF005.
Materiale: acciaio inox AISI 304L.
Dimensioni: 145 x 50 x 35 mm. Spessore 8 mm.
Fissaggio: barra filettata M12 e resina bi-componente
Peso: 0,43 Kg

Used for fastening Securail® to the receiving structure and especially studied, tested and certified with the entire system. The bracket is equipped with cross-mounting RHF005.
Material: AISI 304L stainless steel.
Finish: natural.
Dimensions: 145 x 50 x 35 mm. ThickNess 8 mm
Mounting: 1 M12 threaded bar and dual-component resin
Weight: 0,43 Kg

Art. RHF017

Staffa di fissaggio a soffitto
o a pavimento.
Ceiling or floor
mounting bracket.

Si utilizza per effettuare il fissaggio della rotaia sulla struttura ricettiva. E' dotata di elemento a croce per innesto nell'anima del binario RHF001.
Materiale: acciaio inox AISI 304
Finitura: Naturale
Fissaggio: 1 barra filettata inox M12 x 160 e resina bi-componente
Peso: 0,58 Kg

Used for fastening Securail® to the receiving structure. The bracket is equipped with cross-mounting RHF005.
Material: AISI 304 stainless steel
Finish: Natural
Mounting: 1 M12x160 stainless steel threaded bar
Weight: 0,58 Kg

Binario - Securail®

Art. LDV023

Piastra per lamiera grecata.
Plate for corrugated sheets.

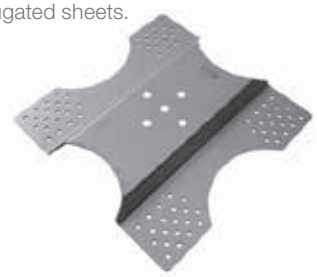

Le piastre per lamiera grecata sono componenti speciali calcolati e testati con l'intera linea direttamente dal produttore da utilizzare su lamiere grecate in acciaio con spessore superiore ai 6/10, o alluminio di spessore almeno 10/10, Servono a sopportare i carichi che si sviluppano sugli elementi della linea in caso di intervento.
Materiale: acciaio inox AISI 304 / **Dimensioni**: 358 x 360 x 30 mm
Interasse fissaggi: da 210 a 330 mm / **Fissaggio**: 16 viti speciali e guaina isolante adesiva / **Peso**: 2,00 Kg

The crimped sheets plate is a special component: calculated, tested and certified with the entire system directly by the manufacturer for use on steel sheets with thickness over 6/10 or for aluminium with thickness of at least 10/10, Withstanding the loads that occur on system components in the event of a fall.
Material: 304 stainless steel / **Dimensions**: 358 x 360 x 30 mm
Mounting wheelbase: from 210 to 330 mm / **Mounting**: 16 special screws with double-sided adhesive mastic strips / **Weight**: 2.00 Kg

Art. RHF011

Carrello a pavimento.
Floor trolley.

Il carrello a pavimento scorre lungo il binario grazie alle rotelle e consente l'aggancio dell'operatore tramite il gancio ad anello. L'inserimento avviene da un lato del sistema prima di posizionare il fermo fisso RHF008 oppure tramite il fermo mobile RHF021. Il dispositivo è l'elemento fondamentale per l'utilizzo del sistema a binario.
Materiale: acciaio inox AISI 304 e alluminio
Finitura: Naturale / **Dimensioni**: 80 x 70 x 45 mm
Peso: 0,42 Kg

The floor trolley slides along the rail thanks to its wheels and allows a single operator to attach to its ring hook. Insertion of trolley is done on the side of the system before positioning the fixed stop RHF008 or with the mobile stop RHF021. This device is an essential element for the rail system use.
Material: AISI 304 stainless steel and aluminium
Finish: Natural / **Dimensions**: 80x70x45 mm
Weight: 0,42 Kg

Securail® Rails

Il carrello a soffitto scorre lungo il binario grazie alle rotelle e consente l'aggancio dell'operatore tramite il gancio ad anello. L'inserimento avviene da un lato del sistema prima di posizionare il fermo fisso RHF008 oppure tramite il fermo mobile RHF021. Il dispositivo è l'elemento fondamentale per l'utilizzo del sistema a binario.
Materiale: acciaio inox AISI 304 e alluminio / **Finitura**: Naturale
Dimensioni: 80 x 70 x 45 mm
Peso: 0,43 Kg

The ceiling trolley slides along the rail thanks to the wheels and allows a single operator to attach to its ring hook. Insertion of trolley is done on the side of the system before positioning the fixed stop RHF008 or with the mobile stop RHF021. This device is an essential element for the rail system use.
Material: AISI 304 stainless steel and aluminium / **Finish**: Natural
Dimensions: 80x70x45 mm
Weight: 0,43 Kg

Art. RHF012

Carrello a soffitto.
Ceiling trolley.

Il carrello a parete per dispositivo retrattile scorre lungo il binario grazie alle rotelle e consente l'aggancio dell'operatore tramite il gancio ad anello. L'inserimento avviene da un lato del sistema prima di posizionare il fermo fisso RHF008 oppure tramite il fermo mobile RHF021. Il dispositivo è l'elemento fondamentale per l'utilizzo del sistema a binario.
Materiale: acciaio inox AISI 304 e alluminio
Finitura: Naturale
Dimensioni: 80 x 70 x 45 mm / **Peso**: 0,45 Kg

The wall trolley for retractable devices slides along the rail thanks to the wheels and allows a single operator to attach to its ring hook. Insertion of trolley is done on the side of the system before positioning the fixed stop RHF008 or with the mobile stop RHF021. This device is an essential element for the rail system use.
Material: AISI 304 stainless steel and aluminium
Finish: Natural
Dimensions: 80 x 70 x 45 mm / **Weight**: 0,45 Kg

Art. RHF015

Carrello a parete per dispositivo retrattile.
Wall trolley for retractable device.

SOMAIN
1504

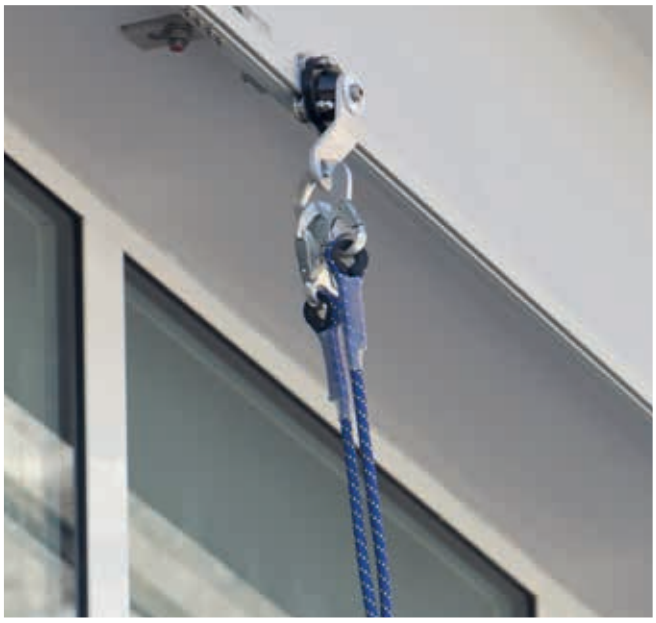

GENESI
ITALIA

Omologazione ATEX

Binario Safeaccess® - Safeaccess® rails

Video prodotto

Product video

ATEX approved

Binario Safeaccess®

Safeaccess® Rails

Dispositivo di ancoraggio a rotaia conforme alla EN 795:1996 classe D

Rotaia adatta per lavori in quota, in sospensione, all'utilizzo con ceste.

Il binario Safeaccess® è un dispositivo anticaduta versatile che utilizza carrelli o ceste differenti, per lavori in trattenuta, in anticaduta, in sospensione, in corda doppia o con ceste per uno o due operatori.

Safeaccess® è un profilo estruso in lega d'alluminio che garantisce al prodotto leggerezza, resistenza alla corrosione e agli agenti atmosferici e una resistenza meccanica adeguata ai diversi utilizzi possibili.

Il binario si installa fissando alla struttura supporti a soffitto o a parete e, per l'utilizzo come dispositivo anticaduta, è necessario che l'operatore connetta il proprio DPI al carrello ad alto scorrimento.

Nel caso di utilizzo per lavori in sospensione, le staffe di fissaggio sono da posizionare ogni 3 m.

Il dispositivo di ancoraggio considera diverse norme tecniche, in funzione dei possibili utilizzi: EN 795:1996 Classe D, come dispositivo contro le cadute dall'alto adatto ai lavori in sospensione; EN 1808 "Piattaforme sospese a livelli variabili" per l'uso con ceste.

Risponde inoltre ai criteri Atex per l'utilizzo in ambienti esplosivi, come da certificazione TUV in conformità della direttiva 94/9/CE e alle norme EN 13463-5:2007, EN 13463-1:2009 classe II cat. 2. E' utilizzabile anche in zona 1 per atmosfere esplosive a base di polvere e a base di gas (gruppo IIA, IIB, IIC).

Rail anchoring device EN 795:1996 class D complying

Suitable for suspended works and lifting platforms.

Safeaccess® rails are versatile fall arrest systems using different trolley or caging, for fall arrest, restraint system, sustaining absailnig works, or platfroms for one or two operators.

Safeaccess® is an extruded aluminium alloy profile that ensures the light weight of the product, prevents corrosion, ensures weathering resistance and adequate mechanical strength for its various possible uses.

The rail is installed by mounting ceiling or wall supports to the structure. When used as a fall arrest system the operator connects his PPE to the high sliding trolley.

When used for suspended works, mounting brackets are to be positioned every 3 m.

The anchor device complies with different technical standards, according to its different applications: EN 795:1996 Class D, as a device against falls from heights for suspended works; with EN 1808 "Suspended platforms at varying levels" for use with lifting cages.

It also complies with Atex criteria for use in explosive environments, as per TUV certification in compliance with Directive 94/9/EC and with standards EN 13463-5:2007, EN 13463-1:2009 class II cat.2. It can also be used in zone 1 for powder-based and gas-based explosive atmospheres (group IIA, IIB, IIC).

Binario Safeaccess®

Art. MHS048
Navetta di scorrimento adatta per lavori in sospensione.
Slider trolley compatible for suspension works.

Art. MHS023
Navetta di scorrimento.
Slider trolley.

Art. MHS013
Giunzione.
Joint.

Art. MHS014
Staffa di fissaggio a parete.
Wall mounting bracket.

Art. MHS020
Piastra di fissaggio a soffitto.
Ceiling mounting plate.

Art. MHS060
Binario.
Rail.

Art. MHS063
Curva a muro interna ed esterna.
internal or extrernal wall elbows.

Art. MHS017
Fermo fisso per navetta.
Fixed trolley stop.

Art. MHS033
Fermo mobile per navetta.
Mobile trolley stop..

Safeaccess® Rail

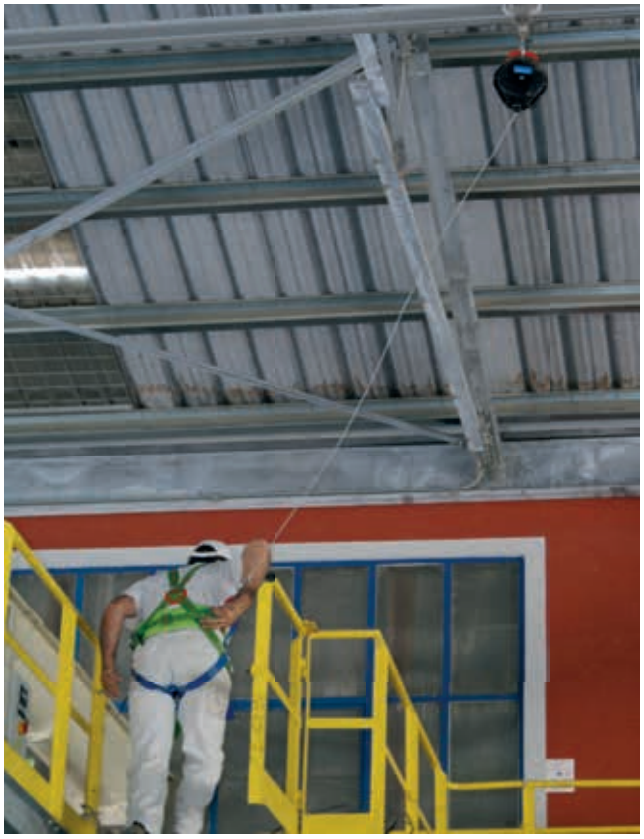

Binario Safeaccess®

Art. MHS060

Binario.
Rail.

È l'elemento fondamentale del sistema e deve essere fissato alla struttura principale. È formato da un'estrusione d'alluminio lega 6060 con uno speciale profilo.
Materiale: estrusione in alluminio EN AW6060-T6
Finitura: anodizzata 15µ
Dimensioni: 63 x 112 mm
Lunghezza: verghe da max 6 m / **Fissaggio**: max ogni 6 m
Peso: 5 Kg/m

The key system component, must be fastened to the main structure. Formed of 6060 aluminium alloy extrusion with a special profile. System is approved for simultaneous use by 3 operators.
Material: EN AW6060 T6 extruded aluminium
Finish: anodising 15µ
Dimensions: 63x112 mm
Length: max 6 m rods / **Mounting**: max ever 6 m / **Weight**: 5 Kg/m

Art. MHS063

Curva a muro interna ed esterna.
Internal external wall elbows.

Si utilizza per adattare la geometria del binario a quella del fabbricato. L'elemento è composto da una sezione dritta lunga 500 mm per ogni lato della curva da utilizzare per inserire l'elemento di giunzione del sistema e da un tratto curvo con un raggio minimo pari a 600 mm.
Materiale: estrusione in alluminio EN AW6060-T6
Finitura: anodizzata 15µ
Dimensioni: 63 x 112 mm / **Angolo**: 90° / **Raggio**: 600 mm / **Peso**: 10 Kg

Used to adapt the rail to the building geometry. Element composed of a 500 mm long straight section for each side of the elbow to be used to insert the system joint component and of an elbow section with a minimum radius of 600 mm.
Material: EN AW6060 T6 aluminium
Finish: Anodised 15µ protection
Dimensions: 63x112 mm
Angle: 90° / **Radius**: 600 mm / **Weight**: 10 Kg

Art. MHS013

Giunzione.
Junction.

Si utilizza per collegare due tratti di binario. Quattro scanalature ricavate nel profilo del binario, agevolano il corretto posizionamento dei rivetti.
Materiale: alluminio 6060-T6
Finitura: naturale
Dimensioni: 70 x 20 x 300 mm - sp. 2 mm
Fissaggio: 16 rivetti inox A4 x 20 mm (inclusi)
Peso: 0,5 Kg

Used to connect two rail sections. Four grooves on the rail profile ease correct rivet positioning.
Material: aluminium 6060 T6
Finish: natural
Dimensions: 70x20x300 mm - th. 2 mm
Mounting: 16 A4x20 mm stainless steel rivets (included)
Weight: 0,5 Kg

Safeaccess® Rail

Si utilizza per evitare l'accidentale fuoriuscita del carrello dalla sede di scorrimento. Si installa ai 2 estremi del sistema.
Materiale: alluminio 6060-T6 e poliuretano 95
Finitura: Naturale
Dimensioni: 70 x 20 x 204,5 mm
Fissaggio: 8 rivetti inox A4 x 20 mm
Peso: 0,5 Kg

Used to prevent accidental exiting of the trolley from the rail, it installed at the 2 ends of the system.
Material: aluminium 6060-T6 and polyurethane 95
Finish: Natural
Dimensions: 70 x 20 x 204.5 mm
Mounting: 8 A4 x 20 mm stainless steel rivets
Weight: 0,5 Kg

Art. MHS017

Fermo fisso per carrello.
Fixed trolley stop.

Si utilizza per evitare l'accidentale fuoriuscita del carrello dalla sede di scorrimento e permetterne la rimozione dopo l'utilizzo.
Materiale: alluminio 6060-T6 e acciaio inox
Finitura: naturale
Dimensioni: 70 x 20 x 300 mm - Sp. 2 mm
Fissaggio: 4 rivetti inox A4 x 20 mm (inclusi)
Peso: 0,30 Kg

Used to prevent accidental exiting of the trolley from the rail and allows its removal after use.
Material: aluminium 6060-T6 and stainless steel
Finish: natural
Dimensions: 70 x 20 x 300 mm - Th. 2 mm
Mounting: 4 A4 x 20 mm stainless steel rivets (included)
Weight: 0,30 Kg

Art. MHS033

Fermo mobile per carrello.
Mobile trolley stop.

Sono impiegate per il fissaggio del binario alla staffa di fissaggio a parete art. MHS014.
Materiale: acciaio galvanizzato
Finitura: naturale
Fissaggio del binario: con apposito kit di fissaggio MHS019
Peso: 2,65 Kg

Used for fastening rails to the wall mounting bracket ref. MHS014.
Material: galvanized steel
Finish: natural
Mounting to the rail: with special mounting kit MHS019
Weight: 2.65 Kg

Art. MHS021

Squadre di fissaggio.
Mounting brackets.

Binario Safeaccess®

Art. MHS014

Staffa di fissaggio a parete.
Wall mounting bracket.

Si utilizza per il fissaggio del binario sulla struttura.
Materiale: acciaio galvanizzato
Finitura: naturale
Dimensioni piastra: 400 x 400 mm
Lunghezza staffa: 600 mm / **Fissaggio**: Alla struttura: 4 barre inox filettate M16 x 175 con resina bi-componente / **Al binario**: con apposito kit di fissaggio
Peso: 12,7 Kg

Used for fastening the rail to the structure.
Material: galvanized
Finish: natural
Plate dimensions: 400 x 400 mm
Bracket length: 600 mm / **Mounting**: To the structure: 4 M16 x 175 stainless steel threaded bars with dual-component resin - To the rail: with special mounting kit
Weight: 12.7 Kg

Art. MHS020

Staffe di fissaggio a soffitto.
Ceiling mounting bracket.

Le staffe di fissaggio a soffitto sono impiegate per il fissaggio del binario alla struttura.
Materiale: acciaio inox AISI 304L
Finitura: Naturale
Dimensioni: 360 x 150 x 8 mm
Fissaggio: Alla struttura con 2 barre filettate inox M16 x 160 mm e resina bi-componente Al binario con apposito kit di fissaggio
Peso: 3,55 Kg

Used for fastening the rail to the ceiling.
Material: AISI 304L stainless steel
Finish: Natural
Dimensions: 360 x 150 x 8 mm
Mounting: To the structure with 2 M16 x 160 mm stainless steel threaded bars with dual-component resin - To the rail: with special mounting kit
Weight: 3.55 Kg

Art. MHS062

Kit di fissaggio.
Nut and bolt fixing kit.

Serve ad ancorare il binario ai supporti di fissaggio alla struttura. È composto da 4 viti TTQST in acciaio inox M12.
Materiale: acciaio galvanizzato 10,9
Finitura: galvanizzata
Dimensioni: viti M10

Used to anchor the rail to the mounting supports. It is composed by 4 stainless steel screws
Material: 10,9 galvanized steel
Finish: galvanizzed
Dimensions: M12 screws

Safeaccess® Rail

Il carrello, utilizzabile solo a soffitto, corre lungo il binario tramite ruote in Teflon ed è indispensabile per l'utilizzo del binario.
Materiale: carcassa in acciaio inox AISI 304L e alluminio con 4 ruote in teflon ad alto scorrimento
Finitura: naturale
Dimensioni: 140 x 130 x 150 mm
Peso: 2,73 Kg

The trolley, which can only be used on the ceiling, runs along the rail on teflon wheels and is essential for rail use.
Material: casing in stainless steel AISI 304L and aluminium with 4 Teflon high slip wheels
Finish: natural
Dimensions: 140 x 130 x 150 mm
Weight: 2.73 Kg

Art. MHS023

Carrello di scorrimento.
Slider trolley.

Il carrello, utilizzabile solo a soffitto, corre lungo il binario tramite ruote in Teflon ed è indispensabile per l'utilizzo del binario. Il carrello presenta una parte basculante dotata di due fori a quali connettere la fune principale e quella di sicurezza per i lavori in sospensione.
Materiale: carcassa in acciaio inox AISI 304L e alluminio con 4 ruote in teflon ad alto scorrimento / **Finitura**: naturale
Dimensioni: 140 x 130 x 150 mm
Peso: 2,73 Kg

The trolley, which can only be used on the ceiling, runs along the rail on teflon wheels and is essential for rail use. The cart has a pivoting part provided with two holes which connect the main and safety lines for suspended works.
Material: casing in stainless steel AISI 304L and aluminium with 4 Teflon high slip wheels
Finish: natural
Dimensions: 140 x 130 x 150 mm
Weight: 2.73 Kg

Art. MHS048

Carrello di scorrimento.
Slider trolley.

Si utilizza per agevolare il recupero del conettore di un dispositivo anticaduta retrattile installato sul binario. Mantenendo il connettore agganciato alla piastrina di ancoraggio, si evita che il cavo del dispositivo retrattile rimanga in tensione anche quando non è in uso.

Used to ease the recovery of the connector of a retractable fall arrest system installed on a rail. Keeping the carabiner attached to the anchor plate, prevents the retractable device from remaining tensioned even when not in use.

Art. MHS100

Sistema per il recupero per dispositivo retrattile.
Recovery system for retractable fall arrest

Binario Safeaccess®

Art. MHS018

Cesta in alluminio per lavori in sospensione.
Aluminium caging for suspended works.

Si utilizza per lavori da eseguire su facciate continue o pareti. Completa di 2 carrelli, 2 arrotolatori doppi e 2 anticaduta può ospitare 2 operatori dotati di attrezzatura di lavoro.
Materiale: alluminio
Finitura: naturale
Dimensioni: 200 x 60 x 110 cm
Peso: 360 Kg
Portata: 240 Kg

Used for works on continuous façades or walls. It includes 2 carriages, 2 double retractors and 2 fall arrest devices and can host 2 operators with their work tools.
Material: aluminium
Finish: natural
Dimensions: 200 x 60 x 110 cm
Weight: 360 Kg
Capacity: 240 Kg

Art. MHS008

Cesta in alluminio per lavori in sospensione.
Aluminium caging for suspended works.

Si utilizza per lavori da eseguire su facciate continue o pareti. Completa di carrello, arrotolatore doppio e anticaduta può ospitare un singolo operatore, dotato di attrezzatura di lavoro.
Materiale: alluminio
Finitura: Naturale
Dimensioni: 200 x 60 x 110 cm
Peso: 142 Kg
Portata: 120 Kg

Used for works on continuous façades or walls. It includes the carriage, double retractor and fall arrest device and can host a single operator with his work tools.
Material: aluminium
Finish: Natural
Dimensions: 200 x 60 x 110 cm
Weight: 142 Kg
Capacity: 120 Kg

Art. MHS016

Carrello di traslazione manuale.
Manual traslation trolley.

Carrello di traslazione manuale con carrucola a corda. Utilizzabile per lavori in sospensione e con ceste singole o doppie.
Materiale: acciaio inox AISI 304
Finitura: naturale
Fissaggio: A scorrimento sulla via di corsa del binario
Peso: 6 Kg

Traslation trolley with manual pulley. Used for suspended works with single or double platforms.
Material: AISI 304L stainless steel
Finish: Natural
Mounting: Sliding on the rail pathway
Weight: 6 Kg

Safeaccess® Rail

Il carrello è dotato di un motore elettrico che permette la traslazione motorizzata lungo il binario Safeaccess®. Può essere utilizzato da un solo operatore ed è idoneo solo a traslazioni orizzontali.

The trolley is equipped with an electric motor to allow horizontal motorised traslation along the Safeaccess rail. It can be used by a single operator only.

Art. MHS030

Carrello elettrico per lavori in sospensione.
Electric trolley for suspended works.

Cambiaggio elettrico per il collegamento tra motore elettrico e cesta.

Electrical wiring connection between electric trolley and platform for suspended works

Art. MHS031

Cablaggio per carrelli elettrici.
Wiring for electric trolley.

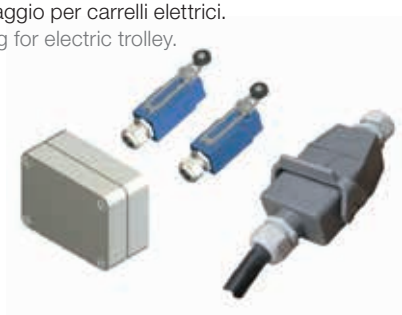

Indispensabile con l'utilizzo di una cesta doppia. La barra di connessione presenta una piega che permette alla cesta di seguire la geometria dell'edificio, incluso il passaggio di eventuali angoli.

Indispensable when using a double basket. The connection rod is curved allowing the basket to follow the geometry of the building, including the passage of corners.

Art. MHS022

Asta di connessione.
Connecting rod.

Binario Safeaccess®

Art. MHS040

Binario con profilo per cremagliera.
Rail with profile for rack.

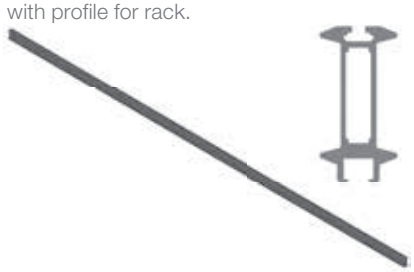

Binario Safeaccess® dotato di una scanalatura posta nella parte inferiore destinata alla cremagliera.
Materiale: estrusione in alluminio EN AW6060-T6
Finitura: anodizzata 15µ
Dimensioni: 63 x 127,6 mm
Lunghezza: verghe da 3 o 6 m / **Fissaggio**: ogni 3 o 6 m / **Peso**: 5 Kg/m

Safeaccess® rail equipped with a groove in the lower part to host the rack.
Material: EN AW6060 T6 extruded aluminium
Finish: anodising 15µ
Dimensions: 63x127,6 mm
Length: 3 or 6 m rods
Mounting: ever 3 or 6 m
Weight: 5 Kg/m

Art. MHS047

Carrello elettrico per binari inclinati.
Electric trolley for inclined rails.

Il carrello è dotato di un doppio motore elettrico che permette la traslazione motorizzata lungo il binario Safeaccess®. Può essere utilizzato da un solo operatore. Grazie ad un sistema a cremagliera (venduto separatamente) può essere utilizzato per superare inclinazioni fino a 35°.

The trolley is equipped with a double electric motor to allow motorised traslation along the Safeaccess® rail. It can be used by a single operator only. Thanks to its rack system (sold separately), it can overcome inclinations up to 35°.

Art. MHS041

Sistema di bloccaggio per cremagliera.
Rack locking system.

Deve essere inserito nel pezzo di transizione, per ciascun tratto dotato di cremagliera debbono essere disposti due elementi MHS041. Realizzato in acciaio.

Must be inserted in the transition element; two MHS041 must be arranged for each section equipped with rack.
Made of steel.

Safeaccess® Rail

La sua geometria è studiata per aderire perfettamente al pignone interno del carrello NAV5, in modo da assicurare la massima fluidità di scorrimento. Realizzata in acciaio

Its geometry has been designed to perfectly adhere to the internal pinion of the trolley NAV5 to ensure maximum sliding fluidity. Made of steel.

Art. MHS042

Cremagliera.
Rack.

Il suo posizionamento consente l'inserimento della cremagliera e del sistema di bloccaggio della stessa. Realizzato in alluminio

Its positioning allows insertion of the rack and the locking system onto it. Made of aluminium.

Art. MHS045/MHS046

Elemento di transizione di partenza e arrivo.
Starting and arrival transition component.

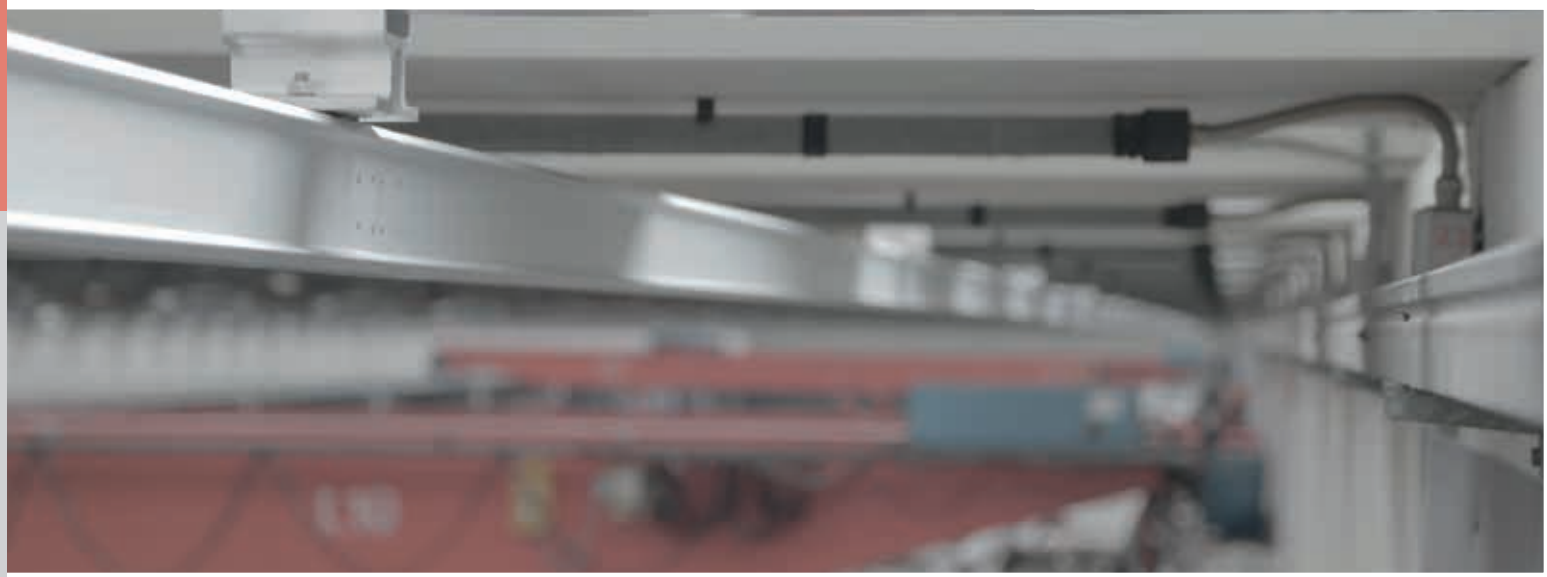

GENESI
ITALIA

Sistemi su misura per la costruzione e la manutenzione di facciate continue

Sistemi per la manutenzione di facciate continue

Systems for the maintenance of curtain walls

Customized systems for the construction and maintenance of curtain walls

Sistemi per la manutenzione di facciate continue

Curtain walls maintenance systems

Sempre più spesso, in città, sorgeno nuove costruzioni a facciata continua, come fabbricati commerciali, hotel, ospedali e musei.

Per la pulizia e la manutenzione di questi edifici, gli operatori possono scegliere se utilizzare un dispositivo di ancoraggio per lavori in sospensione a corda doppia, oppure, per maggiore comfort ed ergonomia, dei sistemi con ceste in alluminio montate su bracci motorizzati che si muovono su ruote o rotaie poste in copertura. Questi sistemi sono progettati e fabbricati su misura, secondo le necessità del cliente e le specifiche della struttura ricettiva.

Ogni sistema è consegnato in cantiere corredato della relativa documentazione tecnica: certificati CE, attestati di conformità alla direttiva europea 2006/42/CE e alla norma tecnica EN 1808, Manuali d'uso e manutenzione, schemi elettrici ed eventuali calcoli strutturali.

Per garantire il miglior risultato, ogni macchina viene studiata e quotata dopo un attento sopralluogo in cantiere.

In more and more cities new curtain wall constructions are rising, such as commercial buildings, hotels, hospitals and museums.

For the cleaning and maintenance of these buildings, operators can choose whether to use an anchoring device for suspension work to rappel, or, for greater comfort and ergonomics, systems with aluminum baskets mounted on motorized arms that move on wheels or rails located on the roof. These custom systems are designed and made to meet customer's needs and specifications.

Each system is delivered on site together with its technical documentation: CE certificates, certificates of compliance with the European Directive 2006/42/EC and the technical standard EN 1808, user and maintenance manuals, wiring diagrams and structural calculations.

To ensure the best results, each machine is designed and listed after careful inspection on site.

GENESI ITALIA

Sistemi per la manutenzione di facciate continue

Sistemi per la manutenzione di facciate continue
Systems for the maintenance of curtain walls

Art. GPN001

Cesta: Peso: 2200 Kg
Dimensioni: 3600 x 600 x 1055 mm
Materiale: alluminio
Portata massima: 240 Kg
(2 operatori + carico)
Macchina a riposo con appoggio posteriore
Protezione perimetrale
2 distanziali di protezione
Segnalazione di sovraccarico
Segnalazione di rottura del cavo

Caging: Weight: 2200 kg
Dimensions: 3600x600x1055 mm
Material: Aluminum
Maximum load: 240 kg
(2 operators + load)
Machine at rest with support back
Perimetral Protection
2 protection spacer
Overload warning
Cable breaking point warning

Ruote: 3 ruote: 2 motorizzate e 1 girevole
Sistema anti-rollover
Tamburo: 4 cavi in acciaio ø 7 mm
Freno elettrico di servizio
Freno meccanico di emergenza
Cavi: 2 cavi di servizio+ 2 cavi d'emergenza ø 7 mm 7x19+1
Braccio: Doppio braccio a sezione rettangolare
Lunghezza braccio: 4000 mm
Teste girevoli su entrambi i bracci

Wheels: 3 wheels: 2 motorized and 1 swivel Anti-rollover
Drum: 4 steel cables ø 7 mm
Electric brake service
Mechanical emergency brake
Cables: 2 + 2 cables ø7 mm 7x19 +1
Arm: Double arm, rectangular section
Arm length: 4000 mm
Swivel heads on both arms

Art. GPN002

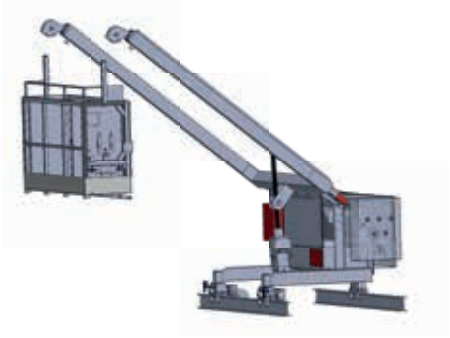

Cesta: Peso: 2540 Kg
Dimensioni: 2000 x 600 x 1055 mm
Materiale: alluminio
Portata massima: 240 Kg
(2 operatori +carico)
Macchina a riposo con appoggio posteriore
Protezione perimetrale
2 distanziali di protezione
Segnalazione di sovraccarico
Segnalazione di rottura del cavo

Caging: Weight: 2540 kg
Dimensions:2000x600x1055 mm
Material: Aluminum
Maximum load: 240 kg
(2 operators + load)
Machine at rest with support back
Perimetral Protection
2 protection spacer
Overload warning
Cable breaking point warning

Ruote: 3 ruote: 2 motorizzate e 1 girevole Sistema anti-rollover
Tamburo: 4 cavi in acciaio ø 7 mm
Freno elettrico di servizio
Freno meccanico di emergenza
Cavi: 2 cavi di servizio + 2 cavi d'emergenza ø 7 mm 7x19+1
Braccio: Doppio braccio a sezione rettangolare
Lunghezza: 3700 mm
Teste girevoli su entrambi i bracci

Wheels: 3 wheels: 2 motorized and 1 swivel Anti-rollover
Drum: 4 steel cables ø 7 mm
Electric brake service
Mechanical emergency brake
Cables: 2 + 2 cables ø7 mm 7x19 +1
Arm: Double arm, rectangular section
Arm length: 3700 mm
Swivel heads on both arms

Art. Art. GPN003

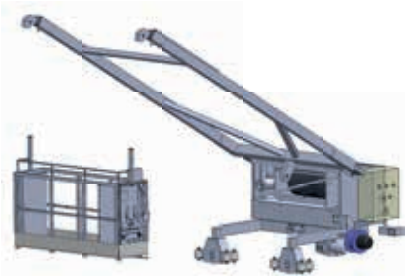

Cesta: Peso: 3000 Kg
Dimensioni: 2000 x 600 x 1055 mm
Materiale: alluminio
Portata massima: 300 Kg
(1 operatore+ carico)
Macchina a riposo con appoggio post.
Protezione perimetrale
2 distanziali di protezione
Segnalazione di sovraccarico
Segnalazione di rottura del cavo
Ruote: 3 ruote: 2 motorizzate e 1 girevole

Caging: Weight: 3000 kg
Dimensions:2000x600x1055 mm
Material: Aluminum
Maximum load: 300 kg
(1 operator + load)
Machine at rest with support back
Perimetral Protection
2 protection spacer
Overload warning
Cable breaking point warning
Wheels: 3 wheels: 2 motorized and 1

con protezione anti-urto
Tamburo:4 cavi in acciaio ø 8 mm
Motore di sollevamento con protezione anti-gelo
Freno elettrico di servizio
Freno meccanico di emergenza
Cavi: 2 cavi di servizio + 2 cavi d'emergenza ø 8 mm 7x19+1
Braccio: doppio braccio rinforzato a sezione rettangolare Lunghezza: 5360 mm
Teste girevoli su entrambi i bracci

swivel shock protection
Drum: 4 steel cables ø 8 mm
Lifting motor with anti-freeze protection
Electric brake service
Mechanical emergency brake
Cables: 2 + 2 cables ø8 mm 7x19 +1
Arm: Double arm, rectangular section
Arm length: 5360 mm
Swivel heads on both arms

Curtain walls maintenance systems

Sistemi per la manutenzione di facciate continue

Systems for the maintenance of curtain walls

GENESI ITALIA

Sistemi per la manutenzione di facciate continue

Sistemi per la manutenzione di facciate continue
Systems for the maintenance of curtain walls

Art. GPN004

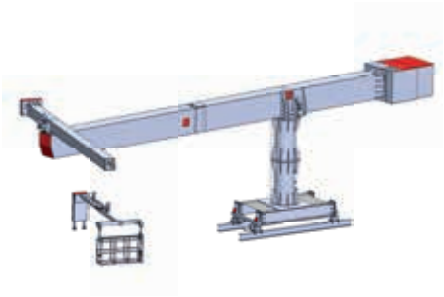

Cesta: Peso: 27000 Kg
Dimensioni: 3600 x 600 x 1055 mm
Materiale: alluminio
Portata massima: 120 Kg
(1 operatore + carico)
Protezione perimetrale
2 distanziali di protezione
Segnalazione di sovraccarico
Segnalazione di rottura del cavo
Ruote: 4 ruote: 2 motorizzate e 2 girevoli
Sistema anti-rollover

Caging: Weight: 27000 kg
Dimensions: 3600x600x1055 mm
Material: Aluminum
Maximum load: 120 kg
(1 operator + material)
Perimetral Protection
2 protection spacer
Overload warning
Cable breaking point warning
Wheels: 4 wheels: 2 motorized and 2

Tamburo: 4 cavi in acciaio ø 8 mm
Freno elettrico di servizio
Freno meccanico di emergenza
Cavi: 2 cavi di servizio+ 2 cavi d'emergenza ø 8 mm 7x19+1
Braccio: Braccio girevole a sezione rettangolare - L.: 14100 mm
Braccio girevole a sezione quadrata con contrappeso - L.: 700 mm

swivel Anti-rollover
Drum: for 4 steel cables ø 8 mm
Electric brake service
Mechanical emergency brake
Cables: 2 + 2 cables ø8 mm 7x19 +1
Arm: Swivel arm with rectangular section - L: 14100 mm
Swivel arm with square section and counterweight - L: 700 mm

Art. GPI007

Cesta: Peso: 14000 Kg
Dimensioni: 3600 x 600 x 1055 mm
Materiale: alluminio
Portata massima: 120 Kg
(1 operatore + carico)
Protezione perimetrale
2 distanziali di protezione
Segnalazione di sovraccarico
Segnalazione di rottura del cavo
Ruote: 4 ruote: 2 motorizzate e 2 girevoli

Caging: Weight: 14000 kg
Dimensions: 3600x600x1055 mm
Material: Aluminum
Maximum load: 120 kg
(1 operator + material)
Perimetral Protection
2 protection spacer
Overload warning
Cable breaking point warning
Wheels: 4 wheels: 2 motorized and 2

Sistema anti-rollover
Tamburo:4 cavi in acciaio ø 8 mm
Freno elettrico di servizio
Freno meccanico di emergenza
Cavi: 2 cavi di servizio+ 2 cavi d'emergenza ø 8 mm 7 x 19+1
Braccio: Braccio girevole basculante a sezione rettangolare
Lunghezza braccio: 12000 mm
Testa girevole a doppio braccio

swivel Anti-rollover
Drum: for 4 steel cables ø 8 mm
Electric brake service
Mechanical emergency brake
Cables: 2 + 2 cables ø8 mm 7 x 19 +1
Arm: Swivel arm tilting with rectangular section
Arm length: 12000 mm
Swivel head with double arm

Art. DVLA

Cesta: Dimensioni: 2000 x 600 x 1055 mm
Materiale: alluminio
Portata massima: 240 Kg
(2 operatori+ carico)
Macchina a riposo con appoggio posteriore
Protezione perimetrale
2 distanziali di protezione
Segnalazione di sovraccarico
Segnalazione di rottura del cavo
Ruote: 3 ruote: 2 motorizzate e 1 girevole

Caging: Dimensions:2000x600x1055 mm
Material: Aluminum
Maximum load: 240 kg
(2 operators + material)
Arms swivel whem machine is at rest
Perimetral Protection
2 protection spacer
Overload warning
Cable breaking point warning

Sistema anti-rollover
Tamburo:4 cavi in acciaio ø 7 mm
Freno elettrico di servizio
Freno meccanico di emergenza
Cavi: 2 cavi di servizio + 2 cavi d'emergenza ø 7 mm 7 x 19+1
Braccio: doppio braccio rinforzato a sezione rettangolare
Lunghezza: 6530 mm
Teste girevoli su entrambi i bracci

Wheels: 3 wheels: 2 motorized and 1 swivel Anti-rollover
Drum: for 4 steel cables ø 7 mm
Electric brake service
Mechanical emergency brake
Cables: 2 + 2 cables ø7 mm 7 x 19 +1
Arm: Double reinforced arm with rectangular section
Arm length: 5360 mm
Swivel heads on both arms

Curtain walls maintenance systems

Sistemi per la manutenzione di facciate continue

Systems for the maintenance of curtain walls

Attrezzature Equipment

Attrezzatura e accessori

Equipment and accessories

Gli strumenti necessari per la corretta posa in opera dei prodotti Genesi Italia

Alla chiusura di ogni cantiere, Genesi Italia rilascia al cliente il Fascicolo Tecnico del sistema contenente i certificati di conformità dei dispositivi installati e la dichiarazione di corretta posa compilata e firmata da chi ha montato il materiale.

I parametri per la corretta posa in opera dei prodotti sono descritti nella Nota Informativa del Fabbricante (manuale di montaggio).

Genesi Italia propone le attrezzature necessarie all'installazione, come il Kit di Verifica completo di una serie di sensori, ognuno con impiego specifico, e un palmare dotato di un software tarato sugli standard normativi richiesti per le prove di tenuta dei fissaggi, la tensione del cavo della linea vita e le prove di collaudo statico.

The necessary tools for a correct installation of Genesi Italia products

At completion of each site, Genesi Italia issues the system Technical dossier to the client, containing all conformity certificates of of installed devices and the declaration of correct installation signed by the technician who installed the material.

The correct installation parameters are described in the Manufacturer's Instructions (installation manual).

Genesi Italia proposes the necessary installation equipment. Among the available tools are a Verification Kit complete with a series of sensors, each with its own specific use; accompained by a handheld computer equipped with a software calibrated to the regulatory resistance requirements and capacity tests, such as the tautness of the lifeline cable and static testing.

Attrezzature

Art. RANA

Morsetto tendifune.
Self clamping tool.

Si utilizza in abbinamento al paranco a leva per tensionare con facilità il cavo delle linee vita
Materiale: acciaio galvanizzato

Used together with the lever hoist to easily tension lifeline cables.
Material: galvanised steel

Art. TIRARANA

Paranco a leva per morsetto tendifune.
Lever hoist for self clamping tool.

Si utilizza in abbinamento al morsetto tendifune per tensionare con facilità il cavo delle linee vita.

Used together with the lever hoist to easily tension lifeline cables .

Art. ALK00W

Kit di verifica per installazioni e manutenzioni.
Verification kit for installation and maintenance.

E' composto da:
• Sensore verifica ancoraggio (art. SVAN) per effettuare le prove di estrazione delle barre filettate di fissaggio applicate. • Sensore verifica trazione (art. SVTR) per effettuare prove di collaudo funzionale statico delle linee vita su fune. • Sensore verifica tensione (art. SVTE) per verificare la tensione del cavo durante le fasi di montaggio e manutenzione.
• Tablet su cui è installato il software che elabora i dati dei sensori, secondo le normative di riferimento. - Trasponder BTU consente la comunicazione wireless tra la cella e il tablet.

Composed of:
• Anchoring verification sensor (art. SVAN) for testing extraction resistance of threaded rods. • Traction verification sensor (art. SVTR) for static functional testing of lifeline cable
• Tension verification sensor (art. SVTE) to verify cable tension during assembly and maintenance phases • Handheld computer with pre-installed software developed for processing sensor data according to the regulations re quirements. • BTU Traponder allows the wireless comunication between sensor and tablet.

Equipment

Art. LDV040

Utensile tensionatore manuale per Securope®.
Manual tensioner tool for Securope®.

Si posiziona sull'elemento terminale e, con l'ausilio dell'apposito morsetto tendifune, consente di tensionare correttamente il cavo della linea Securope®.
Materiale: acciaio
Peso: 1,09 Kg

Positions on end components and, with the help of the clamp tensioner allows you to properly tighten the cable line Securope®.
Material: steel
Weight: 1.09 Kg

Art. PRESSATRICE

Pinza pressatrice per Securope®.
Rems mini press for Securope®.

Elettroutensile a batteria da utilizzare per il serraggio dei cilindri di chiusura art. LDV005, degli anelli per intermedi e curve art. LDV027 e degli elementi di giunzione art. LDV026-LDV038 della linea vita Securope®. Pressatura veloce e sicura. Serraggio automatico della pinza a pressare.
Il kit è composto da: 1 pressatrice, 1 batteria, 1 caricabatteria
Peso: 15 Kg

Battery-operated electrical tool for tightening the clamping cylinders art. LDV005, middle and elbow rings art. LDV027 and junction pieces art. LDV026-LDV038 on Securope® lifelines. Fast, safe pressing. Automatic presser gripper tightening.
The kit consists of: 1 baler , 1 battery , 1 charger
Weight: 15 kg

Art. CA00

Cartello identificativo obbligatorio universale.
Mandatory universal identification sign.

Il cartello identificativo deve essere affisso in prossimità dell'accesso al sistema e riportare le seguenti informazioni: modello, numero di piombo, produttore, installatore, rivenditore, data di entrata in servizio
Materiale: Alluminio serigrafato
Dimensioni: 150 x 210 mm

The identification sign must be affixed near system access and must contain the following information: model, seal number, manufacturer, installer, reseller, date of entry into service
Material: screen printed aluminium
Dimensions: 150 x 210 mm

Art. C35

Piombo identificatore.
Identification seal.

Il piombo identificatore è contrassegnato da un numero seriale che deve essere riportato su ogni documento che accompagna il sistema e sul cartello identificativo. Il cavetto di chiusura, una volta bloccato nel corpo del piombo, non può più essere rimosso.
Materiale: corpo in alluminio; cavetto in acciaio inox
Finitura: verniciato blu con numero serigrafato

The identification seal is marked with a serial number that must be entered on each document accompanying the system and on the identification sign. The cable closure, once locked in the body of the seal, can't be removed.
Material: aluminium body, stainless steel cable
Finish: coated blue with screen printed number

Attrezzature

Art. BARRA12x160

Kit di fissaggio M12.
M12 mounting kit.

I fissaggi M12 servono per ancorare i supporti secondo le rispettive geometrie alla struttura portante della copertura, sia essa in conglomerato cementizio armato, legno o acciaio. Possono essere inseriti direttamente nella copertura con resina vinilestere bicomponente o con contropiastre.
Composizione: barra filettata 12 x 160 mm, rondella grower e dado
Materiale: acciaio A4-70
Serraggio: a seconda del supporto

The M12 threaded rods are used to anchor the supports according to the respective geometries of the bearing roof structure, whether it is in reinforced concrete, wood, or steel. They can be inserted directly in the roof with dual-component vinylester resin or by using backplates.
Composition: 12 x 160 mm threaded bar, grower washer and nut
Material: steel A4-70
Tightening: depending on type of support

Art. BARRA16x175

Kit di fissaggio M16.
M16 mounting kit.

I fissaggi M16 servono per ancorare i supporti secondo le rispettive geometrie alla struttura portante della copertura, sia essa in conglomerato cementizio armato, legno o acciaio. Possono essere inseriti direttamente nella copertura con resina vinilestere bicomponente o con contropiastre.
Composizione: barra filettata 16 x 175 mm, rondella grower e dado
Materiale: acciaio A4-70
Serraggio: a seconda del supporto

The M16 threaded rods are used to anchor the supports according to the respective geometries of the bearing roof structure, whether it is in reinforced concrete, wood, or steel. They can be inserted directly in the roof with dual-component vinylester resin or by using backplates.
Composition: 16 x 175 mm threaded bar, grower washer and nut
Material: steel A4-70
Tightening: depending on type of support

Art. RBS-345 MX

Resina vinilestere bi-componente.
Dual-component vinylester resin.

La resina vinilestere bi-componente ad alte prestazioni e rapido indurimento è utilizzata nell'inserimento di barre filettate direttamente in strutture in CLS, mattoni forati e pieni, pietra compatta e legno lamellare. Per i dati tecnici e la modalità di utilizzo consultare la scheda tecnica del prodotto.

Composizione: vinilestere senza stirene con benzoil perossido come attivatore
Contenuto: 345 ml a cartuccia

The high performance, rapid hardening dual-component vinylester resin is used for inserting threaded rods directly into concrete structures, hollow or full bricks, compact stone and laminated wood. For the technical data and instructions refer to the datasheet of the product.

Composition: vinylester without styrene with benzoyl peroxide as activator
Contents: 345 ml cartridge

STAMPATO ONLINE DA
SAXOPRINT

GENESI
ITALIA

genesibesafe.com

Genesi Italia, be **safe**.

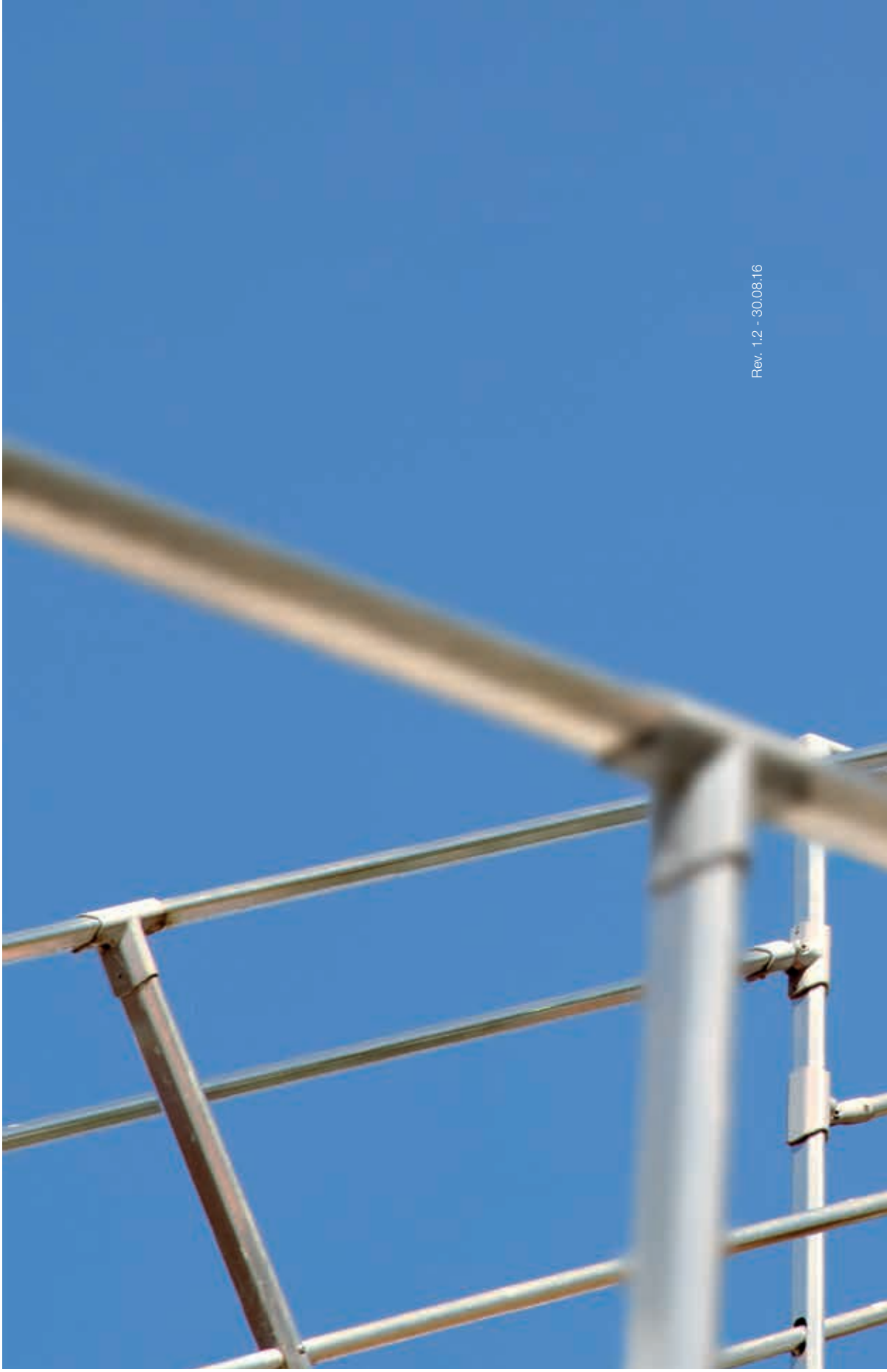

Rev. 1.2 - 30.08.16

Genesi Italia è un brand di Somain Italia s.p.a.

Via Donizetti, 109/111
24030 Brembate di Sopra
Bergamo - Italy

T. +39 035 0332049
F. +39 035 6220438
info@genesibesafe.com