GENESI
ITALIA

Genesi Italia, Be **Safe**

Collective and personal protection systems against falls from heights

Sistemi collettivi e individuali di protezione contro le cadute dall'alto

2015

GENESI
ITALIA

Genesi Italia, Be **Safe**

"We are the arm that save workers' lives and protect their dreams".

"Noi siamo il braccio che salva la vita e protegge i sogni di chi lavora".

The Genesi Italia **System**, products included.

From contact to risk assessment, from site control to preventive measures and technical design consultants, from delivery to installation in accordance with the latest standards, through audits, training, certifications and continuous after-sales service.
Genesi Italia is throughout Europe in the supply of products and services for safety against falls from heights and confined spaces. We design and implement solutions that protect and safeguard people lives and dreams through the dissemination of awareness of health and safety leadership as a cultural change.

Il **Sistema** Genesi Italia, prodotti inclusi.

Dal contatto alla valutazione del rischio, dal controllo del cantiere e delle misure di prevenzione, alla consulenza tecnica e progettuale, dalla consegna al montaggio in conformità con gli standard, dall'audit, alla formazione, alla consegna delle certificazioni fino ad un continuativo servizio post-vendita.
Genesi Italia è presente in Europa nella fornitura di prodotti e servizi per la sicurezza contro le cadute dall'alto ed in ambienti confinati. Progettare ed implementare soluzioni che proteggono e salvaguardano la vita delle persone ed i loro sogni, attraverso la diffusione della leadership nella salute e nella sicurezza quale cambiamento culturale.

Index

What is Genesi Italia?
Fall arrest systems
- Allukemy Sky™ railings
- Allukemy Step™ gangways
- Safety nets
- Safeladder® ladders
- Securail® Vertical ladders
- Securope® Vertical life lines
- Life line for wind turbines
- Vertical Securail® rails
- Pemanent anchor deviceas
- Allukemi Life™ life lines
- Securope® life lines
- Securope® life lines for inclined planes
- Easy solution life line
- Diasafe® life line
- Securail® Rails
- Safeaccess® Rails
- Systems for the maintenance of construction in curtain walls
- Equipment

Personal protection equipment
Glossary
Key
- Harnesses accessories
- Lanyards
- Retractable Systems
- Connectors
- Helmets
- Temporary anchoring devices
- access on ropes
- Rescue and recovery
- Special equipment for access in confined spaces
- Accessories

Products index

Indice

Chi è Genesi Italia? 7
Sistemi anticaduta 27
- Parapetti Allukemy Sky™ 29
- Passerelle Allukemy Step™ 57
- Reti anticaduta 65
- Scale Safeladder® 71
- Scale Securail® Verticale 85
- Linea Vita Securope® Verticale 95
- Linee Vita per pale eoliche 103
- Binari Securail® Verticale 111
- Dispositivi d'ancoraggio permanente 121
- Linee vita Allukemi Life™ 131
- Linea vita Securope® 149
- Linea vita Securope® per piani inclinati 151
- Linea vita Easy Solution 167
- Linea vita Diasafe® 179
- Binario Securail® 183
- Binario Safeaccess® 195
- Sistemi per la manutenzione di costruzioni a facciata continua 209
- Attrezzatura 215

Dispositivi di protezione individuale 219
Glossario 221
Legenda 223
- Imbracature e accessori 225
- Cordini 237
- Sistemi Retrattili 249
- Connettori 259
- Caschetti 265
- Dispositivi di ancoraggio provvisorio 269
- Accesso su fune 283
- Soccorso e recupero 295
- Attrezzature speciali per accesso in spazi confinati 303
- Accessori 321

Indice dei prodotti 327

The widest range of products and services **solutions** on the market.
La più vasta gamma di **soluzioni** sul mercato, con servizi e prodotti.

Who is **Genesi** Italia?

Passion, professionalism and daily commitment.

Genesi Italia puts safety as its first priority. Safety intended as the set of theoretical and practical knowledge with all necessary instruments to safeguard a man's life and allow him to go back home, at the end of each working day.

Following the great success obtained after its ten-year experience in Italy, the company is raising the bar by undertaking a new challenge with enthusiasm: the access into the European market.

To face the approach to new markets successfully, we created a new brand, starting from the origin of life, the most precious gift for each man: GENESI italia. Even our slogan evolved from "Safe for Nature" to "Be Safe": an exhortation for workers to protect, every day, their safety and a warning to all employers, to remind their responsibilities towards employees and their families.

Thinking about safety responsible, Genesi Italia created a team of specialized professionals with the unique goal to support employers in their process of risk assessment regarding works at heights or in confined spaces. By analyzing adopted protective systems, GENESI Italia advisors are able to suggest the implementation and use of some corrective and preventive actions in order to lower the probability of injuries. Technical experts will help workers by showing them all risks associated to their mansions and by training them , through practical courses, in using the anti-fall devices available at work.

Chi è **Genesi** Italia?

Passione, professionalità ed impegno quotidiano.

Genesi Italia mette al primo posto la sicurezza, intesa come l'insieme delle conoscenze teoriche e pratiche unite ai dispositivi necessari a salvaguardare la vita dell'uomo e garantirgli la possibilità di tornare a casa dalla propria famiglia al termine di ogni giornata lavorativa.

Forte del successo ottenuto durante la decennale esperienza in Italia, l'azienda ha scelto di alzare nuovamente l'asticella ed intraprendere con entusiasmo una nuova sfida, affacciandosi sul mercato europeo.

Per affrontare con successo la scalata a nuovi mercato, è stato creato un nuovo brand, partendo proprio dall'origine della vita, il bene più prezioso di cui dispone ogni uomo, da qui il nome GENESI Italia. Anche lo slogan si è evoluto da "Sicuri per Natura" a "Be safe", un'esortazione per i lavoratori a salvaguardare ogni giorno la propria incolumità e un monito per ricordare ai datori di lavoro la responsabilità che hanno nei confronti dei propri dipendenti e delle loro famiglie.

Pensando alle figure responsabili della sicurezza dei lavoratori, Genesi Italia ha riunito un team di professionisti specializzati con l'obbiettivo di affiancare il datore di lavoro nel processo di valutazione dei rischi connessi al pericolo di caduta dall'alto o al lavoro in ambienti confinati. Attraverso l'analisi dei sistemi di protezione adottati, i consulenti Genesi Italia Planet sono in grado di consigliare l'adozione e l'introduzione di misure correttive e preventive e finalizzate ad abbattere la probabilità di accadimento di infortuni. Tecnici esperti, invece, affiancheranno i lavoratori per illustrare loro i rischi connessi alle loro mansioni ed istruirli, anche con addestramenti pratici, all'utilizzo dei dispositivi anticaduta presenti sul luogo di lavoro.

"We are the arm that **save** workers' lives and **protect** their dreams".
"Noi siamo il braccio che **salva** la vita e **protegge** i sogni di chi lavora".

Genesi Values Carta dei Valori

GENESI
ITALIA

Genesi Italia Vision and Mission.

Inspired by values such as the centrality of human life, passion for innovation and the dissemination of safety awareness, Genesi Italia has a clear intrinsic Vision for his employees, for all business areas and roles, for its collaborators, services and products: “To be the arms that **save** workers’ lives and **protect** their dreams”.

The Genesi Italia mission is:
To **protect** and implement solutions that safeguard people’s lives. To **disseminate** awareness of the right to work safely, to allow employees to return home safe and sound every day.

Genesi Italia believes:
In **reliability**, which means constantly responding to commitments made, knowing how to organise and complete our work on time respecting regulations, objectives, methods and processes.

In **respect**, which means safeguarding corporate assets and defending strategic choices, taking care of people, their ideas, needs, and also their time.

In **competence**, which means being constantly brought up-to-date, trained and ready to respond to the needs of our customers, quickly and comprehensively.

In **challenges**, which means setting ambitious goals and being forward-looking. Searching for new objectives and overcoming difficulties in order to continue to grow.

In **excellence**, which means going beyond the needs of the customer. Continuously improving to ensure high levels of quality. Not leave anything to chance.

In **communication**, which means knowing how to listen and ask questions, giving and asking for feedback. Knowing how to share information clearly and concisely, choosing the most effective and appropriate method.

Vision e Mission **Genesi** Italia.

Ispirandosi a valori quali la centralità della vita umana, la passione per l’innovazione e la divulgazione della cultura della sicurezza, Genesi Italia ha una Vision chiara, intrinseca nei suoi dipendenti, per tutte le aree aziendali e ruoli, nei suoi collaboratori, nei suoi servizi e nei suoi prodotti: “ Essere il braccio che **salva** la vita e **protegge** i sogni di chi lavora.”

La missione di Genesi Italia è:
Progettare e realizzare soluzioni che tutelano la vita delle persone. **Diffondere** la cultura del diritto di lavorare in sicurezza per permettere al lavoratore di tornare a casa ogni giorno sano e salvo.

Genesi Italia crede:
Nell’**affidabilità**, che significa rispondere costantemente agli impegni presi sapendo organizzare e portare a termine il proprio lavoro con puntualità rispettando regole, obiettivi, metodi e processi.

Nel **rispetto**, che significa salvaguardare il patrimonio aziendale e difendere le scelte strategiche, avendo cura delle persone, delle loro idee, esigenze ed anche del loro tempo.

Nella **competenza**, che significa essere costantemente aggiornati, formati e pronti a rispondere alle esigenze dei nostri clienti, in modo rapido ed esaustivo.

Nella **sfida**, che significa fissare obiettivi ambiziosi ed essere lungimiranti. Cercare nuovi traguardi e superare le difficoltà per continuare a crescere.

Nell’**eccellenza**, che significa andare oltre le esigenze del cliente. Cercare il miglioramento per continuare a garantire alti livelli di qualità. Non lasciare nulla al caso.

Nella **comunicazione**, che significa saper ascoltare e porre domande, dare e chiedere riscontro. Saper condividere le informazioni in modo chiaro e sintetico, scegliendo un metodo efficace ed appropriato.

Trained, **saved**.
Formati, **salvati**.

FORMAZIONE GENESI ITALIA

Learning and **Training**.

Each year, unfortunately, there are still too many workplace deaths. Statistics put the construction industry in second place with more than 22% of deaths. Falling from heights and a "solidarity chain" created in environments with suspected pollution or in confined spaces still fall among the major causes.
To help prevent and reduce these numbers, Genesi Italia attributes great importance to Training and to safety awareness in the workplace, because knowledge, both theoretical and practical, is the first step to safeguarding the safety and health of workers.
The Genesi Italia Training Center is among the wide range of services offered. The Center designs and structures courses for the information, education and training, with the goal of providing each target involved the practical and theoretical knowledge necessary for operating safely and meeting legal requirements.
Genesi Italia Training is structured according to functions and pursued goals, by levels of study and target audiences. The courses provide personalized exercises to help participants (employers, managers, supervisors, HSE Managers) allowing them to become, experts in different contexts and in relation to different organizations. Such as documentation layout required in relation to the risks, in works at heights and in confined spaces, and in the devices and equipment that are part of the prevention and protection measures provided for within the company.
With the goal of providing each target involved with the practical and theoretical knowledge necessary for operating safely to meet legal requirements. Genesi Italia training, considering the subject of safety and the lives of operators, is addressed to different users, both in works at heights and in confined spaces or in environments with suspected pollution, and aims to provide participants with the knowledge required:
- for the choice of PPE depending on the works being performed
- on temporary safety systems, climbing techniques, recovery operations
- for work access on ropes
- on temporary safety systems for safe access and progression, in confined spaces or in environments with suspected pollution.

Formazione e **addestramento**.

Ogni anno, purtroppo, si contano ancora troppi decessi sui luoghi di lavoro ed una statistica pone l'edilizia al secondo posto con oltre il 22% di decessi. Tra le maggiori cause, ci sono ancora le cadute dall'alto e la "catena della solidarietà" che si crea negli ambienti sospetti di inquinamento o spazi confinati.
Per prevenire ed aiutare a diminuire questi numeri, Genesi Italia attribuisce la massima importanza alla Formazione ed alla cultura della sicurezza nei luoghi di lavoro, perché la conoscenza, sia teorica sia pratica, e il primo passo per salvaguardare la sicurezza e la salute dei lavoratori. Tra la vasta gamma di servizi che il Sistema Genesi Italia offre, Il Centro di Formazione, ha progettato e strutturato corsi di informazione, formazione ed addestramento, con l'obiettivo di fornire a ciascun target coinvolto le conoscenze pratiche e teoriche necessarie perché possa operare in modo sicuro e soddisfare i requisiti di legge. La Formazione Genesi Italia e strutturata per funzioni e scopo perseguito, per livelli di approfondimento e target di riferimento.
I corsi prevedono esercitazioni personalizzate per supportare i partecipanti (datori di lavoro, dirigenti, supervisori, HSE Manager) affinché diventino, per i diversi contesti ed in relazione alle diverse organizzazioni, esperti nella preparazione della documentazione richiesta in relazione ai rischi, nei lavori in quota e negli ambienti confinati, e dei dispositivi e le attrezzature che fanno parte delle misure di prevenzione e protezione previste all'interno dell'azienda.
I corsi di Addestramento sono stati ideati e strutturati con l'obiettivo di fornire a ciascun target coinvolto le conoscenze pratiche e teoriche necessarie per poter operare in modo sicuro e soddisfare i requisiti di legge. L'addestramento Genesi Italia in considerazione della materia trattata, quale la sicurezza e la vita degli operatori, e rivolto ai diversi utilizzatori, sia nei lavori in quota sia negli ambienti confinati o sospetti di inquinamento, e mira a fornire ai partecipanti le conoscenze necessarie:
- alla scelta del DPI corretto in funzione dell'attività lavorativa svolta;
- sui sistemi di sicurezza provvisori, tecniche di arrampicata, manovre di recupero;
- per effettuare lavori di accesso su fune;
- sui sistemi di sicurezza provvisori per accedere, anche in progressione, in sicurezza negli spazi confinati o sospetti di inquinamento

With the special collaboration of:
Con la speciale collaborazione di:

Our **training** plan.

Il percorso **formativo** e di **addestramento**.

Courses can be selected according to the following objectives:

1. **Growth path**, or rather a path that allows professionals and operators to enhance their knowledge and competence gradually with respect to their needs.
2. **Personalized training**: provide knowledge according to the actual practical needs that workers come up against daily and adapt safety systems in formation for works at heights in different operating environments.

The reference target with respect to regulatory obligations:

- **a**. Employees, managers, H&S Managers and H&S, operators, self-employed workers and supervisors
- **b**. Safety coordinators (SCD and SCI) and designers
- **c**. Supervisory body
- **d**. Multi-targets

3. Based on the level of knowledge (**1st, 2nd, 3rd modules**) based on **Basic**, **Advanced** or **Specialized** needs.
4. Based on type: risks for works at heights or for works in **confined spaces** or in environments with su spected pollution

The 3rd module and the specialist courses, in their entirety and in-depth level of study, include a synthesis of the 1st and 2nd modules and of the basic and advanced courses.

L'offerta dei corsi segue la logica del:

1. **Percorso di crescita,** ovvero di un percorso che permette ai professionisti e agli operatori di accrescere le proprie conoscenze e competenze in maniera graduale rispetto alle proprie esigenze.
2. **Addestramento personalizzato**: fornire agli operatori le conoscenze rispetto alle reali necessità pratiche che incontrano quotidianamente e adattare le conoscenze rispetto alle reali necessita pratiche che i lavoratori incontrano quotidianamente

Del target di riferimento rispetto agli obblighi normativi:

- **a**. Datori di lavoro, dirigenti, RSPP, ASPP, lavoratori autonomi e preposti
- **b**. Coordinatori per la sicurezza (CSP e CSE) e progettisti
- **c**. Organi di vigilanza
- **d**. Multitarget

3. Rispetto al livello di conoscenza (**1°, 2°, 3° moduli**) e rispetto alle esigenze **Base, Avanzato e Specialistico**.
4. Rispetto alla tipologia: rischi per **lavori in quota** o per lavori in **ambienti confinati** o sospetti di inquinamento

Il 3° modulo e i corsi specialistici, nella loro completezza ed approfondimento, comprendono una sintesi dei moduli 1° e 2° e dei corsi base ed avanzati.

How to **choose** a course?

Ask yourself several questions in order to choose which course is most suitable for participation:

- To what target do I belong?
- Is this my first experience in fall arrest systems?
- Do I want to deepen my knowledge in the technical-legal area?
- Is this my first confined spaces experience?
- Am I familiar with the main prevention and protection methods?
- Am I able to assess the risks associated with works at heights and the fulfilment of required documentation prescribed by the regulations?
- Have I already participated in training for the selection and use of third category PPE?
- Am I familiar with downward recovery operations?
- Am I familiar with rescue, evacuation and recovery manoeuvres?
- Am I familiar with breathing apparatus for accessing and progressing in confined spaces or n environments with suspected pollution?

Come **scegliere** un corso.

Per scegliere a quale corso è più indicato partecipare è bene porsi alcune domande:

- A quale target appartengo?
- E' la prima volta che mi approccio al mondo dell'anticaduta?
- Desidero approfondire le mie conoscenze in ambito tecnico-normativo?
- È la prima volta che mi approccio al mondo degli ambienti confinati?
- Conosco le principali misure di prevenzione e di protezione?
- Sono in grado di valutare i rischi connessi con i lavori in quota e l'adempimento degli obblighi documentali previsti dalla normativa (DVR, DUVRI, POS, PSC, Fascicolo Tecnico)?
- Ho già eseguito la formazione per la scelta e l'uso di DPI di terza categoria?
- Conosco la manovra di recupero verso il basso?
- Conosco le manovre di soccorso, d'evacuazione e recupero?
- Conosco gli autorespiratori per poter accedere e progredire, in sicurezza negli spazi confinati o sospetti di inquinamento?

The desire to achieve
great dreams,
to better yourself and to set
new targets.
La volontà di realizzare
grandi sogni,
per migliorarsi e porsi
nuovi obiettivi.

GENESI
ITALIA

Testimonial.

Simone **Moro**

One of the greatest mountaineers in the world. A man who climbed the foremost 8,000 m and who, in 2009 in Stockholm was named “Explorer of the Year.” But, above all, a man who, some years ago, rescued a British mountaineer in serious trouble without oxygen and at night, at over 8,000 metres on Lhotse. For this reason, he received the David A. Sowles Memoria Award in Salt Lake City, USA, the Pierre de Coubertin International Fair Play Throphy and was awarded the "Gold Medal for Civil Valour" by the President of the Republic.
A rapport was quickly established between Simone Moro and Genesi Italia. We feel we have the same approach to challenges, seeing them as an opportunity for improvement and as great incentive for setting new goals to achieve.
It is our desire that the knowledge of sport and work join in the search for new ideas and new solutions to be applied to the safety field.

“Everyone has their own Everest to climb, their own dreams to achieve. For some, it remains a mirage - a cloud where you wish you could run away and climb with a snap of the fingers.
There are others who wish to obtain their Everest and dreams by simply and persistently starting to walk, getting there step by step. Crossing swelling rivers and dark woods, facing traps and snares, never giving up, pursuing rigorously and determined in their mission.
This is what has allowed large and small men to make their own history and sometimes even change the history of humanity.
Genesi and I have this in common the desire to achieve great dreams, knowing that the very last thing you can ever do is to give up!"

Stiamo parlando di uno dei più grandi alpinisti del mondo. Un uomo che ha scalato i principali 8.000 del mondo e che nel 2009, a Stoccolma, è stato premiato come “Explorer of the Year”. Ma soprattutto, un uomo che, qualche anno fa, ha soccorso senza ossigeno e di notte, ad oltre 8.000 metri, sul Lhotse, un alpinista inglese in grave difficoltà. Per questo ha ricevuto il premio David A. Sowles Memorial Award in USA a Salt Lake City, il Trofeo Pierre de Coubertin International Fair Play ed è stato insignito della “Medaglia d’Oro al Valor Civile” dal Presidente della Repubblica.
Tra Simone Moro e Genesi Italia è stato subito feeling. Sentiamo di avere lo stesso approccio alla sfida, intesa come opportunità di miglioramento e come grande incentivo per porsi nuovi obiettivi da raggiungere.
E’ nostra intenzione che lo sport e il lavoro fondano le proprie conoscenze per trovare nuove idee e nuove soluzioni da applicare al campo della sicurezza.

“Ognuno ha il suo Everest da scalare, il proprio sogno da realizzare. Per taluni esso rimane un miraggio, una nuvoletta dove idealmente si vorrebbe scappare e salire con uno schiocco di dita.
Ci sono invece altri che l’Everest ed i propri sogni li vogliono realizzare mettendosi semplicemente e tenacemente in cammino, mettendo un passo dopo passo. Attraversando anche fiumi in piena, selve oscure, affrontando trappole ed insidie non mollano mai proseguendo rigorosi e determinati nella loro missione.
Questo è ciò che ha permesso a grandi e piccoli uomini di tracciare la loro storia e cambiare a volte anche quella dell’umanità.
Con Genesi mi accomuna proprio questo, la volontà di realizzare grandi sogni sapendo che l’ultima cosa da fare è quella di mollare... mai!”

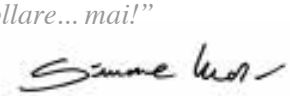

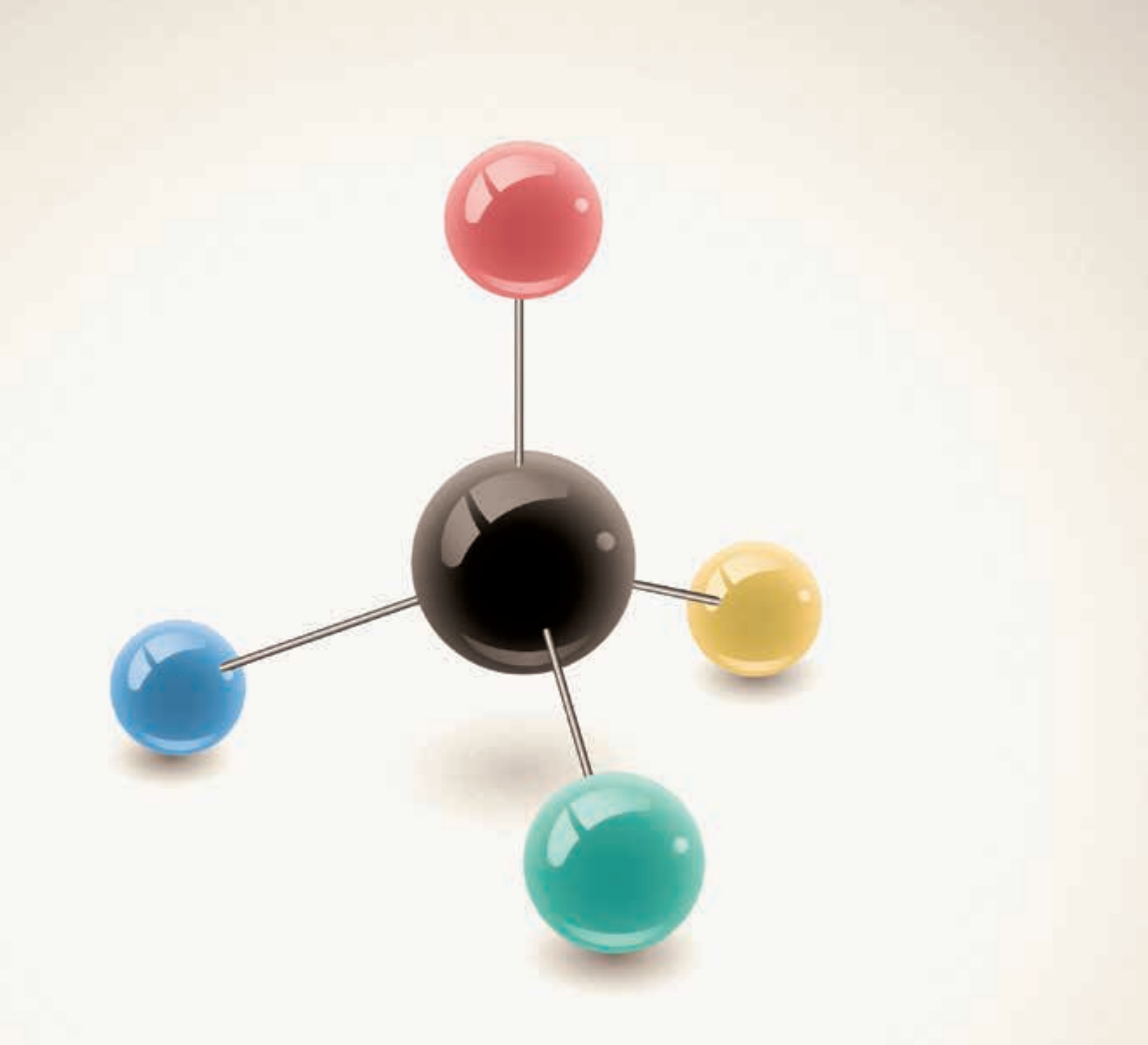

The Genesi Italia
System.
Il **Sistema**
Genesi Italia.

Sales Force La rete commerciale

GENESI
ITALIA

Our Business **Units**.

Le Business **Unit**.

There are many different roles involved in the world of fall protection and each of them is characterised by specific needs. **Genesi Italia** is a company which has always offered its customers high quality products and services. We have divided our Sales Network into Business Units dedicated to the different categories of partners and their needs, to satisfy the market.
Each Business Unit offers its clientèle qualified personal advisers, a range of selected products, ad hoc documents, and specific services and procedures to allow different targets, from Health & Safety Managers in large industries to those in private firms, to take best advantage of **Genesi Italia** world has to offer.

Ci sono molti diversi ruoli coinvolti nel mondo della protezione anticaduta e ciascuno di essi è caratterizzato da specifiche esigenze. **Genesi Italia**, società che ha sempre offerto ai suoi clienti prodotti e servizi di alta qualità, ha diviso la sua Rete di Vendita in Business Unit dedicate alle diverse categorie di partner sul mercato e le esigenze di ciascuno di essi.
Ogni Business Unit offre alla sua clientela consulenti personali qualificati, una gamma di prodotti selezionati, documenti ad hoc, servizi e procedure specifiche per consentire ai diversi target, dai Responsabili della Sicurezza in grandi industrie a quelli delle imprese private, di usufruire al meglio di quanto **Genesi Italia** ha da offrire.

PLANET GENESI ITALIA

XTIRPA GENESI ITALIA

PARTNER GENESI ITALIA

A dedicated Advisor for structures and operators **safety**.
Un Riferimento dedicato per la **sicurezza** delle strutture e degli operatori.

Genesi Italia Planet

PLANET GENESI ITALIA

GENESI ITALIA

Genesi Italia **Planet**.

Genesi Italia Planet offers Employers the opportunity to evaluate the risk assessment process related to the danger of falling from heights and in environments with suspected pollution or confined spaces and to verify the effectiveness of systems used. Through this analysis and possible changes promoted by Genesi Italia Planet consultants, Employers and company safety management staff (H&S Managers, Executive Officers and Supervisors) can evaluate the opportunity to introduce and implement corrective and preventive measures aimed at breaking down the probability of an occurrence of accidents.

Our selected and continuously trained Sales Coordinators are dedicated to their **Genesi Italia Planet clients**, together with the support of technicians and consultants. They are available to Employers and staff to verify the safety documentation and perform inspections in critical areas. Working alongside H&S Managers in the drafting or update/implementation of DVR and carrying out investigations regarding the effectiveness of prevention and protection measures utilised, issuing a precise report with photographic documentation.

Sales Coordinators dedicated to "**Genesi Italia Planet**" clients are not only involved in risk analysis and in the provision of appropriate solutions, in accordance with the Employer and safety staff, but also draft training and learning programs for personnel and specific training for operators effectively working under the prevention and protection measures.

Genesi Italia Planet clients are guaranteed a dedicated advisor who looks after, plans and monitors all installed systems and their required periodic maintenance, as well as their proper use through audits and reports that are kept up to date and stored in a remote platform that can be viewed at any time.

Genesi Italia, **Planet**.

Genesi Italia Planet offre ai Datori di Lavoro l'opportunità di accertare il processo di valutazione dei rischi connessi al pericolo di caduta dall'alto ed a lavorazioni in ambienti sospetti di inquinamento o confinati e verificare l'efficacia dei sistemi adottati. Attraverso quest'analisi e le eventuali modifiche promosse dai consulenti Genesi Italia Planet, i D.L. e lo staff per la gestione della sicurezza aziendale (RSPP, Dirigente Delegato e Preposti), possono valutare l'opportunità di adottare e introdurre misure correttive e preventive e finalizzate ad abbattere la probabilità di accadimento di infortuni.

I Coordinatori Commerciali selezionati ed in continua formazione ed addestramento, dedicati ai **clienti** del **Genesi Italia Planet**, unitamente al supporto di tecnici e consulenti specializzati, sono a disposizione del D.L. e del suo staff per la verifica della documentazione per la sicurezza ed il sopralluogo presso le aree critiche, affiancano l'RSPP nella redazione o aggiornamento/implementazione del DVR ed effettuano un'indagine sullo stato di adeguatezza delle misure di prevenzione e protezione adottate rilasciando un'accurata relazione unitamente ad una documentazione fotografica.

I **Coordinatori Commerciali** dedicati ai clienti del "**Genesi Italia Planet**" non si preoccupano solo dell'analisi dei rischi e della fornitura delle appropriate soluzioni; in accordo con il D.L. e lo staff per la sicurezza, redigono un programma formativo ed informativo per il personale ed un addestramento specifico per gli operatori addetti all'utilizzo delle misure di prevenzione e protezione.

Chi è parte del **Genesi Italia Planet** ha la garanzia di avere un unico riferimento che si preoccupa, pianifica e tiene monitorato lo stato di fatto dei prodotti e la loro manutenzione periodica obbligatoria oltre che il loro corretto utilizzo attraverso audit e relazioni debitamente aggiornate ed archiviate in una piattaforma consultabile da remoto ed in ogni istante.

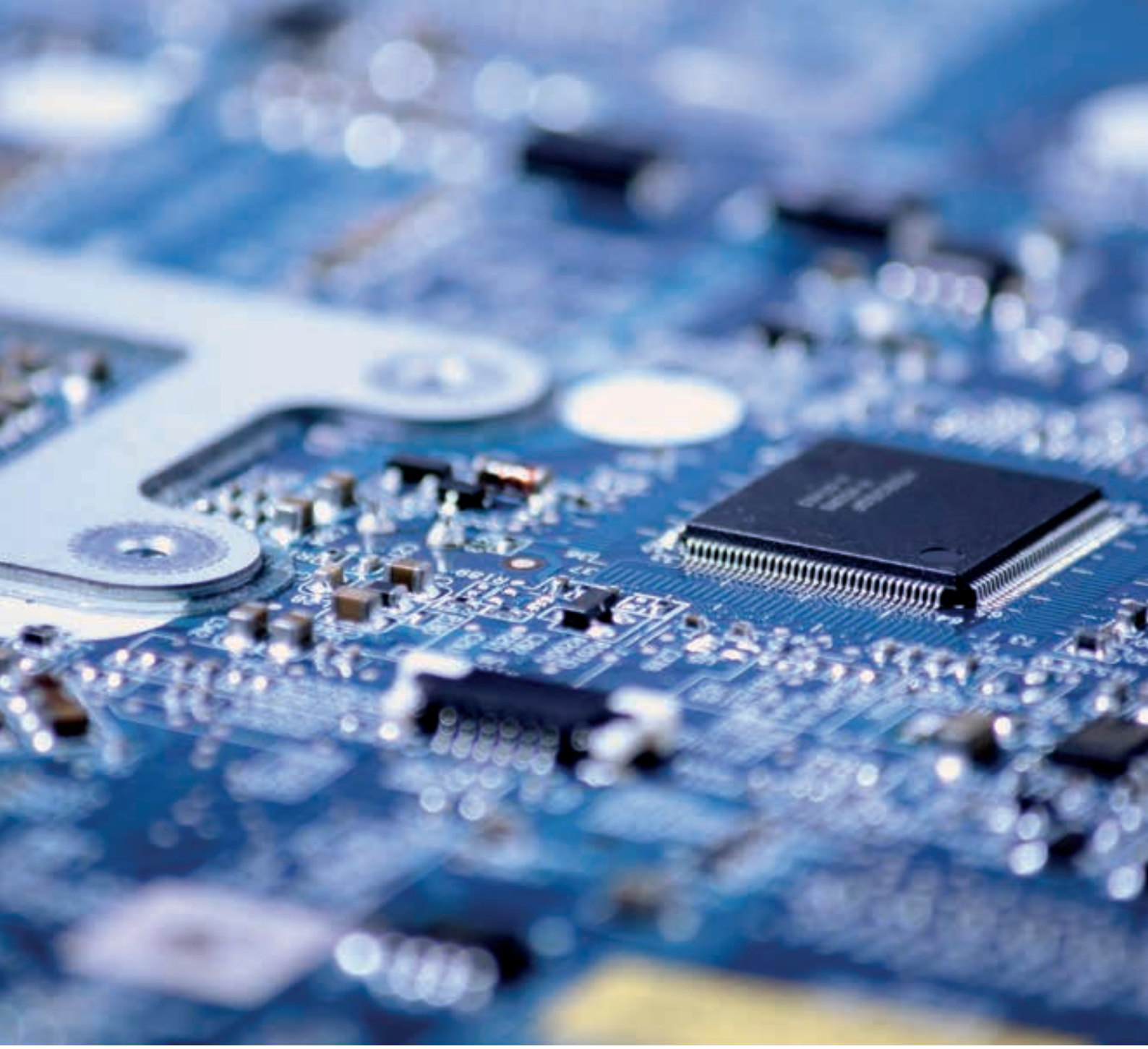

New solutions,
European patent pending.
Novità assoluta,
brevetto **Europeo**.

GENESI
ITALIA

The Genesi Italia **Safety Control** System.

Il Sistema **Safety Control** di Genesi Italia.

Securing large sized companies often involves the installation of systems for safety against falls from heights, both inside and outside and or in different buildings.
Safety Control is a monitoring system that has been designed and developed to help safety managers monitor the work of employees using life lines and the conditions of systems themselves.
Thanks to this system, **the safety manager** can at any time verify which systems are in use and can schedule maintenance operations, having information regarding the number of operators connected to lines, the frequency of use and, most important, fall alarms.
In the event of an emergency, the system sends an alarm signal to the manager who can **alert** rescue teams and send them quickly to the scene of the accident.

Each operator using the system is provided with an ID badge which is detected by a RFID tag reader placed in proximity of the line access, thus activating the transmission between the detection devices and the data processing software.

Automatic detection of technical information is carried out by an accelerometer, powered by a battery kept charged by photovoltaic panels.

La messa in sicurezza di aziende di grandi dimensioni spesso prevede l'istallazione di sistemi contro le cadute dall'alto sia all'interno sia all'esterno oppure su fabbricati diversi.
Il **Safety Control** è un sistema di controllo ideato e realizzato per aiutare i responsabili della sicurezza a **monitorare** l'operato degli addetti all'utilizzo delle linee vita e lo stato degli impianti stessi.
Grazie a questo sistema, il **responsabile della sicurezza** può verificare in qualsiasi momento quali sono i sistemi in uso e programmare gli interventi di manutenzione, avendo l'evidenza del numero di operatori connessi alla linea, la frequenza di utilizzo ed eventuali allarmi di cadute.
Proprio in caso di emergenza, il sistema invia un segnale d'allarme al responsabile che può **allertare** le squadre di soccorso ed inviarle rapidamente sul luogo dell'incidente.

Ogni operatore che utilizza il dispositivo anticaduta sarà dotato di un badge identificativo che verrà rilevato dal lettore di tag RFID posto in prossimità dell'accesso alla linea; attivando cosi la trasmissione tra i dispositivi di rilevamento e il software di elaborazione dei dati.

La **rilevazione automatica** delle informazioni tecniche avviene tramite un accelerometro alimentato da una batteria mantenuta carica da pannelli fotovoltaici.

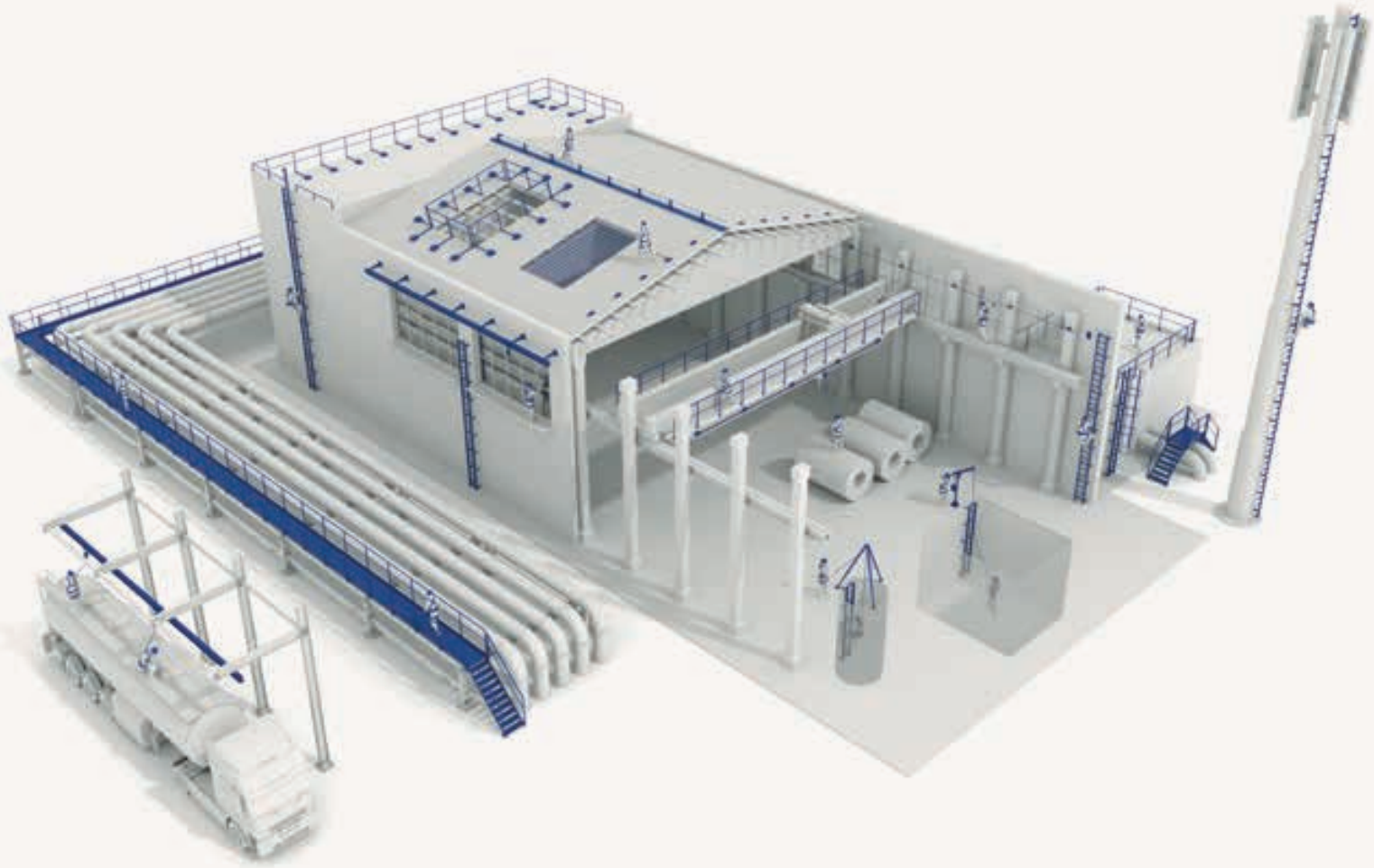

A wide range for the
best solution.
L'ampiezza di gamma per
la **soluzione idonea**.

Industrial Branding

GENESI
ITALIA

Genesi Italia for **Industry**.

The wealth of Genesi Italia lies in the completeness of its product range, which produces and offers safety systems both for works at heights , environments with suspected pollution and confined spaces. Pole life lines, like the class C **Allukemi Life**™ fall arrest system, are recommended for installation on roofing, ridges or on plenums.
Other deformable life lines and rails, thanks to the small size of their components (**Securope**® line) and the reduced deflection caused in case of a fall (**Securail**®) are preferred for installation inside buildings, to secure machinery or overhead crane runways.
To overcome roof sheds or large sized plants, or for access to machinery or non **walkable areas**, aluminium **Allukemi Step**™ gangways are used, combined, if necessary, with **Allukemi Sky**™ railings with permanent or self-supporting fixtures.
Vertical life lines and rails, fixed to ladder rungs, can be used to secure existing ladders. In the absence of access systems, Genesi Italia proposes aluminium ladders equipped with safety rails installed on uprights.
The indeformable **Safeaccess**® rail model is used for works such as loading and unloading bays or else for installation under roofs, hangars, or other buildings with limited air draft.
For access and progression in confined spaces or in environments with suspected pollution, tripods or modular booms-cranes can be used, available with both permanent and self-supporting bases.
Genesi Italia offers solutions for safety in every location and for every operation carried out at heights or in confined spaces. All systems produced and distributed by Genesi Italia are manufactured using stainless materials such as painted aluminium or stainless steel, certified according to the most recent standards and covered by a multi-year guarantee.

Genesi Italia è per l'**Industria**.

La ricchezza di Genesi Italia sta nella completezza della gamma dei prodotti che produce e propone per la messa in sicurezza sia delle lavorazioni in quota sia in ambienti sospetti di inquinamento o confinati. Le linee vita su palo, come il sistema anticaduta in tipo C **Allukemi Life**™, sono indicate per l'installazione in copertura, sul colmo o sulle velette, mentre le linee vita ed i binari deformabili, grazie alle dimensioni ridotte degli elementi (linea **Securope**®) o alla ridotta freccia generata in caso di caduta (binario **Securail**®), si preferiscono per l'installazione all'interno del fabbricato, per la messa in sicurezza di macchinari o delle vie di corsa dei carriponte.
Per il superamento degli shed in copertura o di impianti di grosse dimensioni, oppure per l'accesso a macchinari o su zone non calpestabili, si utilizzano **le passerelle** in alluminio **Allukemi Step**™, all'occorrenza abbinate a parapetti **Allukemi Sky**™ a fissaggio permanente oppure autoportanti.
Per la messa in sicurezza di scale esistenti si possono scegliere linee vita e binari verticali da fissare ai pioli della scala, oppure, in assenza di sistemi di accesso, Genesi Italia propone scale in alluminio dotate di binario di sicurezza integrato al montante.
I binari indeformabili modello **Safeaccess**® si utilizzano invece per i lavori nella baie di carico e scarico oppure per l'installazione sotto tettoie, hangar o altri fabbricati con un tirante d'aria limitato.
Per l'accesso e la progressione in spazi confinati o sospetti d'inquinamento si possono utilizzare tripodi o bracci-gru modulabili, disponibili sia nella versione con basi a fissaggio permanente sia autoportanti.
Genesi Italia offre la soluzione per la messa in sicurezza di ogni luogo e ogni operazione svolta in quota oppure in ambienti confinati. Tutti i sistemi fabbricati e distribuiti da Genesi Italia sono prodotti utilizzando materiali inossidabili come l'alluminio verniciato o l'acciaio inox, certificati secondo le più recenti normative e coperti da garanzia pluriennale.

Confined spaces
specialists.
Gli specialisti degli
spazi confinati.

Genesi Italia Xtirpa

XTIRPA GENESI ITALIA

GENESI ITALIA

Genesi Italia **Xtirpa**.

Safety in confined spaces and in environments with suspected pollution.

Protective equipment against falls from heights is commonly associated with the construction field, in buildings, in industry and, generally, for work stations or in operations to be carried out at heights over 2m from a stable walkable surface. By paying attention and analysing risks, it can be inferred that access to workstations placed below the walkable floor level shall be subject to the same dangers of working at heights. With the latter also come difficulties related to access and progression due to the narrow size of locations and, above all, those for recovery and rescue in the event of an accident.
Through our collaboration with foreign companies, Genesi Italia has been able to integrate its product range with systems for access into confined spaces or into environments with suspected pollution, distributed nationwide through a network of sales associates who undergo constant specific updating and training.
Through its technicians, **Genesi Italia Xtirpa** provides **consultation** regarding risks associated with access into confined spaces or into environments with suspected pollution. We offer the most suitable t**echnical solutions** and prepare a training and learning program taking into account the roles within the company (employer, H&S managers, supervisors, operators), as well as their tasks and work activities in general.
Upon request, Genesi Italia Xtirpa also provides companies with a **professional, trained rescue team**.

Genesi Italia, **Xtirpa**.

La sicurezza nel lavoro in ambienti confinati e sospetti d'inquinamento.

I dispositivi di protezione contro le cadute dall'alto vengono comunemente associati all'ambito dell'edilizia, delle costruzioni, dell'industria e, più in generale, a postazioni di lavoro o attività da svolgere ad altezze superiori a 2m da un piano stabile di calpestio. Prestando attenzione e analizzando i rischi, si evince che anche gli accessi a postazioni di lavoro poste al di sotto del piano di calpestio sono soggette agli stessi pericoli del lavoro in quota. A quest'ultime si sommano le difficoltà di accesso e di progressione,dovuti alle dimensioni anguste del luogo e, soprattutto, quelle di recupero e soccorso in caso d'incidente.
Grazie alla collaborazione con aziende internazionali, Genesi Italia, ha potuto integrare la propria gamma di prodotti con sistemi per l'accesso in spazi confinati o sospetti d'inquinamento, che distribuisce sul territorio nazionale attraverso una rete di commerciali sottoposti a costante aggiornamento e con una formazione specifica.
Genesi Italia Xtirpa fornisce, tramite i propri tecnici, **consulenza** sui rischi connessi all'accesso in ambienti confinati o sospetti d'inquinamento, studia le **soluzioni tecniche** più adeguate ed elabora un piano di formazione e addestramento che tenga in considerazione i ruoli all'interno dell'azienda (datore di lavoro, RSPP, preposto, operatore)e le mansioni ed il genere di attività lavorativa da svolgere.
Genesi Italia Xtirpa, a richiesta, mette a disposizione delle aziende anche una **squadra di soccorso professionale** e addestrata.

Sistemi anticaduta Fall arrest systems

GENESI
ITALIA

Fall arrest systems.

Sistemi **anticaduta**.

Allukemy Sky™ railings	Parapetti Allukemy Sky™	29
Allukemy Step™ gangways	Passerelle Allukemy Step™	57
Safety nets	Reti anticaduta	65
Safeladder® ladders	Scale Safeladder®	71
Securail® Vertical ladders	Scale Securail® Verticale	85
Securope® Vertical life lines	Linea Vita Securope® Verticale	95
Life line for wind turbines	Linee Vita per pale eoliche	103
Vertical Securail® rails	Binari Securail® Verticale	111
Pemanent anchor devices	Dispositivi d'ancoraggio permanente	121
Allukemi Life™ life lines	Linee vita Allukemi Life™	131
Securope® life lines	Linea vita Securope®	149
Securope® life lines for inclined planes	Linea vita Securope® per piani inclinati	151
Easy solution life line	Linea vita Easy Solution	167
Diasafe® life line	Linea vita Diasafe®	179
Securail® Rails	Binario Securail®	183
Safeaccess® Rails	Binario Safeaccess®	195
Systems for the maintenance of curtain walls constructions	Sistemi per la manutenzione di costruzioni a facciata continua	209
Equipment	Attrezzatura	215

Parapetti Allukemi Sky™ Allukemi Sky™ railings

Aluminium **railings**. **Parapetti** in alluminio.

Product Video Video Prodotto

Product Sheet Scheda Prodotto

GENESI ITALIA

Allukemi Sky™ Railings.

Collective protective permanent systems.

Versatile railings suitable for any workplace exposed to the risk of falls from heights, certified according to standard EN ISO 14122-3 and covered by a ten years guarantee.

Applicable safety standards such as Leg. Decree 81/08 - Consolidated Safety Text, stipulate the obligation, where possible, to favor collective protection measures over individual measures, especially on public buildings and, however, in all those situations where it is not possible to prevent access to areas subject to the danger of falling from heights.
Allukemi Sky™ railing components are made of die-cast aluminium alloy that combines lightness, strength and excellent resistance to corrosion.
The uprights are aluminium extrusion to be positioned at a distance of 150 cm in accordance with Certificate of Conformity issued by the certifying body. These are available in straight versions, with a 30° inclination or reclinable to reduce the aesthetic impact. They are inserted into support bases or secured to the building.
The horizontal components, also produced with aluminium extrusion, complete the railing: the handrail is set at a height of at least 110 cm with respect to the walkable floor, in accordance with Standard EN 14122-3 while the middle cross-piece is set at a distance of less than 50 cm both from the handrail and from the walkable floor or from the toe-clip board, where present.
The ends of the uprights and of the horizontal stringers are hidden and fastened with self-tapping screws and stainless steel grub screws in the T-junction pieces at the top of the uprights, in the base elements for mounting or self-supporting, or else to joints to change horizontal and vertical direction.
The Allukemi Sky™ range railings are available in both the self-supporting version and with different permanent mounting modes (wall, floor, under roof, etc.).

Parapetti **Allukemi Sky**™.

Sistemi permanenti di **protezione collettiva**.

Parapetti versatili, in grado di offrire la soluzione adatta per ogni luogo di lavoro esposto al rischio di caduta dall'alto, conformi alla norma EN ISO 14122-3 e coperti da garanzia decennale.

Il D.Lgs. 81/08 prescrive, in via generale, la priorità delle misure di protezione collettiva rispetto alle misure di protezione individuale, fermo restando che i luoghi di lavoro devono conformarsi ai requisiti espressamente previsti, con particolare riferimento alle protezioni contro le cadute delle persone (cfr. allegato IV).
Gli elementi che compongono i parapetti Allukemi Sky™ sono realizzati in una lega di alluminio pressofusa verniciata che coniuga leggerezza, solidità ed un'ottima resistenza alla corrosione.
I montanti sono estrusioni in allumino da posizionare ad una distanza di 150cm, come dichiarato nei Certificati di Conformità dell'ente certificatore. Sono disponibili nella versione dritta, con un'inclinazione di 30° oppure reclinabili per ridurre l'impatto estetico e vanno inseriti in basamenti in appoggio o fissati al fabbricato.
Gli elementi orizzontali, anch'essi realizzati con estrusioni d'alluminio, completano il parapetto: il corrimano va posto ad un'altezza di almeno 110cm rispetto al piano di calpestio, come stabilito dalla norma EN 14122-3, mentre la traversina intermedia ad una distanza inferiore a 50cm sia dal corrimano sia dal piano di calpestio o dalla tavola fermapiede, se presente.
Le estremità dei montanti e dei corrimani orizzontali sono nascoste e fissate con viti autoforanti e grani in acciaio inox negli elementi di giunzione a T posti alla sommità dei montanti, negli elementi di base, a fissaggio o autoportati oppure agli snodi per i cambi di direzione orizzontali e verticali.
I parapetti della gamma Allukemi Sky™ sono disponibili sia nella versione autoportante sia con diverse modalità di fissaggio permanente (a parete, in piano, sotto copertina, etc).

Allukemi Sky™ railings.

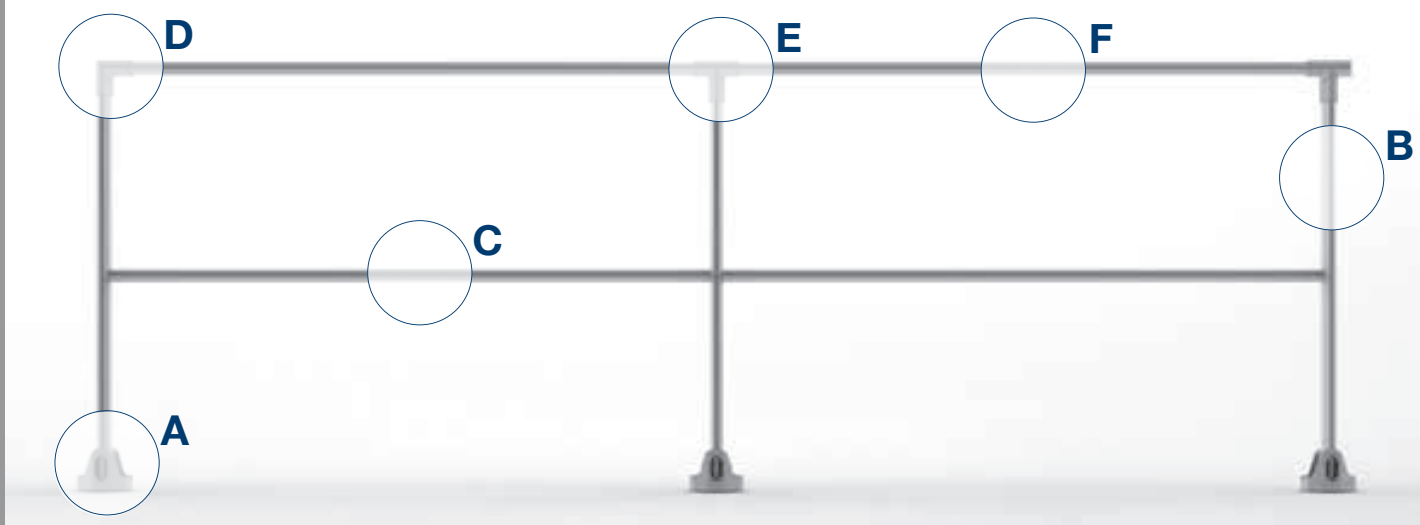

A Art. SKU

Base universale per fissaggio in piano e a parete.
Universal base for floor or wall fixing.

A Art. SKS

Piastra di spessoramento per fissaggio a parete.
Additional thickness plate for Art. SKU.

A Art. SKC

Supporto per fissaggio sotto copertina.
Under roof fixture support.

Parapetti **Allukemi Sky™**.

Ⓑ MONTANTE

Montante dritto.
Straight upright.

Ⓑ MONTANTE-I

Montante inclinato 30°.
30° inclination upright.

Ⓒ Art. SK11

Traversina intermedia.
Middle cross-piece.

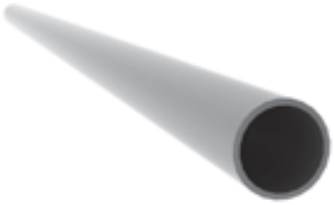

Ⓒ Art. SK12

Giunzione per traversina.
Joint for cross-piece.

Ⓓ Art. SK07

Raccordo a L per corrimano - montante.
Handrail - upright fitting elbow.

Ⓓ Art. SK04

Raccordo snodato per angolo verticale.
Articulated vertical angle fitting.

Ⓔ Art. SK06

Raccordo a T per corrimano - montante.
Handrail upright T-fitting.

Ⓔ Art. SK08

Raccordo snodato per corrimano montante.
Handrail upright articulated fitting.

Ⓕ Art. SK01

Corrimano.
Handrail.

Allukemi Sky™ railings.

Art. SKPD1

Parapetto dritto con fissaggio in piano.
Straight railing for floor fixing.

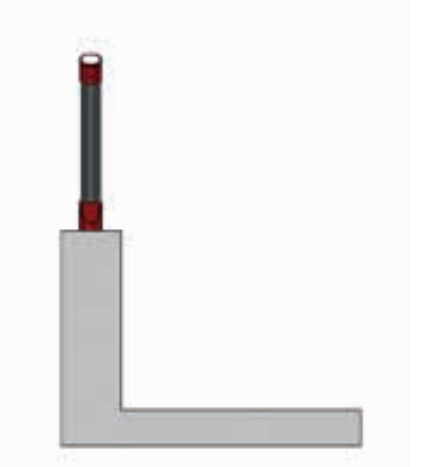

Adatto per strutture con veletta superiore a 60 cm.

Composizione:
- Montanti
- Corrimano

Suitable for structures with plenums exceeding 60 cm.

Composition:
- Uprights
- Handrail

Art. SKPD2

Parapetto dritto con fissaggio in piano.
Straight railing for floor fixing.

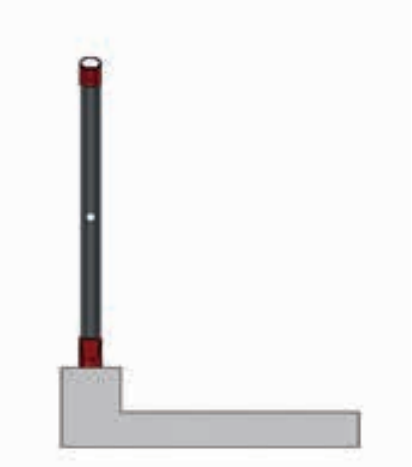

Adatto per strutture con veletta da 15 a 60 cm.

Composizione:
- Montanti
- Corrimano
- Traversina intermedia

Suitable for structures with plenums from 15 to 60 cm.

Composition:
- Uprights
- Handrail
- Middle cross-piece

Art. SKPD3

Parapetto dritto con fissaggio in piano.
Straight railing for floor fixing.

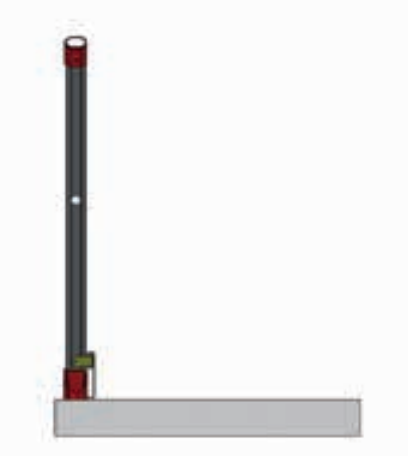

Adatto per strutture con veletta di altezza inferiore a 15 cm.

Composizione:
- Montanti
- Corrimano
- Traversina intermedia
- Tavola fermapiede

Suitable for structures with plenums with heights lower than 15 cm.

Composition:
- Uprights
- Handrail
- Middle cross-piece
- Toe-clip board

Parapetti **Allukemi Sky™**.

Art. SKPI1

Parapetto inclinato con fissaggio in piano.
Inclined railing for floor fixing.

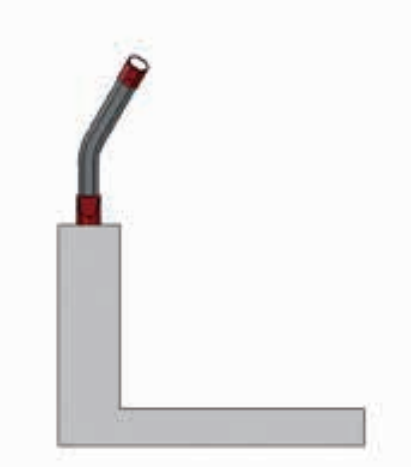

Adatto per strutture con veletta superiore a 60 cm.

Composizione:
- Montanti
- Corrimano

Suitable for structures with plenums exceeding 60 cm.

Composition:
- Uprights
- Handrail

Art. SKPI2

Parapetto inclinato con fissaggio in piano.
Inclined railing for floor fixing.

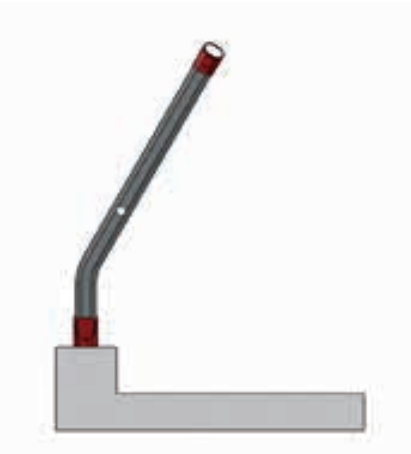

Adatto per strutture con veletta da 15 a 60 cm.

Composizione:
- Montanti
- Corrimano
- Traversina intermedia

Suitable for structures with plenums from 15 to 60 cm.

Composition:
- Uprights
- Handrail
- Middle cross-piece

Art. SKPI3

Parapetto inclinato con fissaggio in piano.
Inclined railing for floor fixing.

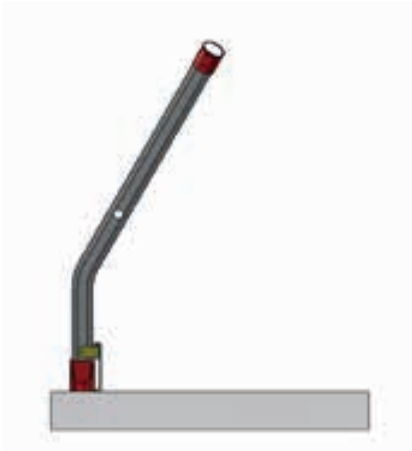

Adatto per strutture con veletta di altezza inferiore a 15 cm.

Composizione:
- Montanti
- Corrimano
- Traversina intermedia
- Tavola fermapiede

Suitable for structures with plenums with heights lower than 15 cm.

Composition:
- Uprights
- Handrail
- Middle cross-piece
- Toe-clip board

Allukemi Sky™ railings.

Art. SKMD1

Parapetto dritto con fissaggio a parete.
Straight railing with wall fixture.

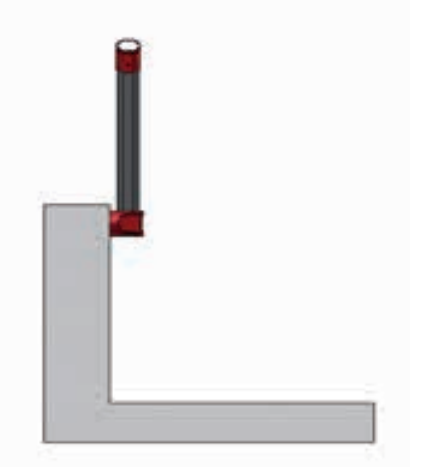

Adatto per strutture con veletta superiore a 60 cm.

Composizione:
- Montanti
- Corrimano

La base può essere montata sia sul lato interno sia sul lato esterno della veletta.

Suitable for structures with plenums exceeding 60 cm.

Composition:
- Uprights
- Handrail

The base may be mounted either on the inner side both on the outer side of the plenums.

Art. SKMD2

Parapetto dritto con fissaggio a parete.
Straight railing with wall fixture.

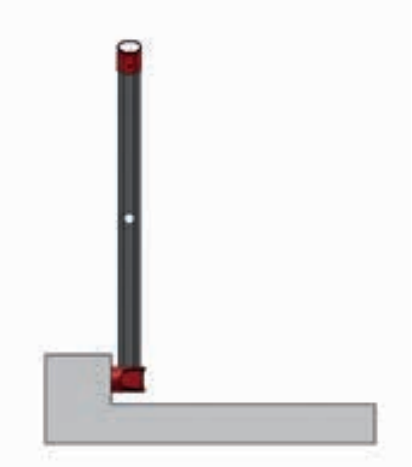

Adatto per strutture con veletta da 15 a 60 cm.

Composizione:
- Montanti
- Corrimano
- Traversina intermedia

La base può essere montata sia sul lato interno sia sul lato esterno della veletta.

Suitable for structures with plenums from 15 to 60 cm.

Composition:
- Uprights
- Handrail
- Middle cross-piece

The base can be mounted either on the inner side or on the outer side of the plenums.

Art. SKMD3

Parapetto dritto con fissaggio a parete.
Straight railing with wall fixture.

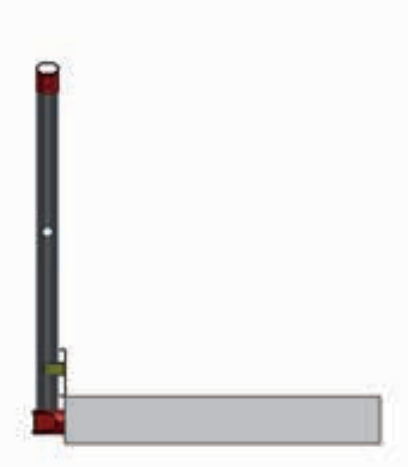

Adatto per strutture con veletta di altezza inferiore a 15 cm.

Composizione:
- Montanti
- Corrimano
- Traversina intermedia
- Tavola fermapiede

Suitable for structures with plenums with heights lower than 15 cm.

Composition:
- Uprights
- Handrail
- Middle cross-piece
- Toe-clip board

Parapetti **Allukemi Sky™**.

Art. **SKMI1**

Parapetto inclinato con fissaggio a parete.
Inclined railing with wall fixture.

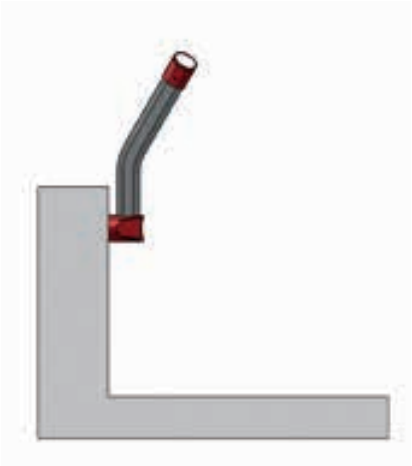

Adatto per strutture con veletta superiore a 60 cm.

Composizione:
- Montanti
- Corrimano

La base può essere montata sia sul lato interno sia sul lato esterno della veletta.

Suitable for structures with plenums exceeding 60 cm.

Composition:
- Uprights
- Handrail

The base may be mounted either on the inner side both on the outer side of the plenums.

Art. **SKMI2**

Parapetto inclinato con fissaggio a parete.
Inclined railing with wall fixture.

Adatto per strutture con veletta da 15 a 60 cm.

Composizione:
- Montanti
- Corrimano
- Traversina intermedia

La base può essere montata sia sul lato interno sia sul lato esterno della veletta.

Suitable for structures with plenums from 15 to 60 cm.

Composition:
- Uprights
- Handrail
- Middle cross-piece

The base can be mounted either on the inner side or on the outer side of the plenums.

Art. **SKMI3**

Parapetto inclinato con fissaggio a parete.
Inclined railing with wall fixture.

Adatto per strutture con veletta di altezza inferiore a 15 cm.

Composizione:
- Montanti
- Corrimano
- Traversina intermedia
- Tavola fermapiede

Suitable for structures with plenums with heights lower than 15 cm.

Composition:
- Uprights
- Handrail
- Middle cross-piece
- Toe-clip board

Allukemi Sky™ railings.

Art. SKSD1

Parapetto dritto con fissaggio sporgente.
Straight railing with additional thickness.

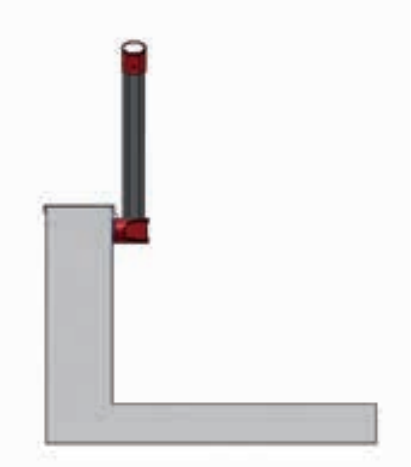

Adatto per strutture con veletta superiore a 60 cm.

Composizione:
- Montanti
- Corrimano

Sp. standard distanziale base SKS: 10mm

La base può essere montata sia sul lato interno sia sul lato esterno della veletta.

Suitable for structures with plenums exceeding 60 cm.

Composition:
- Uprights
- Handrail

Thickness of standard base spacer: 10mm

The base may be mounted either on the inner side or on the outer side of the plenums.

Art. SKSD2

Parapetto dritto con fissaggio sporgente.
Straight railing with additional thickness.

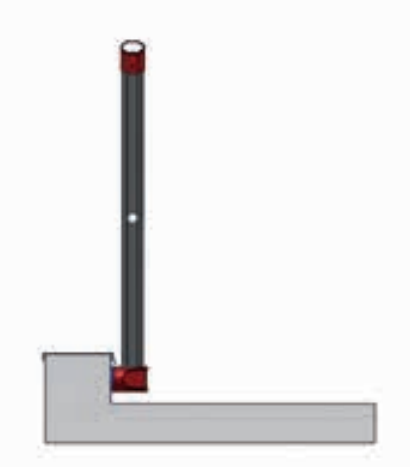

Adatto per strutture con veletta da 15 a 60 cm.

Composizione:
- Montanti
- Corrimano
- Traversina intermedia

Sp. standard distanziale base SKS: 10mm

La base può essere montata sia sul lato interno sia sul lato esterno della veletta.

Suitable for structures with plenums from 15 to 60cm.

Composition:
- Uprights
- Handrail
- Middle cross-piece

Thickness of standard base spacer: 10mm

The base can be mounted either on the inner side or on the outer side of the plenums.

Art. SKSD3

Parapetto dritto con fissaggio sporgente.
Straight railing with additional thickness.

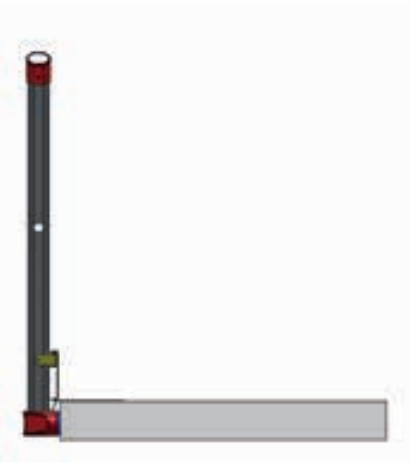

Adatto per strutture con veletta di altezza inferiore a 15 cm.

Composizione:
- Montanti
- Corrimano
- Traversina intermedia
- Tavola fermapiede

Sp. standard distanziale base SKS: 10mm

Suitable for structures with plenums with heights lower than 15 cm.

Composition:
- Uprights
- Handrail
- Middle cross-piece
- Toe-clip board

Thickness of standard base spacer: 10mm

Parapetti **Allukemi Sky™**.

Art. **SKSI1**

Parapetto inclinato con fissaggio sporgente.
Inclined railing with additional thickness.

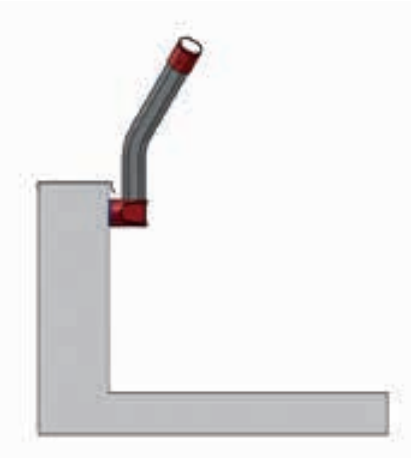

Adatto per strutture con veletta superiore a 60 cm.

Composizione:
- Montanti
- Corrimano

Sp. standard distanziale base SKS: 10mm

La base può essere montata sia sul lato interno sia sul lato esterno della veletta.

Suitable for structures with plenums exceeding 60cm.

Composition:
- Uprights
- Handrail

Thickness of standard base spacer: 10mm

The base can be mounted either on the inner side or on the outer side of the plenums.

Art. **SKSI2**

Parapetto inclinato con fissaggio sporgente.
Inclined railing with additional thickness.

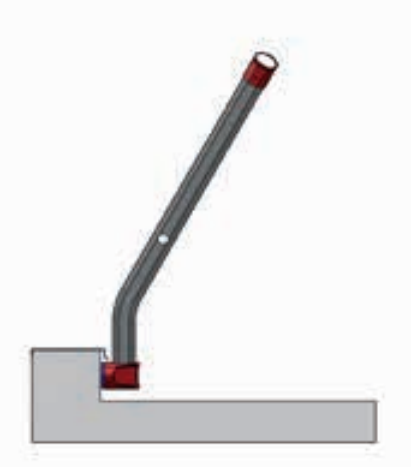

Adatto per strutture con veletta da 15 a 60 cm.

Composizione:
- Montanti
- Corrimano
- Traversina intermedia

Sp. standard distanziale base SKS: 10mm

La base può essere montata sia sul lato interno sia sul lato esterno della veletta.

Suitable for structures with plenums from 15 to 60cm.

Composition:
- Uprights
- Handrail
- Middle cross-piece

Thickness of standard base spacer: 10mm

The base can be mounted either on the inner side or on the outer side of the plenums.

Art. **SKSI3**

Parapetto inclinato con fissaggio sporgente.
Inclined railing with additional thickness.

Adatto per strutture con veletta di altezza inferiore a 15 cm.

Composizione:
- Montanti
- Corrimano
- Traversina intermedia
- Tavola fermapiede

Sp. standard distanziale base SKS: 10mm

Suitable for structures with plenums with heights lower than 15cm.

Composition:
- Uprights
- Handrail
- Middle cross-piece
- Toe-clip board

Thickness of standard base spacer: 10mm

Allukemi Sky™ railings.

Art. SKCD1

Parapetto dritto con fissaggio sotto copertina.
Straight railing with under roof fixture.

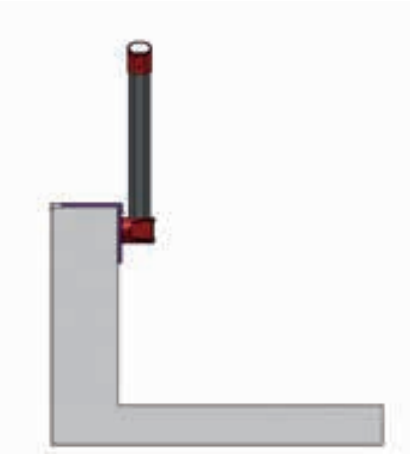

Adatto per strutture con veletta superiore a 60 cm.

Composizione:
- Montanti
- Corrimano

Suitable for structures with plenums exceeding 60cm.

Composition:
- Uprights
- Handrail

Art. SKCD2

Parapetto dritto con fissaggio sotto copertina.
Straight railing with under roof fixture.

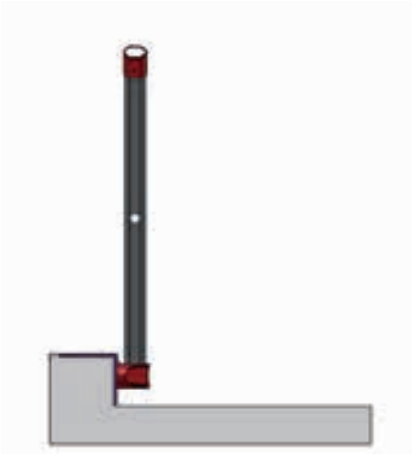

Adatto per strutture con veletta da 15 a 60 cm.

Composizione:
- Montanti
- Corrimano
- Traversina intermedia

Suitable for structures with plenums from 15 to 60cm.

Composition:
- Uprights
- Handrail
- Middle cross-piece

Parapetti **Allukemi Sky™**.

Art. SKCI1

Parapetto inclinato con fissaggio sotto copertina.
Inclined railing with under roof fixture.

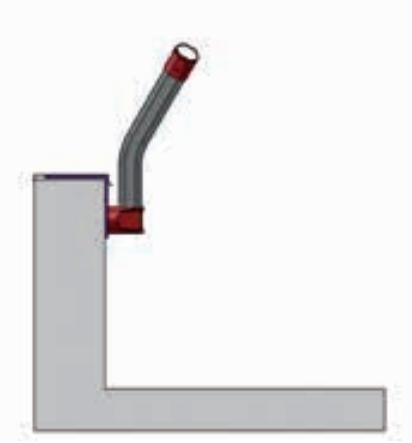

Adatto per strutture con veletta superiore a 60 cm.

Composizione:
- Montanti
- Corrimano

Suitable for structures with plenums exceeding 60cm.

Composition:
- Uprights
- Handrail

Art. SKCI2

Parapetto inclinato con fissaggio sotto copertina.
Inclined railing with under roof fixture.

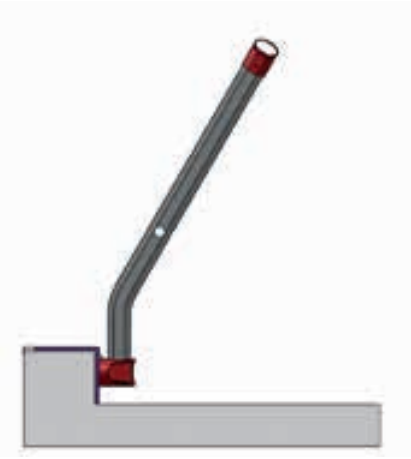

Adatto per strutture con veletta da 15 a 60 cm.

Composizione:
- Montanti
- Corrimano
- Traversina intermedia

Suitable for structures with plenums from 15 to 60cm.

Composition:
- Uprights
- Handrail
- Middle cross-piece

Allukemi Sky™ railings.

Art. SKRD1

Parapetto reclinabile con fissaggio in piano.
Floor fixing reclinable railing.

Adatto per strutture con veletta di altezza inferiore a 15 cm.

Composizione:
- Montanti
- Corrimano
- Traversina intermedia
- Tavola fermapiede

Moduli da 3m

Suitable for structures with plenums with heights lower than 15 cm.

Composition:
- Uprights
- Handrail
- Middle cross-piece
- Toe-clip board

3 m modules

Art. SKRD2

Parapetto reclinabile con fissaggio a parete.
Reclinable railing with wall fixture.

Adatto per strutture con veletta da 15 a 60 cm.

Composizione:
- Montanti
- Corrimano
- Traversina intermedia

Moduli da 3m

Suitable for structures with plenums from 15 to 60cm.

Composition:
- Uprights
- Handrail
- Middle cross-piece

3 m modules

Parapetti **Allukemi Sky™**.

Art. **SKLD**

Parapetto dritto per fissaggio su lamiera.
Straight railing for sheet fixture.

Adatto per copertura in lamiera metallica con spessore minimo di 6/10 (acciaio) oppure 10/10 (alluminio).

Composizione:
- Montanti
- Corrimano
- Traversina intermedia

Suitable for metal sheet roofs with minimum thickness of 6/10 (steel) or 10/10 (aluminium).

Composition:
- Uprights
- Handrail
- Middle cross-piece

Art. **SKLI**

Parapetto inclinato per fissaggio su lamiera.
Inclined railing for sheet fixture.

Adatto per copertura in lamiera metallica con spessore minimo di 6/10 (acciaio) oppure 10/10 (alluminio).

Composizione:
- Montanti
- Corrimano
- Traversina intermedia

Suitable for metal sheet roofs with minimum thickness of 6/10 (steel) or 10/10 (aluminium).

Composition:
- Uprights
- Handrail
- Middle cross-piece

Allukemi Sky™ railings.

Art. SKAD

Parapetto autoportante dritto.
Straight self-supporting railing.

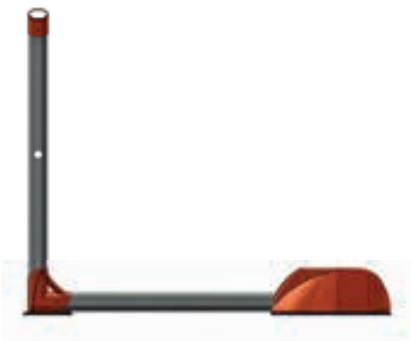

Adatto per coperture piane o con un'inclinazione massima non superiore a 5° e dotate di veletta di altezza superiore a 15cm.

Composizione:
- Montanti
- Corrimano
- Traversina intermedia

Suitable for flat roofs or roofs with 5° maximum inclination and equipped with plenum with heights exceeding 15 cm.

Composition:
- Uprights
- Handrail
- Middle cross-piece

Art. SKAI

Parapetto autoportante inclinato.
Inclined self-supporting railing.

Adatto per coperture piane o con un'inclinazione massima non superiore a 5° e dotate di veletta di altezza superiore a 15cm.

Composizione:
- Montanti
- Corrimano
- Traversina intermedia

Suitable for flat roofs or roofs with 5° maximum inclination and equipped with plenum with heights exceeding 15 cm.

Composition:
- Uprights
- Handrail
- Middle cross-piece

Art. SKAR

Parapetto autoportante reclinabile.
Reclinable self-supporting railing.

Parapetto autoportante reclinabile adatto per coperture piane o con un'inclinazione massima non superiore a 5° e dotate di veletta di altezza superiore a 15cm.

Composizione:
- Montanti
- Corrimano
- Traversina intermedia
- Moduli da 3m

Suitable for flat roofs or roofs with 5° maximum inclination and equipped with plenum with heights exceeding 15 cm.

Composition:
- Uprights
- Handrail
- Middle cross-piece

3 m modules

Parapetti **Allukemi Sky™**.

Art. SKRI1-M

Parapetto reclinabile motorizzato con fissaggio in piano.
Motorised reclinable railing for floor fixing.

Parapetto reclinabile dotato di motore di ribaltamento azionabile a distanza, per garantire la massima sicurezza all'operatore.
Adatto per strutture con veletta di altezza inferiore a 15 cm.

Composizione:
- Montanti
- Corrimano
- Traversina intermedia
- Tavola fermapiede
- Pistone motorizzato

Moduli da 3m

Reclinable railing equipped with tipping motor with remote activation to ensure maximum operator safety.
Suitable for structures with plenums with heights lower than 15 cm.

Composition:
- Uprights
- Handrail
- Middle cross-piece
- Toe-clip board
- Motorized piston

3 m modules

Art. SKRI2-M

Parapetto reclinabile motorizzato con fissaggio a parete.
Motorised reclinable railing with wall fixture.

Parapetto reclinabile dotato di motore di ribaltamento azionabile a distanza, per garantire la massima sicurezza all'operatore.
Adatto per strutture con veletta da 15 a 60cm.

Composizione:
- Montanti
- Corrimano
- Traversina intermedia
- Pistone motorizzato

Moduli da 3m

Reclinable railing equipped with tipping motor with remote activation to ensure maximum operator safety.
Suitable for structures with plenums from 15 to 60cm.

Composition:
- Uprights
- Handrail
- Middle cross-piece
- Motorized piston

3 m modules

Art. SKAIR-M

Parapetto autoportante reclinabile motorizzato.
Motorised reclinable self-supporting railing.

Parapetto reclinabile dotato di motore di ribaltamento azionabile a distanza, per garantire la massima sicurezza all'operatore.
Adatto per coperture piane o con un'inclinazione massima non superiore a 5° e dotate di veletta di altezza superiore a 15cm.

Composizione:
- Montanti
- Corrimano
- Traversina intermedia
- Pistone motorizzato

Moduli da 3m

Reclinable railing equipped with tipping motor with remote activation to ensure maximum operator safety.
Suitable for flat roofs or roofs with 5° maximum inclination and equipped with plenum with heights exceeding 15 cm.

Composition:
- Uprights
- Handrail
- Middle cross-piece
- Motorized piston

3 m modules

Allukemi Sky™ railings.

Art. SKA

Base autoportante.
Self-supporting base.

Si utilizza come piede di appoggio del montante verticale e come elemento di collegamento con il braccio del contrappeso. E' dotata di base in gomma SBR antiscivolo e di grani per il bloccaggio e la regolazione del montante verticale. Sulla parte anteriore della base può essere applicata, a seconda delle esigenze, la tavola fermapiede.

Materiale: pressofusione in lega di alluminio, lega EN AB 46100
Finitura: verniciata RAL9006
Fissaggio: 3 grani punta piana in acciaio inox M6x10mm
Dimensioni: 160 x 164 x 104mm
Peso: 0,562Kg

Used as support foot of the vertical upright and as a connecting component with the counter-weight arm. Equipped with an SBR rubber anti-slip base and with grub screws for locking and adjusting the vertical upright. In addition, a toe-clip board can be applied if necessary on the front part of the base.

Material: die-cast aluminium alloy, alloy EN AB 46100
Finish: painted RAL9006
Mounting: 3 stainless steel M6x10mm flat tip grub screws
Dimensions: 160 x 164 x 104mm
Weight: 0.562Kg

Art. SKBA

Base autoportante reclinabile singola.
Single reclinable self-supporting base.

Si utilizza come piede di appoggio del montante verticale e come elemento di collegamento con il braccio del contrappeso nel parapetto autoportante ribaltabile. La particolare geometria delle asole permette il movimento di abbattimento del montante verticale consentendone il ribaltamento. E' dotata di vite per la regolazione del finecorsa del montante verticale. Gomma di protezione inclusa.

Materiale: acciaio inox AISI 304
Bloccaggio e regolazione montante con vite TCEI ø 8mm
Finitura: verniciato RAL 9006
Dimensioni: 138x138x198mm
Peso: 1,86 Kg

Used as support foot of the vertical upright and as a connecting component with the counter-weight arm on the folding self-supporting railing. The special geometry of the slots allows the vertical upright to be folded. It is equipped with screws for adjusting the limit of the vertical upright. Protective rubber included.

Material: AISI 304 stainless steel
Locking and adjusting of uprights using a TCEI M8.
Finish: painted RAL 9006
Dimensions: 138x138x198mm
Weight: 1,86 Kg

Art. SKBAD

Base autoportante reclinabile doppia.
Double reclinable self-supporting base.

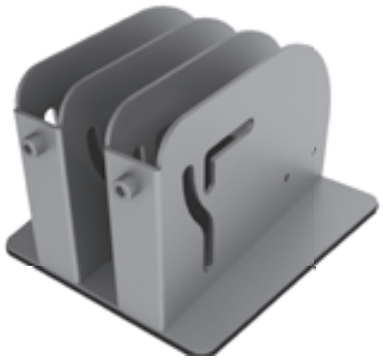

Si utilizza come piede di appoggio per due montanti verticali, fungendo da elemento di collegamento con il braccio del contrappeso nel parapetto autoportante ribaltabile, la particolare geometria delle asole permette il movimento di abbattimento del montante verticale consentendone il ribaltamento. E' dotata di vite per la regolazione del finecorsa del montante verticale. Gomma di protezione inclusa.

Materiale: acciaio inox AISI 304
Bloccaggio e regolazione montante con due viti TCEI ø8mm
Finitura: verniciato RAL 9006
Dimensioni: 206x186x138mm
Peso: 3,63 Kg

Used as support foot for the two vertical uprights, acting as a connecting element with the counter-weight arm on the folding self-supporting railing. The special geometry of the slots allows the vertical upright to be folded. It is equipped with screws for adjusting the limit of the vertical upright. Protective rubber included.

Material: AISI 304 stainless steel
Locking and adjusting of uprights using a TCEI M8.
Finish: painted RAL 9006
Dimensions: 206x186x138mm
Weight: 3,63 Kg

Parapetti **Allukemi Sky™**.

Art. CP-PLAX

Contrappeso in plastica e CLS.
Plastic and concrete counter-weight.

Blocco in calcestruzzo da 12,5 Kg per parapetto autoportante protetto da guaina in ABS. Grazie al peso contenuto, il blocco può essere maneggiato e trasportato da un singolo operatore. La speciale geometria, unita alla presenza di apposite scanalature ed intagli, permette la sovrapposizione e l'incastro reciproco di più blocchi al fine di comporre zavorre di peso differente a seconda delle applicazioni.

Materiale: guaina in ABS, blocco in CLS
Finitura: nero
Dimensioni: 300x330x110mm
Peso: 12,5Kg

Concrete block for self-supporting railing, protected by ABS sheath, weight 12.5 kg. Thanks to its light weight, the block can be handled and transported by a single operator. Its particular geometry together with the presence of special grooves and incisions allow for the reciprocal overlapping and fitting of more than one block together to compose ballasts of different weights based on application.

Material: ABS sheath, concrete block
Finish: black
Dimensions: 300x330x110mm
Weight: 12.5 kg

Art. SKB

Contrappeso in CLS.
Concrete counter-weight.

E' collegato alla base autoportante mediante un braccio di leva lungo 100cm per bilanciare la spinta orizzontale sul corrimano e evitare sia ribaltamento sia lo scivolamento del parapetto autoportante.

Materiale: CLS
Finitura: naturale
Dimensioni: 420 x 300 x 130mm
Fissaggio: 1 vite auto-forante in acciaio inox 6.3x90 mm, 1 rondella inox Ø 10
Peso: 25Kg

Connected to the self-supporting base by means of a long 100 cm lever arm to balance horizontal thrust on the handrail and prevent both tipping and sliding of the self-supporting railing.

Material: Concrete
Finish: natural
Dimensions: 420 x 300 x 130mm
Mounting: 1 stainless steel 6.3x90 mm self-tapping screw, 1 stainless steel Ø 10 washer
Weight: 25 kg

Art. SKBN

Soletta protettiva per contrappeso.
Protective slab for counter-weight.

Da posizionare sotto il contrappeso in CLS per evitare lo scivolamento del parapetto autoportante e preservare l'integrità dell'impermeabilizzazione della copertura.

Materiale: gomma SBR
Finitura: nera
Dimensioni: 310 x 420mm
Spessore: 3 mm
Peso: 0,50 kg

To be positioned under the concrete counter-weight to prevent sliding of the self-supporting railing and to preserve the integrity of roof waterproofing.

Material: SBR rubber
Finish: black
Dimensions: 310 x 420mm
Thickness: 3 mm
Weight: 0.50 kg

Allukemi Sky™ railings.

Art. SKU

Base universale per fissaggio in piano o parete.
Universal base for wall or floor fixing.

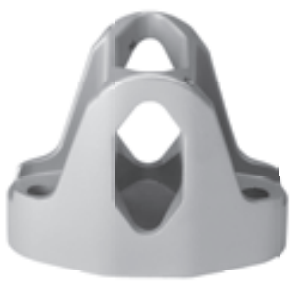

Si utilizza per il fissaggio del montante verticale del parapetto direttamente alla struttura di supporto e può essere utilizzata, grazie alla sua geometria innovativa, in configurazione a parete, in piano, con la piastra sottocopertina o con la piastra di spessoramento.

Materiale: pressofusione d'alluminio, lega EN AB 46100
Finitura: verniciata RAL9006
Dimensioni: 133 x 76 x 102mm
Fissaggio: al montante con 2 grani inox M.6x10; alla struttura con 2 barre filettate inox M12x 160 e resina chimica bi-componente
Interasse fori di fissaggio: 100mm
Peso: 0,60 Kg

Used for mounting the vertical upright of the railing directly to the support structure and can be used, thanks to its innovative geometry, both on wall and floor configurations, with an under roof plate or with a shim plate.

Material: aluminium die-cast, alloy EN AB 46100
Finish: painted RAL9006
Dimensions: 133 x 76 x 102mm
Mounting: to upright with 2 stainless steel M6x10 grub screws, to the structure with 2 stainless steel M12x160 threaded bars and dual-component chemical resin.
Mounting hole wheelbase: 100mm
Weight: 0.60 Kg

Art. SKS

Piastra di spessoramento.
Shim plate.

Si utilizza come distanziale da inserire tra la base universale art. SKU e la struttura ricettiva, per allontanare il montante verticale da un'eventuale interferenza (p.es una scossalina sporgente).

Materiale: lega d'alluminio 2014
Finitura: naturale
Dimensioni: 133 x 76mm
Interasse fori: 100mm
Fissaggio: 2 barre filettate acciaio inox M12 x 160 e resina chimica bi-componente
Spessore standard: 10mm (a richiesta disponibili anche altre misure)
Peso: 0,25Kg

Used as a spacer inserted between the base of universal art. SKU and the receptive structure to move the vertical upright away from any interference (for example a protruding flashings).

Material: aluminium alloy 2014
Finish: natural
Dimensions: 133 x 76mm
Hole wheelbase: 100mm
Mounting: 2 stainless steel M12x160 threaded bars and dual-component chemical resin
Standard thickness: 10 mm (also available in other sizes upon request)
Weight: 0.25 Kg

Art. SKC

Supporto sotto copertina.
Under roof support.

Si utilizza come supporto adattatore della base universale SKU per il fissaggio a velette ricoperte da scossaline, per prevenire ogni possibilità di infiltrazione.

Materiale: lega d'alluminio 2014
Finitura: naturale
Dimensioni: 180 x 180 x 100mm - sp. 10mm (a richiesta disponibili anche altre misure)
Interasse asole: 100mm
Fissaggio: 2 barre filettate acciaio inox M12 x 160 e resina chimica bi-componente
Peso: 1,165 kg

Used as a SKU universal base adapter support for mounting to plenums covered with flashings to prevent all types of infiltration.

Material: aluminium alloy 2014
Finish: natural
Dimensions: 180 x 180 x 100mm - th. 10 mm (also available in other sizes upon request)
Slot wheelbase: 100mm
Mounting: 2 stainless steel M12x160 threaded bars and dual-component chemical resin
Weight: 1.165 kg

Parapetti **Allukemi Sky™**.

Art. **SKR**

Base reclinabile semplice.
Single reclinable base.

Si utilizza sia in configurazione a parete sia in piano. Nella base alloggia un montante verticale che, grazie ai perni di ribaltamento, si inclina fino a 90° verso l'interno della copertura, riducendo al minimo l'impatto estetico sull'edificio.
Il modello reclinabile è composto dalla base SKR, dalla base doppia SKRD e da moduli di parapetto da 3m.

Materiale: acciaio inox AISI 304
Finitura: verniciato Ral 9006
Dimensioni: 140 x 120 x 105mm
Interasse fori: 100mm
Fissaggio: 2 barre filettate acciaio inox M12 x 160 mm e resina chimica bi-componente
Peso: 1,100 Kg

Used for both wall and floor configurations. A vertical upright is housed in the base which, thanks to the tipping pins, incline up to 90° toward the inside of the roof, reducing the aesthetic impact on the building to a minimum.
The reclinable model is composed of an SKR base, of a double SKRD base and 3m railing modules.

Material: 304 stainless steel
Finish: painted RAL 9006
Dimensions: 140 x 120 x 105mm
Hole wheelbase: 100mm
Mounting: 2 stainless steel M12x160 mm threaded bars and dual-component chemical resin
Weight: 1.100 Kg

Art. **SKRD**

Base reclinabile doppia.
Double reclinable base.

Si utilizza sia in configurazione a parete sia in piano. Nella base alloggia un montante verticale che, grazie ai perni di ribaltamento, si inclina fino a 90° verso l'interno della copertura, riducendo al minimo l'impatto estetico sull'edificio.
Il modello reclinabile è composto dalla base SKR, dalla base doppia SKRD e da moduli di parapetto da 3m.

Materiale: acciaio inox AISI 304
Finitura: verniciato Ral 9006
Dimensioni: 200 x 120 x 105 mm
Interasse fori: 160 mm
Fissaggio: 2 barre filettate acciaio inox M12 x 160 mm e resina chimica bi-componente
Peso: 1,700 Kg.

Used for both wall and floor configurations. A vertical upright is housed in the base which, thanks to the tipping pins, incline up to 90° toward the inside of the roof, reducing the aesthetic impact on the building to a minimum.
The reclinable model is composed of an SKR base, of a double SKRD base and 3m railing modules.

Material: 304 stainless steel
Finish: painted RAL 9006
Dimensions: 200 x 120 x 105 mm
Hole wheelbase: 160 mm
Mounting: 2 stainless steel M12x160 mm threaded bars and dual-component chemical resin
Weight: 1.700 Kg

Art. **SK01**

Estrusione poligonale.
Handrail hollow aluminium extrusion.

Si utilizza per il corrimano orizzontale, i montanti verticali e per il braccio di leva orizzontale del contrappeso.

Materiale: estrusione in lega di alluminio 6060-T6
Finitura: naturale
Dimensioni: 65 x 30mm - sp. 2,5mm
Lunghezza: 3 o 6 metri
Fissaggio: per le basi grani punta piana in acciaio inox M6x10 mm; per rinvii, snodi, raccordi, viti auto perforanti in acciaio inox testa piana svasata 4.2x19 mm
Peso: 1,000 Kg/mt

Used for horizontal handrails, vertical uprights and for the horizontal lever arm of the counter-weight.

Material: aluminium alloy extrusion 6060-T6
Finish: natural
Dimensions: 65 x 30mm - th. 2.5mm
Length: 3 or 6 metres
Mounting: stainless steel M6x10 mm flat head grub screw for bases; stainless steel self-drilling flat 4.2x19 mm countersunk screws for transmission corners, joints and fittings.
Weight: 1.000 Kg/m

Allukemi Sky™ railings.

Art. SK02

Giunzione poligonale del corrimano.
Horizontal handrail junction.

Si utilizza per la giunzione di due tratti dritti di corrimano orizzontale.

Materiale: estrusione in lega d'alluminio 6060-T6
Finitura: naturale
Dimensione: 58x23mm - sp. 2mm
Lunghezza: 150mm
Fissaggio: 2 viti auto perforanti in acciaio inox testa piana svasata 4.2x19 mm, previa foratura svasata Ø 4, nella parte inferiore dei due tratti di corrimano da collegare, o direttamente all'interno dell'elemento a T del montante verticale.
Peso: 0,090Kg

Used for joining the two straight horizontal handrail sections.

Material: aluminium alloy extrusion 6060-T6
Finish: natural
Dimensions: 58x23mm - th. 2mm
Length: 150mm
Mounting: 2 self-drilling stainless steel 4.2x19 mm countersunk screws, with Ø 4 countersunk drilling in the lower part of the two handrail sections to be connected, or directly inside the T-component on the vertical upright.
Weight: 0.090Kg

Art. SK06

Raccordo poligonale a T.
Polygonal T-fitting.

Si utilizza per collegare i montanti verticali con il corrimano orizzontale.

Materiale: pressofusione in lega di alluminio, EN AB 46100
Finitura: verniciato Ral 9006
Dimensioni: 110 x 100 x 70mm
Fissaggio: al corrimano con 2 viti auto perforanti in acciaio inox testa piana svasata 4.2x19mm; al montante con 2 viti auto perforanti in acciaio inox testa piana svasata 4.2x19mm.
Peso: 0,300Kg

Used for connecting the vertical uprights with the horizontal handrail.

Material: die-cast aluminium alloy, EN AB 46100
Finish: painted RAL 9006
Dimensions: 110 x 100 x 70mm
Mounting: to handrail with 2 self-drilling stainless steel 4.2x19 mm countersunk screws; to the upright with 2 self-drilling stainless steel 4.2x19 mm countersunk screws.
Weight: 0.300Kg

Art. SK07

Raccordo a L per corrimano.
Handrail elbow fitting.

Si utilizza per collegare i montanti verticali d'estremità con il corrimano orizzontale.

Materiale: fusione in lega di alluminio, EN AB 46100
Finitura: verniciato Ral 9006
Dimensioni: 87 x 87 x 70mm
Fissaggio: al corrimano, con 1 vite auto perforante in acciaio inox testa piana svasata 4.2x19mm; al montante con 1 vite auto perforante in acciaio inox testa piana svasata 4.2x19mm .
Peso: 0,350Kg

Used for connecting the end vertical uprights with the horizontal handrail.

Material: cast aluminium alloy, EN AB 46100
Finish: painted RAL 9006
Dimensions: 87 x 87 x 70mm
Mounting: to handrail with 1 self-drilling stainless steel 4.2x19 mm countersunk screw; to the upright with 1 self-drilling stainless steel 4.2x19 mm countersunk screw.
Weight: 0.350Kg

Parapetti **Allukemi Sky™**.

Art. SK03

Rinvio d'angolo poligonale orientabile.
Adjustable corner transmission.

Si utilizza per collegare due tratti consecutivi di corrimano e consentire un cambio di direzione orizzontale.

Materiale: pressofusione in lega di allumino, EN AB 46100
Finitura: verniciato Ral 9006
Dimensioni: 145 x 145 x 70mm
Fissaggio: 2 viti auto perforanti in acciaio inox testa piana svasata 4.2x19mm nei due fori presenti nella parte sottostante e ai due tratti di corrimano
Peso: 0,650Kg

Used for connecting the two consecutive handrail sections and allow for a change of horizontal direction.

Material: die-cast aluminium alloy, EN AB 46100
Finish: painted RAL 9006
Dimensions: 145 x 145 x 70mm
Mounting: 2 self-drilling stainless steel 4.2x19 mm countersunk screws in the two holes present on the underlying part and at the two handrail sections
Weight: 0.650Kg

Art. SK04

Rinvio d'angolo poligonale verticale.
Vertical corner for handrail.

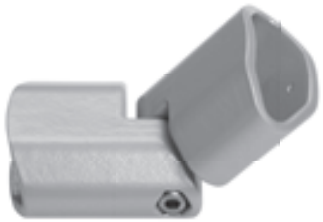

Si utilizza per collegare due tratti consecutivi di corrimano e consentire il superamento di dislivelli.

Materiale: fusione in lega di allumino, EN AB 46100
Finitura: verniciato Ral 9006
Dimensioni: 150 x 37 x 70mm
Fissaggio: 2 viti auto perforanti in acciaio inox testa piana svasata 4.2x19mm nei due fori presenti nella parte sottostante e ai due tratti di corrimano
Peso: 0,550Kg

Used for connecting the two consecutive handrail sections and allow for overcoming irregular levels.

Material: cast aluminium alloy, EN AB 46100
Finish: painted RAL 9006
Dimensions: 150 x 37 x 70mm
Mounting: 2 self-drilling stainless steel 4.2x19 mm countersunk screws in the two holes present on the underlying part and at the two handrail sections
Weight: 0.550Kg

Art. SK05

Rinvio d'angolo articolato.
Folding corner handrail junction.

Si utilizza per collegare due tratti consecutivi di corrimano del parapetto inclinato e consentire i cambi di direzione orizzontali.

Materiale: pressofusione in lega di alluminio, EN AB 46100
Finitura: verniciato Ral 9006
Dimensioni: 145 x 145 x 70mm
Fissaggio: 2 viti auto perforanti in acciaio inox testa piana svasata 4.2x19mm nei due fori presenti nella parte sottostante e ai due tratti di corrimano
Peso: 0,630Kg

Used for connecting the two consecutive handrail sections of the railing and allow for horizontal direction changes.

Material: die-cast aluminium alloy, EN AB 46100
Finish: painted RAL 9006
Dimensions: 145 x 145 x 70mm
Mounting: 2 self-drilling stainless steel 4.2x19 mm countersunk screws in the two holes present on the underlying part and at the two handrail sections
Weight: 0.630Kg

Allukemi Sky™ railings.

Art. SK08

Snodo articolato a T per corrimano.
Folding hand rail T-joint.

Si utilizza per collegare i montanti con il corrimano per superare livelli di quota differenti.

Materiale: fusione in lega di alluminio, EN AB 46100
Finitura: verniciato Ral 9006
Dimensioni: 110 x 125 x 70mm
Fissaggio: al corrimano con 2 viti auto perforanti in acciaio inox testa piana svasata 4.2x19mm; al montante con 2 viti auto perforanti in acciaio inox testa piana svasata 4.2x19mm
Peso: 0,390 Kg

Used for connecting uprights with the handrail to overcome different height levels.

Material: aluminium alloy casting, EN AB 46100
Finish: painted RAL 9006
Dimensions: 110 x 125 x 70mm
Mounting: to handrail with 2 self-drilling stainless steel 4.2x19 mm countersunk screws; to the upright with 2 self-drilling stainless steel 4.2x19 mm countersunk screws.
Weight: 0.390 Kg

Art. SK09

Tappo poligonale.
Polygonal cap.

Si utilizza per chiudere l'estremità del corrimano.

Materiale: lega d'alluminio 6060-T6
Finitura: naturale
Dimensioni: 65 x 30 x 15mm
Fissaggio: 1 vite auto perforante in acciaio inox testa piana svasata 4.2x19mm, previa foratura svasata Ø 4, nella parte inferiore del corrimano
Peso: 0,024 Kg

Used for closing the end of the handrail.

Material: aluminium alloy 6060-T6
Finish: natural
Dimensions: 65 x 30 x 15mm
Mounting: 1 self-drilling stainless steel 4.2x19 mm countersunk screw, with Ø 4 countersunk drilling, in the lower part of the handrail section.
Weight: 0.024 Kg

Art. SK10

Supporto a parete per corrimano.
Handrail wall support.

Si utilizza per fissare direttamente a parete il corrimano.

Materiale: lega d'alluminio 6060-T6
Finitura: naturale
Dimensioni: 120 x 70 x 30mm
Fissaggio: a parete con 2 tasselli meccanici Ø 12 o barra filettata M.12 x160 e resina bicomponente; al corrimano con 1 vite auto perforante in acciaio inox testa piana svasata 4.2x19mm previa foratura svasata Ø 4, nella parte inferiore dello stesso
Peso: 0,078 Kg

Used for fastening the handrail directly to the wall.

Material: aluminium alloy 6060-T6
Finish: natural
Dimensions: 120 x 70 x 30mm
Mounting: to the wall with 2 Ø 12 mechanical anchors or M10x160 threaded bars and dual-component resin; to the handrail with 1 self-drilling stainless steel 4.2x19 mm countersunk screw with Ø 4 countersunk drilling, in the lower part of the same.
Weight: 0.078 Kg

Parapetti **Allukemi Sky™**.

Art. SK11

Estrusione tonda in alluminio.
Round aluminium extrusion.

Si utilizza per realizzare la traversina intermedia qualora l'altezza della veletta sia inferiore a 60cm.

Materiale: Estrusione in lega d'alluminio 6060-T6
Finitura: naturale
Diametro: 30 mm
Spessore: 2 mm
Lunghezza: 3 o 6 m
Fissaggio: 1 vite auto perforante in acciaio inox testa cilindrica 4.2x30 mm ad ogni montante
Peso: 0,650 Kg/mtg

Used for creating the middle cross-piece when plenum height is less than 60 cm.

Material: aluminium alloy extrusion 6060-T6
Finish: natural
Diameter: 30 mm
Thickness: 2 mm
Length: 3 or 6 m
Mounting: 1 self-drilling stainless steel 4.2x30 mm countersunk screw for each upright.
Weight: 0.650 Kg/m

Art. SK12

Giunzione tonda per traversina.
Round junction for middle rail.

Si utilizza per la giunzione di due tratti diritti della traversina intermedia.

Materiale: Estrusione in lega d'alluminio 6060-T6
Finitura: naturale
Diametro: 30 mm
Lunghezza: 150 mm
Spessore: 2 mm
Fissaggio: 2 viti auto perforanti in acciaio inox testa piana svasata 4.2x19 mm, previa foratura svasata Ø 4, nella parte inferiore dei due tratti della traversina da collegare
Peso: 0,054 Kg

Used for joining the two straight horizontal middle cross-piece sections.

Material: aluminium alloy extrusion 6060-T6
Finish: natural
Diameter: 30 mm
Length: 150 mm
Thickness: 2 mm
Mounting: 2 self-drilling stainless steel 4.2x19 mm countersunk screws, with Ø 4 countersunk drilling in the lower part of the two cross-piece sections to be connected
Weight: 0.054 Kg

Art. SK13

Rinvio d'angolo tondo.
Corner for middle rail.

Si utilizza per collegare due tratti consecutivi di traversina e consentire un cambio di direzione sia orizzontale sia verticale.

Materiale: pressofusione in lega d'alluminio EN AB 46100
Finitura : verniciato Ral 9006
Dimensioni: 85 x 85 Ø 30 mm
Fissaggio: 2 viti auto perforanti in acciaio inox testa piana svasata 4.2x19 mm nei due fori presenti nella parte sottostante e ai due tratti della traversina
Peso: 0,185 Kg

Used for connecting the two consecutive cross-piece sections and allow for a change of horizontal and vertical direction.

Material: die-cast aluminium alloy, EN AB 46100
Finish: painted RAL 9006
Dimensions: 85 x 85 Ø 30 mm
Mounting: 2 self-drilling stainless steel 4.2x19 mm countersunk screws in the two holes present on the underlying part and at the two cross-piece sections
Weight: 0.185 Kg

Allukemi Sky™ railings.

Art. SK15

Tappo per traversina.
Middle rail cap.

Si utilizza per chiudere l'estremità della traversina.

Materiale: lega d'alluminio 6060-T6
Finitura: naturale
Dimensioni: Ø 30 x 15mm
Fissaggio: 1 vite auto perforante in acciaio inox testa piana svasata 4.2x19 mm, previa foratura Ø 4 nella parte inferiore della traversina
Peso: 0,032 Kg

Used for closing the end of the cross-piece.

Material: aluminium alloy 6060-T6
Finish: natural
Dimensions: Ø 30 x 15mm
Mounting: 1 self-drilling stainless steel 4.2x19 mm countersunk screw, with Ø 4 drilling, in the lower part of the cross-piece section.
Weight: 0.032 Kg

Art. SK14

Supporto a parete per traversina.
Middle rail wall suppor.

Si utilizza per fissare direttamente a parete la traversina.

Materiale: lega d'alluminio 6060-T6
Finitura: naturale
Dimensioni: 120 x 70 x 30mm
Fissaggio: a parete con 2 tasselli meccanici Ø 12, o barra filettata M.12 x160 e resina bi componente; al corrimano con 1 vite auto perforante in acciaio inox testa piana svasata 4.2x19mm previa foratura svasata Ø 4, nella parte inferiore dello stesso
Peso: 0,064 Kg

Used for fastening the cross-piece directly to the wall.

Material: aluminium alloy 6060-T6
Finish: natural
Dimensions: 120 x 70 x 30mm
Mounting: to the wall with 2 Ø 12 mechanical anchors or M10x160 threaded bars and dual-component resin; to the handrail with 1 self-drilling stainless steel 4.2x19 mm countersunk screw with Ø 4 countersunk drilling, in the lower part of the same.
Weight: 0.064 Kg

Art. SK16

Tavola fermapiede.
Toe-clip board.

Si utilizza per evitare la caduta di materiali qualora la veletta dell'edificio sia assente o inferiore a 10 cm.

Materiale: lega d'alluminio 2014
Finitura: naturale
Dimensioni: 20 x 150 x 20 mm
Spessore: 1,5 mm
Lunghezza: 3m
Fissaggio: 1 vite auto perforante in acciaio inox testa piana svasata 4.2x19 mm , su ogni montante con apposito supporto art. SK17, o direttamente al montante stesso, dove possibile.
Peso: 0,720 Kg/mt.

Used for preventing material from falling when there is no building plenum or it is less than 10 cm.

Material: aluminium alloy 2014
Finish: natural
Dimensions: 20 x 150 x 20 mm
Thickness: 1.5 mm
Length: 3m
Mounting: 1 self-drilling stainless steel 4.2x19 mm countersunk screw on each upright with special support, art. SK17, or directly to the upright itself, where possible.
Weight: 0.720 Kg/m

Parapetti **Allukemi Sky™**.

Art. **SK17**

Supporto per tavola fermapiede.
Toe-clip board support.

Si utilizza per il corretto fissaggio della tavola al montante del parapetto, specialmente in configurazione con attacco a parete.

Materiale: lega d'alluminio 2014
Finitura: naturale
Dimensioni: 67 x 43 x 35mm
Fissaggio: 2 viti auto perforanti in acciaio inox testa piana svasata 4.2x19mm ai lati di ogni montante
Peso: 0,034 Kg

Used for correct mounting of the board to the railing upright, especially for wall attachment configurations.

Material: aluminium alloy 2014
Finish: natural
Dimensions: 67 x 43 x 35mm
Mounting: 2 self-drilling stainless steel 4.2x30 mm countersunk screws on the sides of each upright.
Weight: 0.034 Kg

Art. **SK18**

Giunzione tavola fermapiede.
Toe-clip board joint.

Si utilizza per ripristinare la continuità della tavola fermapiede.

Materiale: lega d'alluminio 2014
Finitura: naturale
Dimensioni: 130 x 130mm - sp. 1,5mm
Fissaggio: 4 viti a testa esagonale in acciaio inox M6x16mm con dado
Peso: 0,100 Kg

Used for restoring toe-clip board continuity.

Material: aluminium alloy 2014
Finish: natural
Dimensions: 130 x 130mm - th. 1.5mm
Mounting: 4 stainless steel M6x16mm hex head screws with nut
Weight: 0.100 Kg

Art. **SK19**

Rinvio d'angolo tavola fermapiede.
Toe-clip board corner transmission.

Si utilizza per collegare due tratti consecutivi di tavola fermapiede e consentire un cambio di direzione orizzontale

Materiale: lega d'alluminio 2014
Finitura: naturale
Dimensioni: 130 x 65 x 65mm - sp. 1,5 mm
Fissaggio: 4 viti a testa esagonale in acciaio inox M6x16mm con dado
Peso: 0,100 Kg

Used for connecting the two consecutive toe-clip board sections and allow for a change of horizontal direction.

Material: aluminium alloy 2014
Finish: natural
Dimensions: 130 x 65 x 65mm - th. 1.5 mm
Mounting: 4 stainless steel M6x16mm hex head screws with nut
Weight: 0.100 Kg

Allukemi Sky™ railings.

Art. SK28

Cancello di sbarco.
Landing gate.

Si utilizza per consentire l'entrata e l'uscita da aree dotate di sistemi di protezione collettiva (parapetto Allukemi Sky™ o passerella Allukemi™ Step). Regolabile a seconda delle esigenze, è dotato di cerniere a molla, per la chiusura automatica

Materiale: alluminio
Finitura: naturale con raccordi verniciati RAL9006
Dimensioni: 780 x 1050mm
Fissaggio: 4 viti testa cilindrica a brugola in acciaio inox M6 x 60 con dado.
Peso: 6,150 kg

Used to allow entry and exit from areas equipped with collective protection systems (Allukemi Sky™ railing or Allukemi Step™ gangway). Adjustable according to need, equipped with spring hinges, for automatic closure.

Material: aluminium
Finish: natural with painted RAL9006 fittings
Dimensions: 780 x 1050mm
Mounting: 4 stainless steel M6x60 Allen head screws with nut.
Weight: 6.150 kg

Art. CA00

Cartello identificativo obbligatorio universale.
Mandatory universal identification sign.

Il cartello identificativo deve essere affisso in prossimità dell'accesso al sistema e riportare le seguenti informazioni:
- modello,
- numero di piombo,
- produttore,
- installatore,
- rivenditore,
- data di entrata in servizio

Materiale: alluminio serigrafato
Dimensioni: 150x210 mm.

The identification sign must be affixed near system access and must contain the following information:
- model
- seal number
- manufacturer
- installer
- reseller
- date of entry into service

Material: screen printed alloy.
Dimensions: 150x210 mm.

Art. C35

Piombo identificatore.
Identification seal.

Il piombo identificatore è contrassegnato da un numero seriale che deve essere riportato su ogni documento che accompagna il sistema e sul cartello identificativo. Il cavetto di chiusura, una volta bloccato nel corpo del piombo, non può più essere rimosso.

Materiale: corpo in alluminio; cavetto in acciaio inox
Finitura: verniciato blu con numero serigrafato.

The identification seal is marked with a serial number that must be entered on each document accompanying the system and on the identification sign. The cable closure, once locked in the body of the seal, can't be removed.

Material: aluminium body, stainless steel cable
Finish: coated blue with screen printed number

Parapetti **Allukemi Sky™**.

Case History **GlaxoSmithKline**

Passerelle Allukemi Step™ Allukemi Step™ gangways

Gangways, ladders and shed passages.
Passerelle, scale e passaggi di shed.

Product Video Video Prodotto

Product Sheet Scheda Prodotto

GENESI ITALIA

Allukemi Step™ gangways.

Permanent **collective protective** systems.

Aluminum gangways line, designed to provide safe routes and prevent falls from heights, both with regard to access, transit and execution of work at height on non-bearing surfaces.
The gangways can also be safe routes, even on non-load bearing, in case of evacuation or emergency.

Allukemi Step™ gangways are composed of lateral profile sections and 25 cm deep walkway surfaces with variable width from 60 to 120 cm in a single span.

Both components are manufactured in corrosion-resistant aluminium alloy and fastened to the joints and supports with stainless steel hardware.

Thanks to their structure, the profiles and surfaces can be assembled to compose ladders and shed passages or steep slopes. Our technical department is available to study and implement the best solutions for any problem and structure.

Allukemi Step™ gangways can be accompanied by Allukemi Sky™ railings on one or both sides, or else by a Securail® rail. In the first case, it becomes a collective protection system which allows for transit in areas exposed to the hazard of falls from heights without the use of PPE while, in the latter case, the operator must connect his harness to the slider trolley by means of a lanyard or retractable fall arrest device.

Passerelle **Allukemi Step™**.

Sistemi permanenti di **protezione collettiva**.

Linea di passerelle e camminamenti in alluminio progettare per costituire percorsi sicuri contro le cadute di persone dall'alto, sia con riferimento all'accesso, al transito che all'esecuzione di lavori in quota su superfici non portanti.
Le passerelle possono costituire percorsi sicuri, anche su superfici non portanti, in caso di evacuazione o di emergenza.

Le passerelle Allukemi Step™ sono composte da profilati laterali e pianetti di camminamento profondi 25cm e di larghezza variabile da 60 a 120cm in un'unica campata.

Entrambi gli elementi sono fabbricati in una lega di alluminio resistente alla corrosione e fissati alle giunzioni e ai supporti tramite viteria inox.

Grazie alla loro conformazione, profilati e pianetti possono essere assemblati in modo da comporre scale e passaggi di shed o di tratti in forte pendenza. Il nostro ufficio tecnico è a disposizione per studiare e realizzare le soluzioni più adatte ad ogni problematica e struttura.

La passerella Allukemi Step™ può essere corredata di parapetti Allukemi Sky™ su uno o entrambi i lati, oppure di un binario Securail®: nel primo caso diventa un sistema di protezione collettiva che consente il transito in zone esposte al pericolo di caduta dall'alto senza l'ausilio di DPI, mentre nel secondo caso l'operatore deve connnettere la propria imbracatura al carrello di scorrimento tramite un cordino o un dispositivo anticaduta retrattile.

Allukemi Step™ gangways.

Art. ST01

Passerella.
Gangway.

La passerella si utilizza per creare un corridoio di passaggio sicuro ed è disponibile anche con pianetti forati per un miglior smaltimento dell'acqua. Per aree di lavoro non esposte al pericolo di caduta dall'alto è sufficiente la passerella di camminamento.

Materiale: estrusione in lega di alluminio 6060 T6
Finitura: naturale
Dimensioni standard: 890 x 120mm.
Lunghezza: 3 o 6 metri
Larghezza piano di camminamento: da 600 a 1200mm.
Fissaggio: ogni 3 metri
Peso: 15 kg/m

The gangway is used to create a safe passage and is also available with drilled surfaces for improving water drainage. A simple walkway gangway is sufficient for work areas that are not exposed to dangers of falling from heights.

Material: aluminium alloy extrusion 6060 T6
Finish: natural
Standard dimensions: 890 x 120mm.
Length: 3 or 6 metres
Walkway surface width: from 600 to 1200 mm.
Mounting: every 3 metres
Weight: 15 kg/m

Art. ST02

Passerella con 1 parapetto.
Gangway with 1 railing.

La passerella si utilizza per creare un corridoio di passaggio sicuro ed è disponibile anche con pianetti forati per un miglior smaltimento dell'acqua. Per aree di lavoro esposte al pericolo di caduta, sul lato della passerella che presenta tale rischio si monta un parapetto Allukemi Sky™ mod. SKPD2.

Materiale: estrusione in lega di alluminio 6060 T6
Finitura: naturale
Dimensioni standard: 890 x 1150mm.
Lunghezza: 3 o 6 metri
Larghezza piano di camminamento: da 600 a 1200mm.
Fissaggio: ogni 3 metri
Peso: 19,50 kg/m

The gangway is used to create a safe passage and is also available with drilled surfaces for improving water drainage. For work areas exposed to dangers of falling from heights, an Allukemi Sky™ mod. SKPD2 railing should be installed on the side of the gangway where this risk is present.

Material: aluminium alloy extrusion 6060 T6
Finish: natural
Standard dimensions: 890 x 1150mm.
Length: 3 or 6 metres
Walkway surface width: from 600 to 1200 mm.
Mounting: every 3 metres
Weight: 19.50 kg/m

Art. ST03

Passerella con 2 parapetti.
Gangway with 2 railings.

La passerella si utilizza per creare un corridoio di passaggio sicuro ed è disponibile anche con pianetti forati per un miglior smaltimento dell'acqua. Per aree di lavoro esposte al pericolo di caduta, sui lati della passerella si montano due parapetti Allukemi Sky™ mod. SKPD2.

Materiale: estrusione in lega di alluminio 6060 T6
Finitura: naturale
Dimensioni standard: 890 x 1150mm.
Lunghezza: 3 o 6 metri
Larghezza piano di camminamento: da 600 a 1200mm.
Fissaggio: ogni 3 metri
Peso: 24,00 kg/m

The gangway is used to create a safe passage and is also available with drilled surfaces for improving water drainage. For work areas exposed to dangers of falling from heights, two Allukemi Sky™ mod. SKPD2 railings should be installed on the sides of the gangway.

Material: aluminium alloy extrusion 6060 T6
Finish: natural
Standard dimensions: 890 x 1150mm.
Length: 3 or 6 metres
Walkway surface width: from 600 to 1200 mm.
Mounting: every 3 metres
Weight: 24.00 kg/m

Passerelle **Allukemi Step™**.

Art. ST04

Scala.
Ladder.

La scala si utilizza in corrispondenza di forti pendenze o di cambi di livello, per dare continuità alla passerella. Si possono realizzare scale adatte a pendenze comprese tra i 40° e i 65°. I pianetti che compongono il camminamento, se utilizzati singolarmente e con gli appositi supporti, diventano comodi e sicuri gradini, disponibili anche nella versione forata.

Materiale: estrusione in lega di alluminio 6060 T6
Finitura: naturale
Dimensioni standard: 890 x 1150mm
Lunghezza: variabile
Larghezza piano di camminamento: da 600 a 1200mm.
Fissaggio: variabile
Peso: 25,00 kg/m

The ladder is used in proximity of steep slopes or level changes to give continuity to the gangway. Ladders suitable for slopes from 40° to 65° are available. The slats that make up the walkway, if used individually and with appropriate supports can become comfortable and safe rungs. Also available in a perforated version to improve water drainage.

Material: aluminium alloy extrusion 6060 T6
Finish: natural
Standard dimensions: 890 x 1150mm
Length: variable
Walkway surface width: from 600 to 1200 mm.
Mounting: variable
Weight: 25.00 kg/m

Art. ST05

Passaggio di shed.
Shed passage.

Il passaggio di shed è composto dall'utilizzo congiunto di tratti di passerella intervallati da scale che consentono di seguire la geometria di qualsiasi copertura a shed. Disponibile la versione con il piano di camminamento forato.

Materiale: estrusione in lega di alluminio 6060 T6
Finitura: naturale
Dimensioni standard: 890 x 1150mm.
Lunghezza: variabile
Larghezza piano di camminamento: da 600 a 1200mm.
Fissaggio: variabile
Peso: 25,00 kg/m

Shed passages are composed of the joint use of a gangway interspersed with ladders that allow any shed roof geometry to be followed. Available with a drilled walkway surface.

Material: aluminium alloy extrusion 6060 T6
Finish: natural
Standard dimensions: 890 x 1150mm.
Length: variable
Walkway surface width: from 600 to 1200 mm.
Mounting: variable
Weight: 25.00 kg/m

Art. ST07

Passerella di scavalco.
Overpass gangway.

La passerella di scavalco è composta dall'unione di tratti di scala e tratti di passerella. È normalmente utilizzata per scavalco di impianti, tubazioni o superamento di zone ove sono presenti particolari rischi. Disponibile anche nella versione con piano di camminamento forato, viene realizzata a progetto.

Materiale: estrusione in lega di alluminio 6060-T6
Finitura: naturale
Dimensioni: variabile
Lunghezza: variabile
Larghezza piano di camminamento: da 600 a 1200mm.
Fissaggio: variabile
Peso: ca 25Kg/mt

The overpass gangway is composed of a union between ladder sections and gangway sections. It is normally used to overpass obstacles, piping or to overcome areas where particular risks are present. Also available with a drilled walkway surface. Custom design only.

Material: aluminium alloy extrusion 6060-T6
Finish: natural
Dimensions: variable
Length: variable
Walkway surface width: from 600 to 1200 mm.
Mounting: variable
Weight: approx. 25 Kg/m

Allukemi Step™ gangways.

Art. ST11

Piastra di fissaggio singola.
Single mounting plate.

Si utilizza per il fissaggio diretto della passerella su strutture in C.A.

Materiale: alluminio
Finitura: naturale
Dimensioni: 100x50x105mm
Fissaggio: alla passerella con 4 viti inox TE M12x30 con dado e rondella; alla struttura con 2 barre filettate inox M12x160 e resina bi componente.
Passo di fissaggio standard: 1 coppia/3m.
Peso: 0,350Kg

Used for direct mounting of the gangway onto the reinforced concrete structures.

Material: aluminium
Finish: natural
Dimensions: 100x50x105mm
Mounting: to the gangway with 4 stainless steel hex head M12x30 screws with nut and washer, to the structure with 2 stainless steel M12x160 threaded bars and dual-component resin.
Standard mounting step: 1 pair/3m.
Weight: 0.350Kg

Art. ST12

Supporto laterale per passerella.
Lateral gangway support.

Supporto di adattamento standard per il fissaggio in appoggio su C.A.

Materiale: acciaio inox AISI 304
Finitura: verniciatura RAL 7038
Dimensioni: variabili
Fissaggio: alla passerella 4 viti inox TE M12 x 30 con dado e rondella; alla struttura 4 barre filettate inox M 12 x160 e resina bi componente
Passo di fissaggio standard: 1 coppia/3m.
Peso: variabile

Standard adapter support for supported mounting on reinforced concrete.

Material: 304 stainless steel
Finish: painted RAL 7038
Dimensions: variable
Mounting: to the gangway with 4 stainless steel hex head M12x30 screws with nut and washer, to the structure with 4 stainless steel M12x160 threaded bars and dual-component resin.
Standard mounting step: 1 pair/3m.
Weight: variable

Art. ST13

Supporto per passerella.
Central gangway support.

Supporto di adattamento standard centrale per il fissaggio in appoggio su C.A.

Materiale: acciaio inox AISI 304
Finitura : verniciatura RAL 7038
Dimensioni: variabili
Fissaggio: alla passerella 4 viti inox TE M12 x 30 con dado e rondella; alla struttura 4 barre filettate inox M 12 x160 e resina bi componente
Passo di fissaggio standard: 1 supporto/3m.
Peso: variabile

Standard central adapter support for supported mounting on reinforced concrete.

Material: 304 stainless steel
Finish: painted RAL 7038
Dimensions: variable
Mounting: to the gangway with 4 stainless steel hex head M12x30 screws with nut and washer, to the structure with 4 stainless steel M12x160 threaded bars and dual-component resin.
Standard mounting step: 1 support/3m.
Weight: variable

Passerelle **Allukemi Step™**.

Art. ST14

Supporto a cavalletto per passerella.
Trestle gangway support.

Supporto di adattamento standard a cavalletto per il fissaggio in appoggio su cemento armato.

Materiale: acciaio inox AISI 304
Finitura: verniciatura RAL 7038
Dimensioni: variabili
Fissaggio: alla passerella 4 viti inox TE M12 x 30 con dado e rondella; alla struttura 4 barre filettate inox M 12 x160 e resina bi componente
Passo di fissaggio standard: 1 supporto/3m.
Peso: variabile

Standard adapter support for supported mounting on reinforced concrete.

Material: 304 stainless steel
Finish: painted RAL 7038
Dimensions: variable
Mounting: to the gangway with 4 stainless steel hex head M12x30 screws with nut and washer, to the structure with 4 stainless steel M12x160 threaded bars and dual-component resin.
Standard mounting step: 1 support/3m.
Weight: variable

Art. ST15

Supporto per fissaggio su lamiera.
Corrugated sheet mounting support.

Piastra di adattamento universale per il fissaggio in appoggio su lamiere grecate. La lunghezza della piastra consente l'appoggio su più greche in modo da distribuire uniformemente il carico, senza danneggiare la lamiera.

Materiale: alluminio o acciaio inox
Finitura: naturale
Dimensioni: variabili a seconda delle esigenze progettuali
Fissaggio: alla passerella 4 viti inox TE M12 x 30 con dado e rondella; alla lamiera con viti inox speciali TE 7,1 x25
Passo di fissaggio standard: 1 piastra/3m.
Peso: variabile

Universal adapter plate for supported mounting on corrugated sheets. The length of the plate allows for support on several corrugated sheets in order to uniformly distribute the load without damaging the sheet.

Material: aluminium or stainless steel
Finish: natural
Dimensions: variable according to design requirements
Mounting: to the gangway with 4 stainless steel hex head M12x30 screws with nut and washer, to the sheet with special stainless steel 7.1x25 hex head screws
Standard mounting step: 1 plate/3m.
Weight: variable

Art. CA00

Cartello identificativo obbligatorio universale.
Mandatory universal identification sign.

Il cartello identificativo deve essere affisso in prossimità dell'accesso al sistema e riportare le seguenti informazioni:
- modello,
- numero di piombo,
- produttore,
- installatore,
- rivenditore,
- data di entrata in servizio

Materiale: Alluminio serigrafato
Dimensioni: 150x210 mm.

The identification sign must be affixed near system access and must contain the following information:
- model
- seal number
- manufacturer
- installer
- reseller
- date of entry into service

Material: screen printed PVC
Dimensions: 150x210 mm.

Allukemi Step™ gangways.

Art. C35

Piombo identificatore.
Identification seal.

Il piombo identificatore è contrassegnato da un numero seriale che deve essere riportato su ogni documento che accompagna il sistema e sul cartello identificativo. Il cavetto di chiusura, una volta bloccato nel corpo del piombo, non può più essere rimosso.

Materiale: corpo in alluminio; cavetto in acciaio inox
Finitura: verniciato blu con numero serigrafato.

The identification seal is marked with a serial number that must be entered on each document accompanying the system and on the identification sign. The cable closure, once locked in the body of the seal, can't be removed.

Material: aluminium body, stainless steel cable
Finish: coated blue with screen printed number

Art. CERTIFICAZIONE

Emissione del Fascicolo Tecnico del sistema.
Technical File System book.

Il Fascicolo Tecnico del sistema contiene:
- il numero del fascicolo;
- l'indicazione del cantiere
- la dichiarazione di corretta posa
- i certificati di conformità degli elementi
- il manuale di uso e manutenzione.

The system Technical File contains:
- file number
- site identification
- declaration of correct laying
- component certificate of conformity
- use and maintenance manual

Passerelle **Allukemi Step™**.

Reti anticaduta Safety nets

"**S**" type safety nets
Reti di sicurezza tipo "**S**"

Product Sheet Scheda Prodotto

GENESI
ITALIA

Safety nets.

Provisional **collective protective** systems.

Safety nets are provsional collective protection systems studied to hold the operator in the event of a fall. Thanks to their geometric characteristics, safety nets are especially suitable for the protection of large surfaces, such as assembly works on supporting carpentry structures for roofing support of buildings or infrastructures, or to protect skylights without shatter-proof certification or during the assembly phases of prefabricated structures.

Genesi Italia offers a range of “S” type 10x10cm polyamide and polypropylene square or diamond mesh nets, available in stock in various standard sizes. Custom sized nets (in compliance with current regulations) are available upon request and can be prepared in just a few days.

Genesi Italia nets have a 5 years warranty and must undergo yearly inspections, carried out by sending the company samples of material on the side of the net for chemical and physical analysis to verify good conditions of the fibres.

Reti **anticaduta**.

Sistemi provvisori di **protezione collettiva**.

Le reti anticaduta sono, di norma, sistemi provvisori di protezione collettiva studiati per trattenere l’operatore in caso di caduta. Grazie alle loro caratteristiche geometriche, le reti anticaduta sono particolarmente indicate per la protezione di grandi superfici come i lavori di montaggio delle strutture portanti in carpenteria a sostegno delle coperture di edifici o infrastrutture, oppure a protezione di lucernari sprovvisti dell’omologazione anti-sfondamento o durante le fasi di montaggio di strutture prefabbricate.

Genesi Italia offre una gamma di reti di tipo “S” in poliammide e polipropilene a maglia quadrata o romboidale da 10x10cm, disponibili a magazzino in pezzature da divese dimensioni standard; su ordinazione sono disponibili reti su misura (in conformità con le norme vigenti) e pronte in pochi giorni.

Le reti Genesi Italia vanno sostituite ogni 5 anni e sono soggette a revisione annuale, che avviene inviando all’azienda i campioni di materiale posti su un lato della rete e adibiti alle analisi chimiche e fisiche per accertare il buono stato delle fibre.

Safety nets.

Art. PA-R

Rete di sicurezza tipo S in poliammide maglia romboidale.
S-type diamond mesh safety net in polyamide.

Rete di sicurezza e protezione tipo “S” a maglia romboidale da utilizzare nei lavori di costruzione e montaggio come dispositivo per arrestare la caduta di persone e oggetti. Consente piena libertà di movimento agli operatori che lavorano nelle zone sovrastanti e, in caso di caduta, la grande deformabilità riduce l’insorgere di lesioni.

Materiale: poliammide
Colore: bianco
Maglie: romboidali 10x10cm
Misure disponibili: 5x10m. 5x15m.
5x20m. 5x25m.
Conforme alle norme EN 1263-1 e EN 1263-2.

“S” type square mesh safety and protection net for use in construction and installation works as a fall arrest device for persons and objects. Allows full freedom of movement for operators working in the overlying areas and, in the event of a fall, its high deformability reduces the occurrence of injuries.

Material: polyamide
Colour: white
Mesh: 10x10 cm diamond
Sizes available: 5x10m. 5x15m.
5x20m. 5x25m.
In compliance with standards EN 1263-1 and EN 1263-2.

Art. PA-Q

Rete di sicurezza tipo S in poliammide maglia quadrata.
S-type square mesh safety net in polyamide.

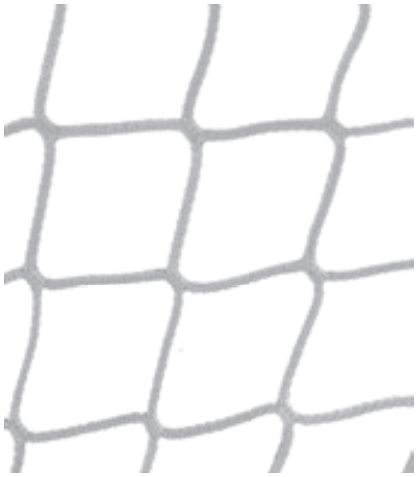

Rete di sicurezza e protezione tipo “S” a maglia quadrata da utilizzare nei lavori di costruzione e montaggio come dispositivo per arrestare la caduta di persone e oggetti. Consente piena libertà di movimento agli operatori che lavorano nelle zone sovrastanti e, in caso di caduta, la grande deformabilità riduce l’insorgere di lesioni.

Materiale: poliammide
Colore: bianco
Maglie: quadrate 10x10cm
Misure disponibili: su ordinazione
Conforme alle norme EN 1263-1 e EN 1263-2.

“S” type square mesh safety and protection net for use in construction and installation works as a fall arrest device for persons and objects. Allows full freedom of movement for operators working in the overlying areas and, in the event of a fall, its high deformability reduces the occurrence of injuries.

Material: polyamide
Colour: white
Mesh: 10x10 cm square
Sizes available: custom upon request
In compliance with standards EN 1263-1 and EN 1263-2.

Art. PP-R

Rete di sicurezza tipo S in polipropilene maglia romboidale.
S-type diamond mesh safety net in polypropylene.

Rete di sicurezza e protezione tipo “S” a maglia romboidale da utilizzare nei lavori di costruzione e montaggio come dispositivo per arrestare la caduta di persone e oggetti. Consente piena libertà di movimento agli operatori che lavorano nelle zone sovrastanti e, in caso di caduta, la grande deformabilità riduce l’insorgere di lesioni.

Materiale: polipropilene
Colore: blu
Maglie: romboidali 10x10cm
Misure disponibili: su ordinazione
Conforme alle norme EN 1263-1 e EN 1263-2.

“S” type square mesh safety and protection net for use in construction and installation works as a fall arrest device for persons and objects. Allows full freedom of movement for operators working in the overlying areas and, in the event of a fall, its high deformability reduces the occurrence of injuries.

Material: polypropylene
Colour: white
Mesh: 10x10 cm diamond
Sizes available: custom upon request
In compliance with standards EN 1263-1 and EN 1263-2.

Reti anticaduta.

Art. PP-Q

Rete di sicurezza tipo S in polipropilene maglia quadrata.
S-type square mesh safety net.

Rete di sicurezza e protezione tipo “S” a maglia quadra da utilizzare nei lavori di costruzione e montaggio come dispositivo per arrestare la caduta di persone e oggetti. Consente piena libertà di movimento agli operatori che lavorano nelle zone sovrastanti e, in caso di caduta, la grande deformabilità riduce l’insorgere di lesioni.

Materiale: polipropilene
Colore: blu
Maglie: quadrate 10x10cm
Misure disponibili: su ordinazione
Conforme alle norme EN 1263-1 e
EN 1263-2.

“S” type square mesh safety and protection net for use in construction and installation works as a fall arrest device for persons and objects. Allows full freedom of movement for operators working in the overlying areas and, in the event of a fall, its high deformability reduces the occurrence of injuries.

Material: polypropylene
Colour: blue
Mesh: 10x10 cm square
Sizes available: custom upon request
In compliance with standards EN 1263-1 and
EN 1263-2.

Art. AZ011

Connettore ad anello.
Ring connector.

Connettore ad anello in acciaio zincato con chiusura a vite.

Materiale: acciaio zincato
Dimensioni: 10,8x6cm
Resistenza: 20kN
Conforme alla norma EN 362

Galvanized steel ring connector with screwing closure.

Material: galvanized steel
Dimensions: 10.8x6cm
Resistance: 20kN
In compliance with EN 362

Art. SOIT011

Cinghia ad anello.
Continuous loop belt.

Si avvolge attorno alle travi e si utilizza per collegare la rete al fissaggio.

Materiale: poliammide
Lunghezza: 150cm
Conforme alla norma EN 354

Wrapped around beams to connect the net attachments.

Material: polyamide
Length: 150cm
In compliance with EN 354

Safety nets.

Art. E-M12

Tassello per golfare M12.
Anchor for eyebolt M12.

Ancorante passante in acciaio per carichi medio-pesanti dotato di cono di espansione a percussione premontanto.

Materiale: acciaio zincato bianco, a richiesta disponibile anche in acciaio inox AISI 316
Filetto: M12x18mm
Diametro foro: 15mm
Lunghezza: 50mm
Resistenza: 6kN

Steel anchor through for medium-heavy loads equipped with pre-assembled percussion expansion cone.

Material: galvanizzatonized steel white, on request also available in stainless steel AISI 316
Thread: M12x18mm
Hole Diameter: 15mm
Length: 50mm
Strength: 6 kN

Art. G-M12

Golfare maschio M12.
Male eyebolt M12.

Golfare maschio zincato M12 da avvitare nel tassello art. E-M12 al quale verrà collegato poi il connettore per il sostegno della rete.

Materiale; acciaio zincato
Dimensioni: M12

Male galvanized eyebolt M12 to be screwed into anchor art. E-M12 to which the connector will then be attached for net support.

Material: galvanized steel
Dimensions: M12

Art. TRC8

Treccia di giunzione.
Junction braid.

Si utilizza per unire due reti tipo “S” adiacenti.

Materiale: poliestere
Colore: bianco
Diametro: 8mm
Lunghezza: bobina da 100m

Used to joint two adjacent “S” type nets.

Material: polyester
Colour: white
Diameter: 8mm
Length: 100m coil

Reti anticaduta.

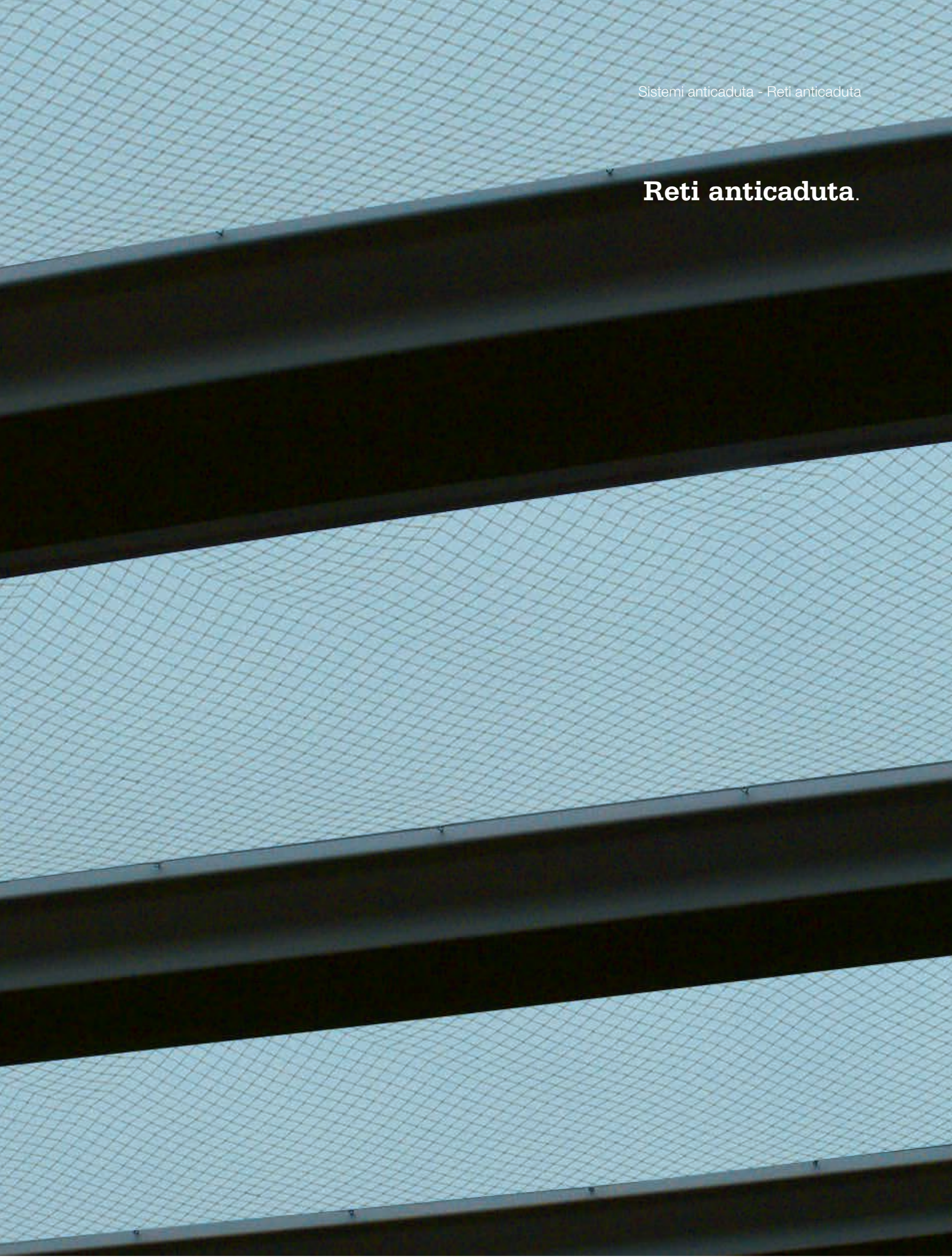

Safer and more **practical** than traditional caged ladders.
Più **pratiche** e **sicure** delle scale a gabbia tradizionali.

Product Video Video Prodotto

Product Sheet Scheda Prodotto

GENESI ITALIA

Safeladder® ladders.

Aluminium **ladders.**

Ladder with integrated rail for anchoring the operator through the trolley in order to avoid both the fall by tilting (to the outside) and, vertical fall. In this way, dconersely from the ladder with safety cage, the operator is protected from all possible falls and from possible impacts against the cage itself, which makes rescue operations exceedingly difficult.

With the Safeladder® integrated rail step ladder, the operator can safely move up and down the ladder because he is connected with a harness to the slider trolley equipped with energy absorber that follows the movement of the operator and intervenes by latching, in the case of slipping.

The ladder is approved for 2 or more operators provided they are at a distance of 7 m from one another.

Safeladder® is available in different lengths and with no height limit, provided a resting landing is set at least every 15 m or according to customer's requirements.
The different types of supports available allow for ladder installation both on metal structures and on reinforced concrete walls.

The system is in compliance with standard EN 353-1.

Scale **Safeladder®**.

Scale in alluminio.

Scale a pioli con binario integrato per l'ancoraggio dell'operatore tramite carrello di scorrimento al fine di evitare sia la caduta per ribaltamento (verso l'esterno) sia la caduta in verticale. In questo modo, diversamente dalle scale a gabbia, l'operatore risulta protetto da tutte le cadute possibili, oltre che da eventuali urti contro la gabbia stessa, la quale rende oltremodo difficoltose le operazioni di soccorso.

Con le scale a pioli con binario integrato Safeladder® l'operatore percorre in tutta sicurezza la scala, sia in salita sia in discesa, perché connesso, tramite l'imbracatura, al carrello di scorrimento dotato di assorbitore d'energia che segue il movimento dell'operatore ed interviene bloccandosi, in caso di scivolamento.

La scala è omologata per 2 o più operatori, distanti tra loro almeno 7m.

Safeladder® è disponibile in diverse lunghezze e non ha limiti di altezza, purché si preveda un pianerottolo di riposo posto almeno ogni 15m o secondo le esigenze del committente. I differenti supporti consentono di fissare la scala sia a strutture metalliche sia a pareti in conglomerato cementizio.

La scala è conforme alla norma EN 353-1.

Safeladder® ladders.

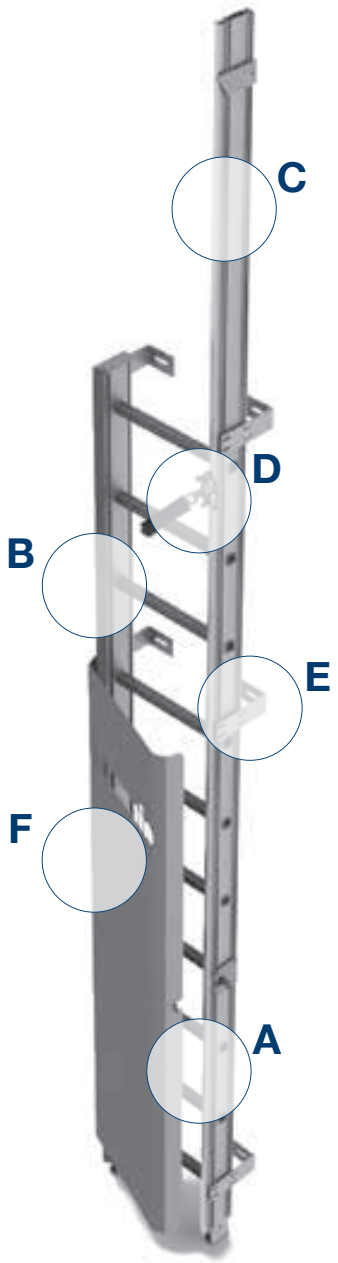

Scale **Safeladder®**.

A Art. SAL001

Sezione iniziale.
Opening section.

B Art. LDV004

Sezione aggiuntiva.
Additional section.

C Art. SAL009

Sbarco.
Landing.

D Art. RHF014

Carrello verticale.
Vertical trolley.

E Art. SAL007

Staffa di fissaggio a muro.
Wall mounting bracket.

E Art. SAL007-50/100

Staffa regolabile di fissaggio.
Adjustable mounting bracket.

F Art. SAL012

Porta antintrusione.
Anti-intrusion door.

Safeladder® ladders.

Art. SAL001

Sezione iniziale.
Opening section.

Caratterizzata da una scanalatura sul montante destro che permette l'inserimento e la rimozione del carrello verticale art. RHF014 per le operazioni di accesso e di utilizzo.

Altezza: 196 cm.
Materiale: alluminio 6060T6 anodizzato 15µ
Fissaggio: 4 staffe a muro art. SAL007, una coppia alla base e l'altra alla sommità dell'elemento (distanza di fissaggio da 1400 mm a 1700 mm).
Peso: 9 Kg

Characterised by the right upright equipped with grooving allowing the insertion and removal of vertical trolley RHF014 for access and use.

Height: 196 cm.
Material: 15µ anodized aluminium 6060T6
Mounting: 4 wall brackets art. SAL007, a pair at the base and the other at the top of the component (mounting distance from 1400 mm to 1700 mm).
Weight: 9 Kg

Art. SAL004

Sezione aggiuntiva.
Additional section.

Si utilizza per comporre scale dell'altezza desiderata.

Altezza: a richiesta
Materiale: alluminio 6060T6 anodizzato 15µ
Fissaggio: 2 staffe a muro art. SAL007 da posizionare alla sommità di ogni modulo da 280cm (distanza massima tra due coppie di supporti 3000 mm max).
Dotazione: 2 elementi di giunzione art. SAL025
Peso: 14 Kg

Used for composing ladders to the desired height.

Height: upon request
Material: 15µ anodized aluminium 6060T6
Mounting: 2 wall brackets art. SAL007 to be positioned at the top of each module at 280 cm (maximum distance between two pairs of supports 3000 mm).
Weight: 14 Kg

Art. SAL025

Elemento di giunzione.
Junction piece.

Indispensabile per il collegamento e la giunzione tra due sezioni consecutive di scala.

Materiale: alluminio
Dimensioni: 200 x 60 x 20mm - sp. 2mm
Fissaggio: 4 viti M8x40 a testa esagonale con rondelle piane e dadi autobloccanti in acciaio A2-70.

Essential connection and junction between two consecutive ladder sections.

Material: aluminium
Dimensions: 200 x 60 x 20mm - th. 2mm
Mounting: 4 8x40 hex head screws with flat washers and self-locking steel A2-70 nuts.

Scale **Safeladder®**.

Art. **SAL009**

Sbarco dritto.
Straight landing.

Sezione terminale dritta della scala che consente lo sbarco in copertura in totale sicurezza. All'estremità superiore è posto il fine corsa art. SAL006 che blocca il carrello e ne evita l'uscita accidentale.

Altezza: 120 cm
Materiale: alluminio 6060T6 anodizzato 15µ
Fissaggio: tramite giunzione art. SAL025 fissata con 4 viti TE M8x40 con rondelle piane e dadi autobloccanti.
Peso: 2,36 Kg

Straight end ladder section which allows for safe landing on the roof. The SAL006 trolley stop locks the trolley and prevents accidental release is set at the top end of the longer upright.

Height: 120 cm
Material: 15µ anodized aluminium 6060T6
Mounting: via junction art. SAL025 fastened with 4 M8x40 hex heads with flat washers and self-locking nuts.
Weight: 2.36 Kg

Art. **SAL029**

Sbarco curvo.
Landing with 90° angle.

Sezione terminale curva per uno sbarco in copertura in totale sicurezza. Completa di supporto.

Dimensioni: 50x95 cm
Materiale: acciaio inox AISI 304 e alluminio
Peso: 7,2Kg

End curved section for a safe landing on the roof. Complete support.

Dimensions: 50x95cm
Material: AISI 304 stainless steel and aluminium
Weight: 7.2 kg

Art. **SAL026**

Piano di sbarco con doppio parapetto.
Landing platform with double railing.

Garantisce sicurezza e ergonomia per l'accesso in copertura, grazie ai parapetti laterali che accompagnano l'operatore. La sicurezza è aumentata e garantita soprattutto dai parapetti laterali che accompagnano l'operatore all'interno della copertura.

Larghezza: 400 mm
Materiale: alluminio

Ensures ergonomic and safe landing when accessing the roof throught side railings that accompany the operator.

Width: 400 mm
Material: aluminium

Safeladder® ladders.

Art. RHF014

Carrello verticale.
Vertical trolley.

Il carrello verticale è la connessione tra l'operatore e il sistema di anticaduta: esso è l'elemento fondamentale per l'utilizzo del binario e si arresta in caso di intervento.
Il carrello scorre lungo il binario tramite rotelle e consente l'aggancio dell'operatore tramite il gancio ad anello.
L'inserimento del carrello avviene dall'apposito freno mobile art. RHF021 oppure prima del montaggio del finecorsa art. RHF008

Materiale: acciaio inox AISI 304 e alluminio
Peso: 0,8Kg

The vertical trolley is the connection between the operator and the fall arrest system: it is the essential component for rail use and stops in the event of interference.
The trolley slides along the rail by means of wheels and allows for operator attachment by means of ring hooks.
The trolley is inserted by means of the corresponding mobile brake RHF021 or before the installation of a fixed stop RHF008.

Material: AISI 304 stainless steel and aluminium
Weight: 0.8Kg

Art. SAL012

Porta antintrusione.
Anti-intrusion door

In caso di posizionamento della scala a livello del suolo o in luoghi di facile accesso, è obbligatorio inibire l'utilizzo della scala al personale non abilitato e non dotato di idonei DPI.
La porta antintrusione è dotata di apposite asole per l'alloggiamento di un lucchetto (non incluso).

Altezza: 2000 mm
Apertura: 180°
Materiale: alluminio verniciato
Spessore: 2 mm
Fissaggio: 10 viti M8x20mm con dadi

If the ladder is positioned at ground level or in easy access locations, use of the ladder by unauthorised personnel or not equipped with necessary PPE must be prevented.
The anti-intrusion door is provided with a special slof for padlock housing (not included).

Height: 2000 mm
Material: painted aluminium
Thickness: 2 mm
Mounting: 10 screws M8x20mm wiht nuts

Art. SAL007

Staffa di fissaggio a muro.
Wall mounting bracket.

Le staffe di fissaggio a muro sono impiegate per installare la scala sulla struttura ricettiva.

Materiale: acciaio inox AISI 304L
Misure disponibili: 200 mm, 300mm, 400mm, 500mm
Fissaggio: 4 viti M8 per il fissaggio alla scala. Fissaggio a strutture in conglomerato cementizio armato con 1 barra filettata M12x160mm e resina bi-componente
Peso: variabile

The wall mounting brackets are used to install the ladder on the receiving structure.

Material: AISI 304L stainless steel
Sizes available: 200 mm, 300mm, 400mm, 500mm
Mounting: 4 M8 screws for ladder mounting. Mounting to the reinforced concrete structure with 1 M12x160mm threaded bar and dual-component resin
Weight: variable

Scale **Safeladder®**.

Art. SAL007-50/100

Staffa regolabile di fissaggio a muro.
Adjustable wall fixing bracket.

Le staffe regolabili di fissaggio a muro sono impiegate per installare la scala sulla struttura ricettiva.

Materiale: acciaio inox AISI 304L
Lunghezza: regolabile da 500 a 1.000mm
Fissaggio: 2 viti TE 12x40 con dadi e grower per l'assemblaggio; 4 viti M8 per il fissaggio alla scala. Fissaggio a strutture in conglomerato cementizio armato con 1 barra filettata M12x160mm e resina bi-componente.
Peso: 4,45 Kg

The adjustable wall mounting brackets are used to install the ladder on the receiving structure.

Material: AISI 304L stainless steel
Length: adjustable from 500 to 1,000 mm
Mounting: 2 12x40 hex head screws with nuts and growers for assembly; 4 M8 screws for ladder mounting. Mounting to the reinforced concrete structure with 1 M12x160mm threaded bar and dual-component resin.
Weight: 4,45 Kg

Art. SAL011

Scala telescopica.
Telescopic ladder.

Si può utilizzare in sostituzione della portina SAL012 per inibire l'accesso alla scala a personale non autorizzato.
Si posiziona a 2,5m dal suolo e con il suo tratto fisso copre i primi 5m di salita.
La base telescopica è dotata di un rullo che favorisce il sollevamento della sezione scorrevole e di un sistema di funi elastiche che la mantengono sollevata.

Materiale: alluminio 6060T6 anodizzato 15µ
Altezza: 2,5m.
Fissaggio: con 3 coppie di braccetti da fissare alla struttura con barra filettata inox M12x160 mm e resina chimica
Peso: 20 Kg

An alternaative to the SAL012 door to prevent ladder access to unauthorised personnel. To be positioned at 2.5 m from the ground and with its fixed section covering the first 5 m of ascent. The telescopic base is equipped with a roller that favours sliding section lifting and an elastic rope system that keeps it lifted.

Material: 15µ anodized aluminium 6060T6
Height: 2.5m.
Mounting: with 3 pairs of arms to be mounted to the structure with with stainless steel M12x160mm threaded bar and dual-component resin
Weight: 20 Kg

Art. SAL023

Sezione pieghevole.
Foldable starting section ladder.

Ideale per l'accesso a vasche e pozzi: ruotando la sezione pieghevole posizionata sulla parte superiore della scala e portandola in posizione verticale, si può procedere all'inserimento del carrello art. RH014.

Materiale: alluminio 6060T6 anodizzato 15µ
Dimensioni: 620 mm x 760 mm (sezione ripiegata).
Fissaggio: staffe di ancoraggio ai montanti della scala inclusi.
Peso: 20 Kg

Ideal for access to tanks and wells: turn the folding section positioned at the top of the ladder and move it into vertical position to proceed with trolley RH014 insertion.

Material: 15µ anodized aluminium 6060T6
Dimensions: 620 mm x 760 mm (folded section).
Mounting: brackets for anchoring to ladder section uprights included.
Weight: 20 Kg

Safeladder® ladders.

Art. SAL006

Fermo per carrello.
Trolley stop.

Si posiziona in sommità dello sbarco per evitare l'uscita accidentale del carrello. Può essere fissato in maniera definitiva o mobile per consentire la rimozione volontaria del carrello.

Materiale: alluminio 6060
Dimensioni: 130 x 60 x 6 mm.
Fissaggio: 3 viti TE M8x40 con rondelle piane e dadi autobloccanti
Peso: 0,155 Kg/cad

Positioned at the top of the right rail or landing upright to prevent accidental trolley release. Can be mounted permanently or can be mobile to allow voluntary removal of the trolley.

Material: aluminium 6060
Dimensions: 130 x 60 x 6 mm.
Mounting: 3 M8x40 hex head screws with flat washers and self-locking nuts
Weight: 0.155 Kg/each

Art. SAL010

Gradino di riposo.
Resting step.

Si utilizza per spezzare il tratto di scala in modo da consentire il riposo dell'operatore durante le operazioni di salita/discesa.

Materiale: alluminio
Fissaggio: 4 + 4 viti M8 con rondelle piane e dadi autobloccanti
Peso: 2 Kg

Used to break up the section of the ladder to allow operator resting when moving up/down.

Material: aluminium
Mounting: 4 + 4 M8 screws with flat washers and self-locking nuts
Weight: 2 Kg

Art. SAL020

Piedini snodati di appoggio.
Articulated support feet.

Consentono di mantenere la stabilità della scala anche in presenza di un piano d'appoggio irregolare e garantiscono un appoggio stabile per l'intera scala.

Materiale: alluminio con base in gomma antiscivolo
Dimensioni base: 100x40x70 mm
Dimensioni giunzione: 100x60x20 mm sp. 2mm
Fissaggio: 2 viti TC M8, con rondelle piane e dadi autobloccanti in acciaio A2-701
Peso: 0,65 Kg

Helps maintain ladder stability even in the presence of an irregular support surface and ensures stable support for the entire ladder.

Material: aluminium with anti-slip rubber base
Base dimensions: 100x40x70 mm
Junction dimensions: 100x60x20 mm th. 2mm
Mounting: 2 M8 cylindrical head screws with flat washers and self-locking steel A2-701 nuts
Weight: 0.65 Kg

Scale **Safeladder®**.

Art. SAL024

Tappi per base.
Caps for base.

Si utilizzano per la chiusura dell'estremità inferiore dei montanti della scala.

Materiale: plastica
Fissaggio: a pressione
Peso: 0,08 Kg

Used to close the lower end of the ladder uprights.

Material: plastic
Mounting: snap-on
Weight: 0.08 Kg

Art. TAPPO DX-SX

Tappo per sommità montante.
Top ladder cap.

Si utilizzano per la chiusura dell'estremità superiore dei montanti della scala.

Materiale: alluminio
Fissaggio: 4 rivetti 4,8A0
Peso: 0,12 Kg

Used to close the top end section of the ladder uprights.

Material: aluminium
Mounting: 4 rivets 4,8A0
Weight: 0.12 Kg

Art. SAL019

Coppia di ganci per scala removibile.
Removable ladder hooks.

Si fissano sulla parte superiore della scala per l'installazione sulla barra di supporto SAL030. La scala deve avere un'inclinazione massima non superiore a 75°.

Materiale: acciaio inox AISI 304
Dimensioni: base 125x195mm - uncino 120x120mm
Peso: 2,4 Kg

Mounted to the top end section of the ladder for support bar installation SAL030.
The ladder must have a maximum inclination of 75°.

Material: AISI 304 stainless steel
Dimensions: base 125x195mm - hook 120x120mm
Weight: 2.4 Kg

Safeladder® ladders.

Art. SAL030

Barra di supporto.
Support rod.

Si fissa alla struttura portante per il supporto di una scala Safeladder® removibile. In questa configurazione la lunghezza massima della scala non può superare i 6m.

Materiale: acciaio inox AISI 304
Dimensioni: staffa di supporto Ø48x500 mm.
Fissaggio: 2 barre filettate in acciaio inox M16 e resina bicomponente.
Peso: 3,5 Kg

Mounted to the bearing structure to support a removable Safeladder® ladder. In this configuration, the maximum length of the ladder may not exceed 6 m.

Dimensions: support bracket Ø48x500 mm.
Material: AISI 304 stainless steel
Mounting: 2 stainless steel M16 threaded bars and dual-component resin.
Weight: 3.5 Kg

Art. SAL027

Gabbia in alluminio per scala Safeladder®
Safeladder® alluminium safety cage

E' un accessorio supplementare ad integrazione della scala per aumentare il senso di sicurezza dell'operatore.
Per realizzare uno sbarco in copertura utilizzando una sezione con gabbia, è necessario installare due sbarchi lineari dritti art. SAL009.

Materiale: alluminio
Finitura: naturale
Diametro: 600mm
Peso: 4,3 Kg/m

It is an additional accessory to increase the sense of safety.
To make a landing on the roof using a section with cage, you must install two straight linear landings SAL009.

Material: Aluminum
Finish: Natural
Diameter: 600mm
Weight: 4.3 Kg / m

Art. MHS024

Carrello di traslazione.
Shifting trolley.

Si utilizza in abbinamento alle ruote guida art. MHS029 per consentire la traslazione una scala Safeladder® lungo un binario Safeaccess®, grazie alle ruote che scorrono sulle guide della rotaia.

Materiale: acciaio inox e alluminio
Peso: 5,89Kg

It is used in combination with the wheels guides art. MHS029 and allows sideways shiftings of a Safeladder® ladder along the Safeaccess® rail thanks to the wheels that run along the rail guides.

Material: stainless steel and aluminium
Weight: 5.89 Kg

Scale **Safeladder®**.

Art. **MHS029**

Ruote guida per traslazione.
Shifting guided wheels.

Si utilizza in abbinamento con il carrello MHS024 e consente di traslare una scala Safeladder® lungo un binario Safeaccess®

Materiale: acciaio inox e alluminio
Peso: 5,63Kg

It is used in conjunction with the cart MHS024 and allows sideways shiftings of a Safeladder® ladder along the Safeaccess®

Material: stainless steel and aluminium
Weight: 5.63 Kg

Art. **CA00**

Cartello identificativo obbligatorio universale.
Mandatory universal identification sign.

Il cartello identificativo deve essere affisso in prossimità dell'accesso al sistema e riportare le seguenti informazioni:
- modello,
- numero di piombo,
- produttore,
- installatore,
- rivenditore,
- data di entrata in servizio

Materiale: Alluminio serigrafato
Dimensioni: 150x210 mm.

The identification sign must be affixed near system access and must contain the following information:
- model
- seal number
- manufacturer
- installer
- reseller
- date of entry into service

Material: screen printed alloy
Dimensions: 150x210 mm.

Art. **C35**

Piombo identificatore.
Identification seal.

Il piombo identificatore è contrassegnato da un numero seriale che deve essere riportato su ogni documento che accompagna il sistema e sul cartello identificativo. Il cavetto di chiusura, una volta bloccato nel corpo del piombo, non può più essere rimosso.

Materiale: corpo in alluminio; cavetto in acciaio inox
Finitura: verniciato blu con numero serigrafato.

The identification seal is marked with a serial number that must be entered on each document accompanying the system and on the identification sign. The cable closure, once locked in the body of the seal, can't be removed.

Material: aluminium body, stainless steel cable
Finish: coated blue with screen printed number

Scale Safeladder® Safeladder® ladders

Fall arrest systems - Safeladder® ladders

Safeladder® ladders.

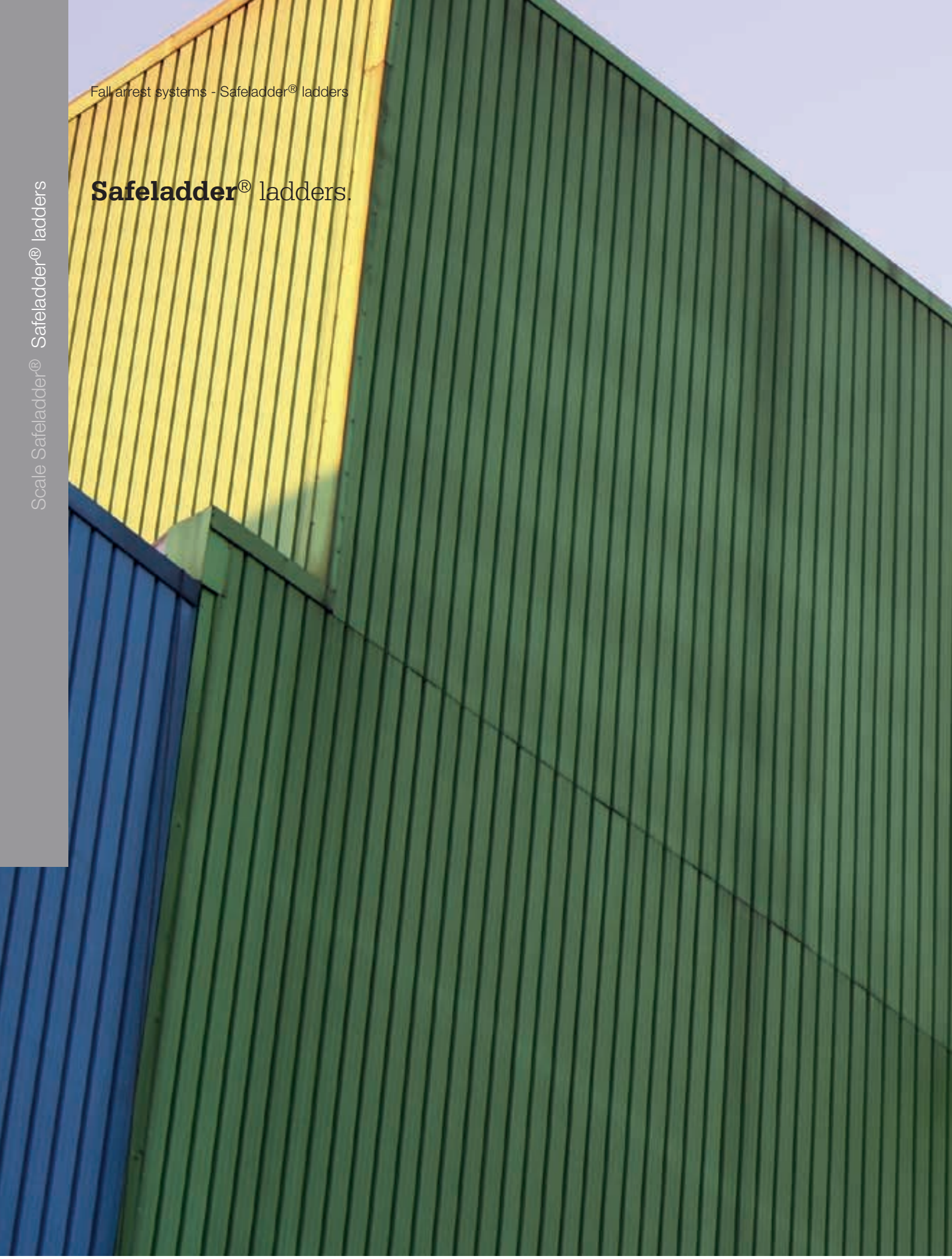

GENESI
ITALIA

Scale **Safeladder®**.

Scale Securail® Verticale Securail® Vertical ladders

Minimum **size**,
maximum **safety**.
Minimo **ingombro**,
massima **sicurezza**.

Product Video Video Prodotto

Product Sheet Scheda Prodotto

GENESI
ITALIA

Securail® Vertical ladders.

Rail **ladders.**

Anodised aluminium rails with fixed or folding steps.

Thanks to their extreme adaptability, aluminium Securail® rails are able to transform into ladders with the simple addition of special steps, which can be fixed or foldable.

Securail® vertical ladders are the best solution for all those situations in which, even taking into account aesthetics, you need a safe access to a work area

The centre, anodised aluminium rail has a section of only 3 cm per side and steps are bolted to it through rear grooving. The operator connects his PPE to the slider trolley that slides along the rail. It follows the operator's movements both up and down but locks immediately in the event of sudden increases in speed, due for example to a fall.

With Securail® Vertical ladders, the operator stays safe: an anti-intrusion door prevents ladder access by unauthorised personnel and the landing section accompanies the worker as he accesses the work area at a height.

The system is certified in accordance with standard EN 353-1 and is covered by a 10-year guarantee.

Scale **Securail® Verticale.**

Scale su binario.

Binari in alluminio anodizzato con gradini fissi o ripiegabili.

Grazie alla loro estrema adattabilità, i binari in alluminio Securail® si trasformano in scale semplicemente aggiungendo gli appositi gradini, che possono essere fissi oppure ripiegabili.

Le scale Securail® verticale sono la soluzione migliore per tutte quelle situazioni in cui, pur tenendo conto dell'estetica, si ha la necessità di accedere in sicurezza ad una zona di lavoro in quota.

Il binario centrale, in alluminio anodizzato, ha una sezione di soli 3 cm per lato e i gradini sono imbullonati ad esso tramite la scanalatura posteriore. L'operatore connette il proprio DPI al carrello di scorrimento che scorre lungo il binario seguendo i movimenti dell'operatore sia in salita sia in discesa, ma si blocca immediatamente in caso di movimenti bruschi, dovuti ad esempio ad una caduta.

Con le scale Securail® Verticale l'operatore è sempre in sicurezza: una porta antintrusione impedisce l'accesso alla scala al personale non autorizzato e la sezione di sbarco accompagna il lavoratore nell'accesso alla zona di lavoro in quota.

Il dispositivo è conforme alla norma EN 353-1 ed è coperto da 10 anni di garanzia.

Securail® Vertical ladders.

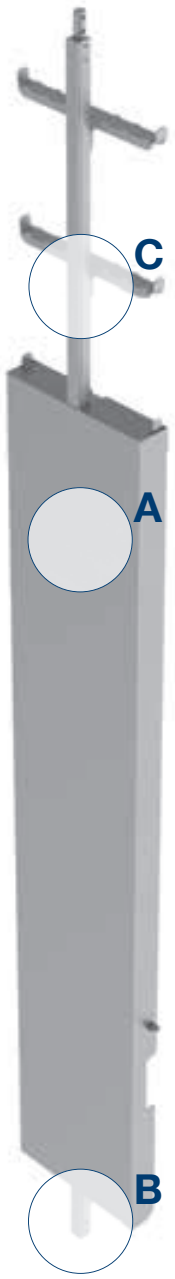

Scale **Securail® Verticale**.

A Art. P-RHF036

Portina anti-intrusione.
Anti-intrusion door.

A Art. RHF031

Carter di protezione.
Protective casing.

B Art. RHF021

Fermo mobile per carrello.
Mobile trolley stop.

B Art. RHF008

Fermo fisso per carrello.
Fixed trolley stop.

C Art. RHF036

Scala con binario centrale.
Ladder with central rail.

C Art. RHF030

Scala con gradini ripiegabili.
Ladder with folding steps.

Securail® Vertical ladders.

Art. RHF036

Scala con binario centrale a pioli fissi.
Center rail ladder with fixed rungs.

Il binario di sicurezza in alluminio Securail® Verticale è dotato di gradini in acciaio inox ripiegato con finitura antiscivolo.

Materiale: binario in alluminio anodizzato 6060T6, gradini in acciaio inox
Dimensione gradini: 330x30mm.
Fissaggio piolo: max. ogni 28cm tramite fissaggio a croce RHF005 con 2 viti M10x30 TE e rondella grower.
Fissaggio scala: ogni 150 cm.
Peso: 4 Kg/m

The aluminium Securail® Vertical safety rail is equipped with folded stainless steel steps with anti-slip.

Material: 6060T6 anodised aluminium rail, stainless steel steps
Step dimension: 330x30mm.
Rung mounting: every 28 cm max. by cross-mounting RHF005 with 2 M10x30 hex head screws and grower washer.
Ladder mounting: every 150 cm.
Weight: 4 Kg/m

Art. RHF030

Scala con binario centrale a pioli ripiegabili.
Center rail ladder with foldable rungs.

Il binario di sicurezza in alluminio Securail® Verticale è dotato di gradini in acciaio inox ripiegabili di 90° per un minor impatto estetico.

Materiale: binario in alluminio, gradini in acciaio inox ripiegato
Dimensioni: moduli da 3m
Fissaggio: ogni 1,5m
Peso: 2,6 Kg/m

The aluminium Securail® Vertical safety rail is equipped with 90° folding stainless steel steps for a reduced aesthetic impact.

Material: aluminium rail, stainless steel steps
Dimensions: 3 m modules
Mounting: every 1.5m.
Weight: 2.6 Kg/m

Art. RHF031

Carter di protezione.
Protective casing.

In caso di posizionamento della scala RHF030 a livello del suolo o in luoghi di facile accesso, è obbligatorio inibire l'utilizzo della scala al personale non abilitato e non dotato di DPI.

Materiale: alluminio ripiegato
Dimensioni: 100x100 mm.
Peso: 1,6 Kg/m.
Fissaggio: da agganciare agli appositi supporti.

When the RHF030 ladder is positioned at ground level or in easy access locations, use of the ladder by unauthorised personnel or personnel not equipped with necessary PPE must be prevented.

Material: folding aluminium
Dimensions: 100x100 mm.
Weight: 1.6 Kg/m.
Mounting: hooked with special supports

Scale **Securail® Verticale**.

Art. RHF014

Carrello verticale.
Vertical trolley.

Il carrello verticale è la connessione tra l'operatore e l'impianto anticaduta: è l'elemento fondamentale per l'utilizzo del binario e si arresta in caso di intervento.
Il carrello scorre lungo il binario tramite rotelle e consente l'aggancio dell'operatore tramite il gancio ad anello.
L'inserimento del carrello avviene dall'apposito freno mobile RHF021 oppure prima del montaggio del fermo fisso RHF008.

Materiale: acciaio inox AISI 304 e alluminio
Peso: 0,8Kg

The vertical trolley is the connection between the operator and the fall arrest system: it is the essential component for rail use and stops in the event of a foll or interference.
The trolley slides along the rail by means of wheels and allows for operator attachment thanks to a ring hook.
The trolley is inserted by means of the corresponding mobile brake RHF021 or before the installation of fixed stop RHF008.

Material: AISI 304 stainless steel and aluminium
Weight: 0.8Kg

Art. RHF005

Fissaggio a croce.
Cross-mounting.

Il fissaggio a croce garantisce l'ancoraggio del binario ai supporti.
Si inserisce nella parte cava dell'estrusione del binario e consente il sostegno dello stesso alle staffe di fissaggio.

Materiale: alluminio.
Dimensioni: 20x20.50x 50mm
Fissaggio: 1 vite TE M10 x 30mm inox con rondella grower
Peso: 0,07 Kg

Cross-mounting guarantees rail anchoring to supports.
It inserts into the hollow part of the rail extrusion and allows it to be fixed to the mounting brackets.

Material: aluminium.
Dimensions: 20x20.50x 50mm
Mounting: 1 M10 x 30mm TE screw with grower washer
Weight: 0.07 Kg

Art. RHF006

Elemento di giunzione.
Junction piece.

L'elemento di giunzione viene impiegato per collegare due tratti consecutivi del binario. È ricavato da una estrusione d'alluminio con sezione a croce che viene innestata all'interno della sezione cava del binario. Si fissa tramite le viti di bloccaggio.

Materiale: alluminio anodizzato 6060 T6
Finitura: naturale.
Dimensioni: 22x20.50x100 mm
Fissaggio: 4 viti TCEI M6x50 e dadi autobloccanti
Peso: 0,12 Kg

The junction piece is used to connect two consecutive rail sections. It is obtained from an aluminium cross-section extrusion which is engaged inside the hollow section of the rail. It is fastened using locking screws.

Material: anodised aluminium 6060 T6
Finish: natural.
Dimensions: 22x20.50x100 mm
Mounting: 4 M6x50 socket head screws and self-locking nut
Weight: 0.12 Kg

Securail® Vertical ladders.

Art. RHF021

Freno mobile per navetta.
Mobile trolley brake.

Si utilizza per impedire l'uscita accidentale del carrello di scorrimento e consentirne l'ingresso su binario. Si installa alla estremità inferiore inserendo il profilo a croce nell'anima del binario. Il fermo mobile RHF021 è dotato di molla di chiusura.

Materiale: alluminio anodizzato 6060T6
Finitura: Anodizzato con possibilità di verniciatura al RAL desiderato.
Lunghezza: 250mm
Fissaggio: 4 viti M6x50
Peso: 0,54 Kg

Used to prevent accidental slider trolley release and allow rail entry. Installed on an end by inserting the cross profile into the centre of the rail. RHF021 mobile trolley stop is equipped with closure spring.

Material: anodised aluminium 6060T6
Finish: Anodised with the possibility of painting with a desired RAL.
Length: 250mm
Mounting: 4 M6x50 screws
Weight: 0.54 Kg

Art. RHF008

Freno fisso per navetta.
Fixed trolley brake.

Si utilizza per impedire l'uscita accidentale del carrello di scorrimento. Si installa alla estremità superiore, posizionando il fermo sulla parte posteriore del binario.

Materiale: alluminio anodizzato 6060T6
Finitura: Anodizzato con possibilità di verniciatura al RAL desiderato.
Lunghezza: 250mm
Fissaggio: 4 viti M6x50
Peso: 0,54 Kg

Used to prevent accidental slider trolley release. Installed to the upper end, placing the latch on the rear of the rail.

Material: anodised aluminium 6060T6
Finish: Anodised with the possibility of painting with a desired RAL.
Length: 250mm
Mounting: 4 M6x50 screws
Weight: 0.54 Kg

Art. RHF049

Sbarco.
Landing.

Sezione curva, completa di supporto in alluminio che garantisce, grazie alla calandratura, lo sbarco interno alla copertura in totale sicurezza.

Materiale: binario in alluminio anodizzato 6060T6 e supporto in alluminio
Raggio curva: 330 mm
Peso: 10Kg
Fissaggio: 6 coppie di viti M10x30mm

Curved section calendered to secure a landing on the roof. With aluminum support

Material: 6060T6 aluminum track Anodized aluminum support and
Curvature radius: 330 mm
Weight: 10Kg
Carpentry Weight: Variable.
Fixing: 6 pairs of screws M10x30mm

Scale **Securail® Verticale**.

Art. P-RHF036

Porta antintrusione.
Anti-intrusion door

In caso di posizionamento della scala a livello del suolo o in luoghi di facile accesso, è obbligatorio inibire l'utilizzo della scala al personale non abilitato e non dotato di DPI.
La porta antintrusione è dotata di apposite asole per l'alloggiamento di un lucchetto (non incluso)

Materiale: alluminio
Finitura: naturale
Misure : 2000 x 350 x 70mm
Spessore: 2 mm
Fissaggio: a innesto su gradino

When positioned at ground level or in easy access locations, use of the ladder by unauthorised personnel or personnel not equipped with necessary PPE must be prevented.
The anti-intrusion door is equipped with special slof for the housing of a padlock (not included).

Material: aluminium
Finish: natural
Measurements: 2000 x 350 x 70mm
Thickness: 2 mm
Mounting: engaged on the step

Art. S-RHF036

Staffa di fissaggio a parete.
Wall mounting bracket.

Si utilizza per fissare la scala Securail® Verticale alla struttura ricettiva in C.A.
La staffa è integrata di fissaggio a croce RHF005.

Materiale: acciaio inox AISI 304L.
Dimensioni: 180 x 100 x 120 mm. A richiesta disponibile anche in altre misure.
Spessore: 10 mm.
Fissaggio: 2 barre filettate inox M12 x 160 e resina bi-componente.
Interasse fissaggi: 150cm
Peso: 0,43 Kg.

Used to fasten the RHF036 ladder to the receiving structure.
The bracket is equipped with cross-mounting RHF005.

Material: AISI 304L stainless steel.
Dimensions: 180 x 100 x 120 mm. Also available in other sizes upon request.
Thickness: 10 mm.
Mounting: 2 stainless steel M12x160 threaded bars and dual-component resin
Fixing wheelbase: 150cm
Weight: 0.43 Kg

Art. CA00

Cartello identificativo obbligatorio universale.
Mandatory universal identification sign.

Il cartello identificativo deve essere affisso in prossimità dell'accesso al sistema e riportare le seguenti informazioni:
- modello,
- numero di piombo,
- produttore,
- installatore,
- rivenditore,
- data di entrata in servizio

Materiale: Alluminio serigrafato
Dimensioni: 150x210 mm.

The identification sign must be affixed near system access and must contain the following information:
- model
- seal number
- manufacturer
- installer
- reseller
- date of entry into service

Material: screen printed alloy
Dimensions: 150x210 mm.

Securail® Vertical ladders.

Art. C35

Piombo identificatore.
Identification seal.

Il piombo identificatore è contrassegnato da un numero seriale che deve essere riportato su ogni documento che accompagna il sistema e sul cartello identificativo. Il cavetto di chiusura, una volta bloccato nel corpo del piombo, non può più essere rimosso.

Materiale: corpo in alluminio; cavetto in acciaio inox
Finitura: verniciato blu con numero serigrafato.

The identification seal is marked with a serial number that must be entered on each document accompanying the system and on the identification sign. The cable closure, once locked in the body of the seal, can't be removed.

Material: aluminium body, stainless steel cable
Finish: coated blue with screen printed number

Art. CERTIFICAZIONE

Rilascio del Fascicolo Tecnico del sistema.
Issue of the system Technical File.

Il Fascicolo Tecnico del sistema contiene:
- il numero del fascicolo;
- l'indicazione del cantiere
- la dichiarazione di corretta posa
- i certificati di conformità degli elementi
- il manuale di uso e manutenzione.

The system Technical File contains:
- file number
- site identification
- declaration of correct laying
- component certificate of conformity
- use and maintenance manual

Scale **Securail® Verticale**.

Linee vita Securope® Verticale Securope® Vertical life lines

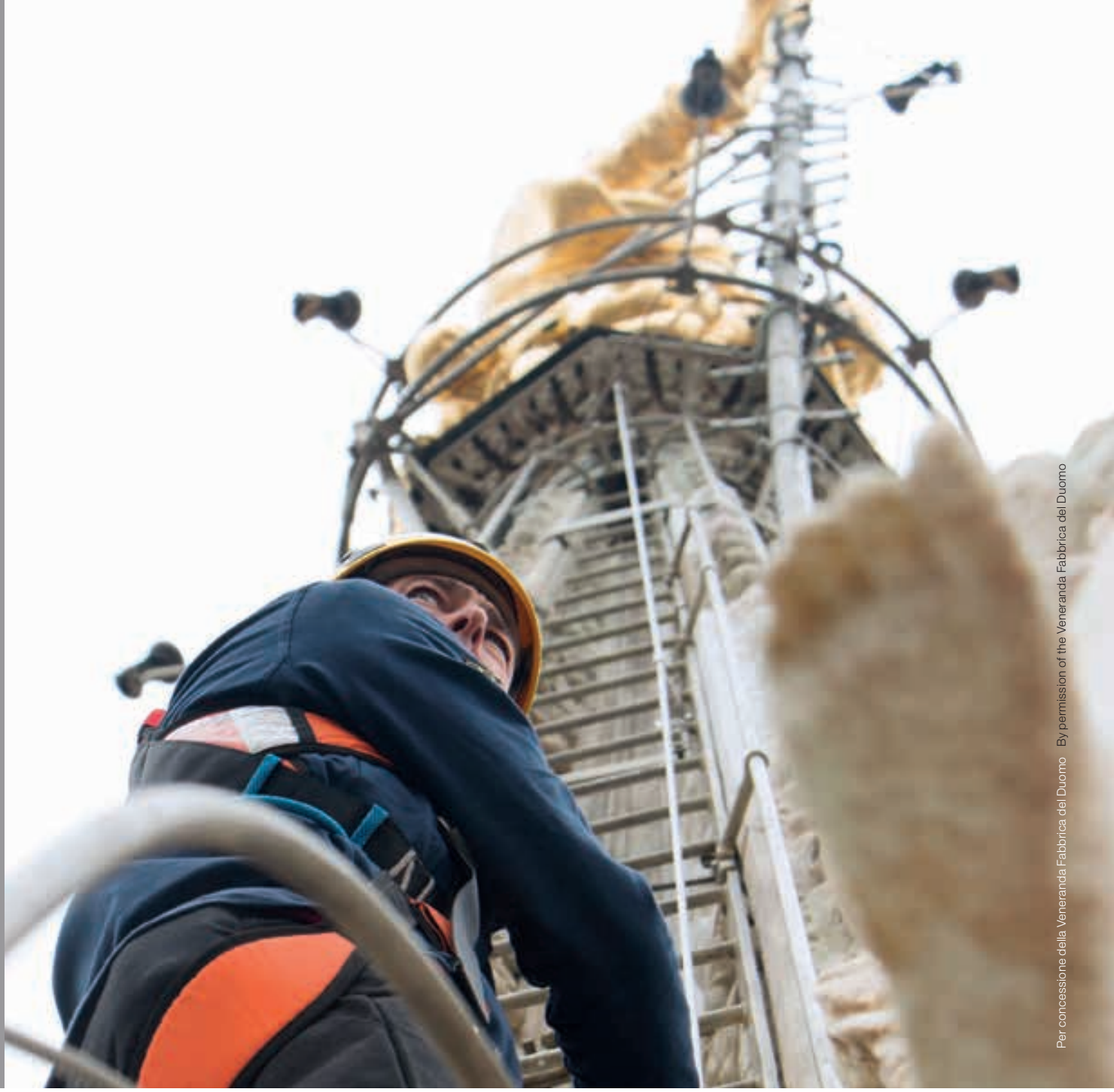

Per concessione della Veneranda Fabbrica del Duomo By permission of the Veneranda Fabbrica del Duomo

Vertical life lines wall mounting or on existing ladders.
Linea vita verticale installabile su scale a pioli esistenti e a parete.

Product Sheet Scheda Prodotto

GENESI ITALIA

Securope® **Vertical** life lines.

Flexible life line for ladders and vertical passages.

Securope® Vertical is a flexible life line on cable ideal for protecting ladders and vertical passageways. Thanks to the special geometry of its terminal and middle supports, trolley passage is carried out fluidly and precisely, guaranteeing immediate lock at any time in the event of an accidental operator fall. Engagement and release of the fall arrest trolley can be made only at very specific points on the system.

The trolley is equipped with an energy absorber in compliance with standard EN 355 to limit the traction force to 600N, it is certified in accordance with standard UNI EN 353-2:2002 and is CE marked.

The system is principally installed on existing ladders but a wide range of standard and special supports also allow for its application directly on bearing structures.

Linea Vita **Securope®** **Verticale**.

Linea vita flessibile per scale e passaggi verticali.

Securope® Verticale è una linea vita flessibile idonea alla protezione dalle cadute dall'alto da installare su scale e passaggi verticali. Grazie alla geometria dei supporti terminali ed intermedi, il passaggio della navetta avviene in maniera fluida e precisa, garantendo in ogni momento un immediato blocco in caso di accidentale caduta dell'operatore. L'innesto e l'uscita della navetta anticaduta possono essere effettuati solo in punti ben precisi del sistema.

La navetta è dotata di un assorbitore d'energia conforme alla norma EN 355 per limitare la forza di arresto a 6kN, è certificata secondo la norma EN 353-2:2002 ed è marchiata CE.

Il sistema si installa principalmente su scale a pioli esistenti, ma un'ampia gamma di supporti standard e speciali permette l'applicazione direttamente sulle strutture portanti.

Securope® Vertical life line.

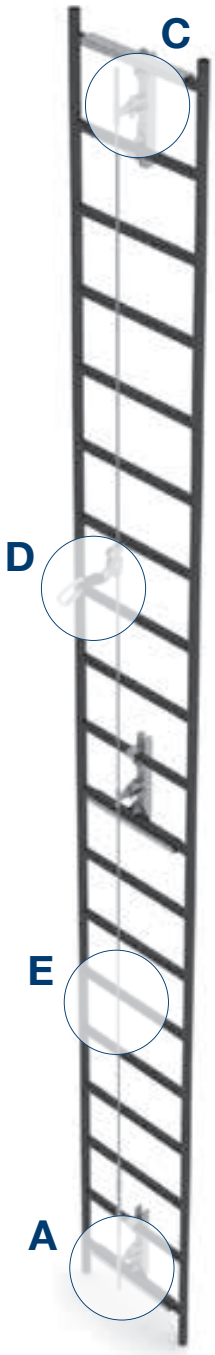

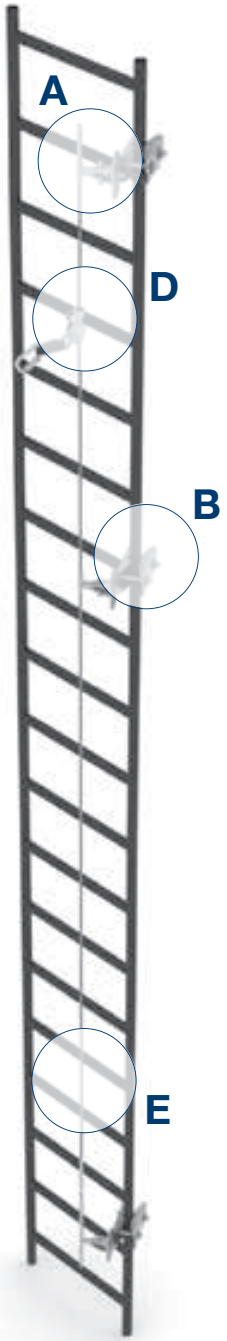

Linee vita **Securope® Verticale**.

A Art. NSV016

Guida cavo.
Cable guide

B Art. NSV006

Pinza di fissaggio laterale.
Lateral fixing clamp.

C Art. NSV017

Supporto per guida cavo.
Bracket cable guide

D Art. NSV009

Dispositivo anticaduta guidato con assorbitore d'energia.
Guided fall arrest device with absorber.

E Art. LDV006

Cavo in acciaio inox.
Stainless steel cable.

Securope® Vertical life line.

Art. NSV009

Dispositivo anticaduta guidato con assorbitore.
Guided fall arrest device with absorber.

Si utilizza su linee vita verticali non dotate di assorbitore d'energia. L'operatore aggancia alla propria imbracatura il connettore del dispositivo anticaduta guidato che lo accompagna sia in fase di salita sia di discesa e, in caso di caduta, si blocca automaticamente sul cavo impedendo lo scivolamento verso il basso.

Materiale: dispositivo in acciaio inox, connettore in alluminio, assorbitore d'energia in poliammide.
Finitura: naturale
Peso: 0,642 Kg

Used on vertical life lines without energy absorbers. The operator attaches the guided fall arrest device connector to his harness. The device accompanies the operator as he moves both up and down and, in the event of a fall, automatically locks on the cable to prevent him from falling.

Material: stainless steel device, aluminium connector, polyamide energy absorber.
Finish: natural
Weight: 0.642 Kg

Art. NSV016

Guida cavo.
Cable guide

Disposto regolarmente lungo la linea, ogni 12m, mantiene il cavo teso. L'elemento può essere montato sia centralmente sui pioli delle scale con i supporti NSV017 sia lateralmente sui montanti, con le pinze di fissaggio NSV006, e può essere direttamente pressato sul cavo.

Materiale: acciaio inox AISI 316
Dimensioni: ø60 x 60 mm
Fissaggio: vite M12 e dado M12.
Peso: 0,196 Kg

Arranged regularly along the line every 12 m, keeping the cable taut while two consecutive components allow for changements in direction. The component can be mounted either centrally on ladder rungs with NSV012, NSV013 supports or laterally on uprights with fixing clamps NSV006 and can be directly pressed on the cable.

Material: AISI 316 stainless steel
Dimensions: ø 60 x 70 mm
Mounting: M12x40mm screw with M12 nut.
Weight: 0.196 Kg.

Art. NSV017

Supporto per guida cavo.
Bracket cable guide

Si utilizza per l'installazione degli elementi guida cavo NSV016 in posizione centrale sui pioli delle scale. E' costruito da 3 parti, viene fissato su due pioli ed è regolabile in modo da potersi adattare alle varie distanze e dimensioni degli stessi.

Materiale: acciaio inox AISI 304
Dimensioni: 250 x 350 x 10mm
Peso: 2,300 Kg.

Used for the installation of the cable guide NSV016 on ladder rungs midpoint. Made up of 3 parts, fastened on two rungs and adjustable to be adapted to various distances and dimensions.

Material: AISI 304 stainless steel
Dimensions: 250 x 350 x 10mm
Weight: 2,30 Kg

Linee vita **Securope® Verticale**.

Art. NSV006

Pinza di fissaggio laterale.
Upright fixing clamp.

Si utilizza per il fissaggio degli elementi direttamente sui montanti delle scale in posizione laterale su ambo i lati e può essere utilizzata per le estremità e gli intermedi. Il particolare disegno geometrico consente l'adattamento a diversi tipi di montanti: tondi, rettangolari o quadrati.

Materiale: acciaio inox AISI 304
Dimensioni: 250 x 300 x 100mm
Peso: 1,630 Kg

Used for fastening components directly on lateral ladder uprights, and can be used both for ends and middle sections. Its special geometric design permits it to adapt to different types of uprights: tubular, rectangular or square.

Material: AISI 304 stainless steel
Dimensions: 250 x 300 x 100mm
Weight: 1,63 Kg

Art. LDV006

Cavo in acciaio inox.
Stainless steel cable.

Il cavo in acciaio inox semirigido consente l'ancoraggio dell'operatore alla linea vita verticale e ne consente il movimento in sicurezza lungo tutto il suo percorso

Materiale: acciaio inox AISI 316
Dimensioni: ø 8 mm, 7 trefoli da 7 fili
Resistenza: > 40 Kn
Peso:0,300 Kg/mt

The semi-rigid stainless steel cable allows the operator to anchor the vertical life line and to move safely along his path.

Material: AISI 316 stainless steel
Dimensions: ø 8 mm, 7 strands of 7 wires
Resistance: > 40 Kn
Weight: 0,30 Kg/m

Art. LDV038

Giunzione con tenditore.
Tensioner junction.

Si utilizza per giuntare i due tratti di cavo e contemporaneamente tendere la linea.

Materiale: acciaio inox AISI 304
Dimensioni: 310 x ø13 mm
Peso: 0,275 Kg.

Used to restore cable continuity and simultaneously hold two line sections.

Material: AISI 304 stainless steel
Dimensions: 310 x ø13 mm
Weight: 0.275 Kg

Securope® Vertical life line.

Art. LDV005

Cilindro di chiusura.
Clamping cylinder

Il cilindro di chiusura, montato in aderenza alla biglia dell'assorbitore d'energia, consente la corretta graffatura del cavo.

Materiale: acciaio inox AISI 304
Dimensioni: 100 x ø13 mm
Peso: 0,061 Kg

The clamping cylinder, mounted adhered to the energy absorber sphere, allows for correct cable seaming.

Material: AISI 304 stainless steel
Dimensions: 100 x ø13 mm
Weight: 0.061 Kg

Art. CA00

Cartello identificativo obbligatorio universale.
Mandatory universal identification sign.

Il cartello identificativo deve essere affisso in prossimità dell'accesso al sistema e riportare le seguenti informazioni:
- modello,
- numero di piombo,
- produttore,
- installatore,
- rivenditore,
- data di entrata in servizio

Materiale: Alluminio serigrafato
Dimensioni: 150x210 mm.

The identification sign must be affixed near system access and must contain the following information:
- model
- seal number
- manufacturer
- installer
- reseller
- date of entry into service

Material: screen printed alloy
Dimensions: 150x210 mm.

Art. C35

Piombo identificatore.
Identification seal.

Il piombo identificatore è contrassegnato da un numero seriale che deve essere riportato su ogni documento che accompagna il sistema e sul cartello identificativo. Il cavetto di chiusura, una volta bloccato nel corpo del piombo, non può più essere rimosso.

Materiale: corpo in alluminio; cavetto in acciaio inox
Finitura: verniciato blu con numero serigrafato.

The identification seal is marked with a serial number that must be entered on each document accompanying the system and on the identification sign. The cable closure, once locked in the body of the seal, can't be removed.

Material: aluminium body, stainless steel cable
Finish: coated blue with screen printed number

Linee vita **Securope® Verticale**.

Per concessione della Veneranda Fabbrica del Duomo By permission of Veneranda Fabbrica del Duomo

Linee vita per pale eoliche Life lines for wind turbines

Securope® Vertical and Allukemi Wind life lines.
Linea vita Securope® Verticale e Allukemi Wind™.

GENESI
ITALIA

Life lines for **wind turbines**.

Vertical life lines on flexible ropes.

Wind energy in Italy is a rapidly growing renewable energy source, in 2011, it was at the 7th place among the largest producers in the world.

Each wind turbine requires constant maintenance and, to reach rotors, operators must travel tens of metres on ladders installed inside the towers. Genesi Italia proposes two vertical life lines to allow maintenance technician a safe ascent: the Securope® Vertical line and the Allukemi™ Wind line, a protective device designed by Genesi Italia technical staff.

Both lines are installed on the rungs of existing ladders by means of brackets at the ends and on middle cable guides that prevent excessive cable mobility.

The operator connects his harness to the removable fall arrest descender that runs along the cable and automatically locks in the event of a fall, preventing the operator from slipping down.

Linee Vita per **pale eoliche**.

Linee vita verticali su fune flessibile.

L'energia eolica in Italia è una fonte di energia rinnovabile in vasta crescita che, nel 2011, poneva il Paese al 7° posto tra i maggiori produttori a livello mondiale.

Ogni aerogeneratore ha bisogno di una costante manutenzione e gli addetti, per raggiungere il rotore, devono percorrere decine di metri su scale a pioli installate all'interno delle torri. Per la messa in sicurezza dell'ascesa dei tecnici manutentori, Genesi Italia propone due linee vita verticali: la linea Securope® Verticale e la linea Allukemi™ Wind, un dispositivo di protezione progettato dallo staff tecnico di Genesi Italia.

Entrambe le linee si installano sui pioli della scala esistente tramite staffe d'estremità e guida-cavo intermedi che impediscono l'eccessivo sbandieramento del cavo.

L'operatore connette la propria imbracatura al discensore anticaduta rimovibile che scorre sul cavo e si blocca automaticamente in caso di caduta, impedendo lo scivolamento verso il basso dell'operatore.

Securope® Verticale Life Lines.

Art. NSV009

Dispositivo anticaduta guidato con assorbitore.
Guided fall arrest device with absorber.

Si utilizza su linee vita verticali non dotate di assorbitore d'energia. L'operatore aggancia alla propria imbracatura il connettore del dispositivo anticaduta guidato che lo accompagna sia in fase di salita sia di discesa e, in caso di caduta, si blocca automaticamente sul cavo impedendo lo scivolamento verso il basso.

Materiale: dispositivo in acciaio inox, connettore in alluminio, assorbitore d'energia in poliammide.
Finitura: naturale
Peso: 0,642 Kg

Used on vertical life lines without energy absorbers. The operator hooks the guided fall arrest device connector to his harness. The device accompanies the operator as he moves both up and down and, in the event of a fall, automatically locks on the cable to prevent him from slipping down.

Material: stainless steel device, aluminium connector, polyamide energy absorber.
Finish: natural
Weight: 0.642 Kg

Art. NSV016

Guida cavo.
Cable guide

Disposto regolarmente lungo la linea, ogni 12m, mantiene il cavo teso. L'elemento può essere montato sia centralmente sui pioli delle scale con i supporti NSV017 sia lateralmente sui montanti, con le pinze di fissaggio NSV006, e può essere direttamente pressato sul cavo.

Materiale: acciaio inox AISI 316
Dimensioni: ø60 x 60 mm
Fissaggio: vite M12 e dado M12.
Peso: 0,196 Kg

Arranged regularly along the line every 12 m, keeping the cable taut, while two consecutive components allow for direction changements. The component can be mounted either centrally on ladder rungs with NSV012, NSV013 supports or laterally on uprights with fixing clamps NSV006 and can be directly pressed on the cable.

Material: AISI 316 stainless steel
Dimensions: ø 60 x 70 mm
Mounting: M12x40mm screw with M12 nut.
Weight: 0.196 Kg.

Art. NSV017

Supporto per guida cavo.
Bracket cable guide.

Si utilizza per l'installazione degli elementi guida cavo in posizione centrale sui pioli delle scale. E' costruito da 3 parti, viene fissato su due pioli ed è regolabile in modo da potersi adattare alle varie distanze e dimensioni degli stessi.

Materiale: acciaio inox AISI 304
Dimensioni: 250 x 350 x 10mm
Peso: 2,300 Kg.

Used for component installation on ladder rungs centrally and can be used both for ends without absorbers and for middle pieces. Made up of 3 parts, fastened on two rungs and adjustable to be adapted to various distances and dimensions.

Material: AISI 304 stainless steel
Dimensions: 250 x 350 x 10mm
Weight: 2,30 Kg

Linea vita **Securope® Verticale**.

Art. NSV006

Pinza di fissaggio laterale.
Lateral fixing clamp.

Si utilizza per il fissaggio degli elementi direttamente sui montanti delle scale in posizione laterale su ambo i lati e può essere utilizzata per le estremità e gli intermedi. Il particolare disegno geometrico consente l'adattamento a diversi tipi di montanti: tondi, rettangolari o quadrati.

Materiale: acciaio inox AISI 304
Dimensioni: 250 x 300 x 100mm
Peso: 1,630 Kg

Used for fastening components directly on ladder uprights laterally, both on the right and on the left, and can be used both for ends and for middle pieces. Its special geometric design permits it to adapt to different types of uprights: tubular, rectangular or square.

Material: AISI 304 stainless steel
Dimensions: 250 x 300 x 100mm
Weight: 1,63 Kg

Art. LDV006

Cavo in acciaio inox.
Stainless steel cable.

Il cavo in acciaio inox semirigido consente l'ancoraggio dell'operatore alla linea vita verticale e ne consente il movimento in sicurezza lungo tutto il suo percorso

Materiale: acciaio inox AISI 316
Dimensioni: ø 8 mm, 7 trefoli da 7 fili
Resistenza: > 40 Kn
Peso:0,300 Kg/mt

The semi-rigid stainless steel cable allows the operator to anchor the vertical life line and to move safely along his path.

Material: AISI 316 stainless steel
Dimensions: ø 8 mm, 7 strands of 7 wires
Resistance: > 40 Kn
Weight: 0,30 Kg/m

Art. LDV038

Giunzione con tenditore.
Tensioner junction.

Si utilizza per giuntare i due tratti di cavo e contemporaneamente tendere la linea.

Materiale: acciaio inox AISI 304
Dimensioni: 310 x ø13 mm
Peso: 0,275 Kg.

Used to restore cable continuity and simultaneously hold two line sections.

Material: AISI 304 stainless steel
Dimensions: 310 x ø13 mm
Weight: 0.275 Kg

Securope® Verticale Life Lines.

Art. AW01

Estremità superiore.
Top end.

Si fissa agli ultimi tre pioli superiori di una scala con pioli di sezione tonda o quadrata, creando un solido punto di partenza per la linea vita verticale.

Materiale: alluminio AG3
Resistenza: >2300DaN

Mounted to the three top rungs of a round or square section ladder, creating a solid starting point for vertical life lines.

Material: aluminium AG3
Resistance: >2300DaN

Art. AW02

Estremità inferiore.
Bottom end.

Installata sull'ultimo piolo inferiore di una scala con pioli di sezione tonda o quadrata, consente di fissare il tenditore art. AW5 e mantenere ben tesa la fune.

Materiale: alluminio AG3

Installed on the last bottom rung of a round or square section ladder, allowing tensioner art. AW5 assembly and keeping the rope properly taut.

Material: aluminium AG3

Art. AW03

Assorbitore d'energia.
Energy absorber.

L'assorbitore d'energia consente di ridurre l'energia cinetica trasmessa ai supporti in caso di caduta e attutirne il colpo. Il cavo è crimpato sull'assorbitore in conformità alla norma EN 353-1.

Materiale: acciaio galvanizzato E24

Installed on the last bottom rung of a round or square section ladder, allowing tensioner art. AW5 assembly and keeping the rope properly taut.

Material: aluminium AG3

Linea vita **Securope® Verticale**.

Art. **AW5**

Tenditore.
Tensioner.

Si installa sull'elemento d'estremità inferiore art. AW02 per tendere e mantenere la corretta tensione del cavo.

Materiale: acciaio galvanizzato E24

Installed on the bottom end piece art. AW02 to tighten and maintain correct cable tension.

Material: galvanized steel E24

Art. **AW11**

Cavo in acciaio.
Steel cable.

Il cavo in acciaio consente l'ancoraggio dell'operatore alla linea vita e ne permette il movimento in sicurezza lungo tutto il suo percorso.

Materiale: acciaio galvanizzato
Dimensioni: ø 8 mm, 7 trefoli da 19 fili
Resistenza: > 30 KN

The steel cable allows the operator to anchor the life line and to move safely along his path.

Material: galvanized steel
Dimensions: ø 8 mm, 7 strands of 19 wires
Resistance: > 30 KN

Art. **AW21**

Kit di serraggio.
Tightening kit.

Composto da 3 morsetti fermacavo ed una redancia, si utilizza per fissare il cavo al tenditore.

Materiale: acciaio galvanizzato

Composed of 3 cable grip terminals and a thimble, used to fasten the cable to the tensioner and the energy absorber.

Material: galvanized steel

Securope® Verticale Life Lines.

Art. H04

Anticaduta mobile.
Mobile fall arrest.

Discensore rimovibile in acciaio inox utilizzabile su linee vita permanenti con cavo in acciaio galvanizzato ø8mm. L'operatore aggancia alla propria imbracatura il connettore del dispositivo anticaduta guidato che lo accompagna nella fase di discesa e, in caso di caduta, si blocca automaticamente sul cavo impedendo lo scivolamento verso il basso.

Materiale: acciaio inox
Peso: 380gr.
Conforme alle norma EN 353-1 e 353-2, articoli pertinenti della prEN353-1:2008 e documento CEN/TC160/WG2 N446.

Removable stainless steel descender used on permanent life lines with galvanized steel ø8 mm cables. The operator hooks the guided fall arrest device connector to his harness. The device accompanies the operator as he moves down and, in the event of a fall, automatically locks on the cable to prevent him from slipping down.
Material: stainless steel
Weight: 380 g
In compliance with standards EN 353-1 and 353-2, items relevant to prEN353-1:2008 and document CEN/TC160/WG2 N446.

Art. CA00

Cartello identificativo obbligatorio universale.
Mandatory universal identification sign.

Il cartello identificativo deve essere affisso in prossimità dell'accesso al sistema e riportare le seguenti informazioni:
- modello,
- numero di piombo,
- produttore,
- installatore,
- rivenditore,
- data di entrata in servizio

Materiale: Alluminio serigrafato
Dimensioni: 150x210 mm.

The identification sign must be affixed near system access and must contain the following information:
- model
- seal number
- manufacturer
- installer
- reseller
- date of entry into service

Material: screen printed aluminium
Dimensions: 150x210 mm.

Art. C35

Piombo identificatore.
Identification seal.

Il piombo identificatore è contrassegnato da un numero seriale che deve essere riportato su ogni documento che accompagna il sistema e sul cartello identificativo. Il cavetto di chiusura, una volta bloccato nel corpo del piombo, non può più essere rimosso.

Materiale: corpo in alluminio; cavetto in acciaio inox
Finitura: verniciato blu con numero serigrafato.

The identification seal is marked with a serial number that must be entered on each document accompanying the system and on the identification sign. The cable closure, once locked in the body of the seal, can't be removed.

Material: aluminium body, stainless steel cable
Finish: coated blue with screen printed number

Linea vita **Securope® Verticale**.

Binari Securail® Verticale Securail® Vertical rails

Fall arrest devices on aluminium rails.

Dispositivo anticaduta su rotaia in alluminio.

Product Video Video Prodotto

Product Sheet Scheda Prodotto

GENESI ITALIA

Vertical **Securail® rails**.

Anchoring device conforms to 353-1.

Rail anchoring device for 3rd category PPE to protect against falls from height.

Securail® Vertical is an anchor rail device in compliance with standard EN 353-1 and other European regulations that allow the use of PPE CE marked in accordance with Directive 89/686/EEC as a trolley with fall absorber to be connected to each operator harness.

The device consists of an extruded aluminum profile and stainless steel elements. It can be attached to concrete bearing stutture using brackets placed every 3m, or to other supports using special plates, distant at most 1.7 m. The carriage, which is necessary for the use of the device slides on the profile following the movements of the operator, but in the event of sudden movements, it stops immediately to prevent it from falling.

Vertical Securail ® can be used for access to all work at height, including stairs or ladder cage, guaranteed for 10 years and subject to annual maintenance.

Binari **Securail® Verticale**.

Dispositivo di ancoraggio conforme alla 353-1.

Dispositivo di ancoraggio a rotaia per DPI di 3ª Categoria a protezione dalle cadute dall'alto.

Securail® Verticale è un dispositivo d'ancoraggio a rotaia conforme alla norma tecnica EN 353-1 e ad altre norme Europee che consentono l'utilizzo di DPI marcati CE ai sensi della direttiva 89/686/CEE quali l'apposito carrello con assorbitore di caduta da connettere all'imbracatura di ogni operatore.

Il dispositivo è costituito da un profilato in alluminio ottenuto per estrusione ed elementi in acciaio inox. Può essere fissato a stutture portanti in CLS tramite staffe posizionate ogni 3m, oppure su altri supporti, utilizzando apposite piastre, distanti al massimo 1,7m. Il carrello, necessario per l'utilizzo del dispositivo, scorre sulle guide del profilato seguendo i movimenti dell'operatore, ma, in caso di movimenti bruschi, si blocca immediatamente per impedire la caduta.

Securail® Verticale può essere utilizzato per l'accesso a tutti i lavori in quota, comprese scale a gabbia o a pioli, è garantito 10 anni ed è soggetto a revisione annuale.

Securail® Vertical rails.

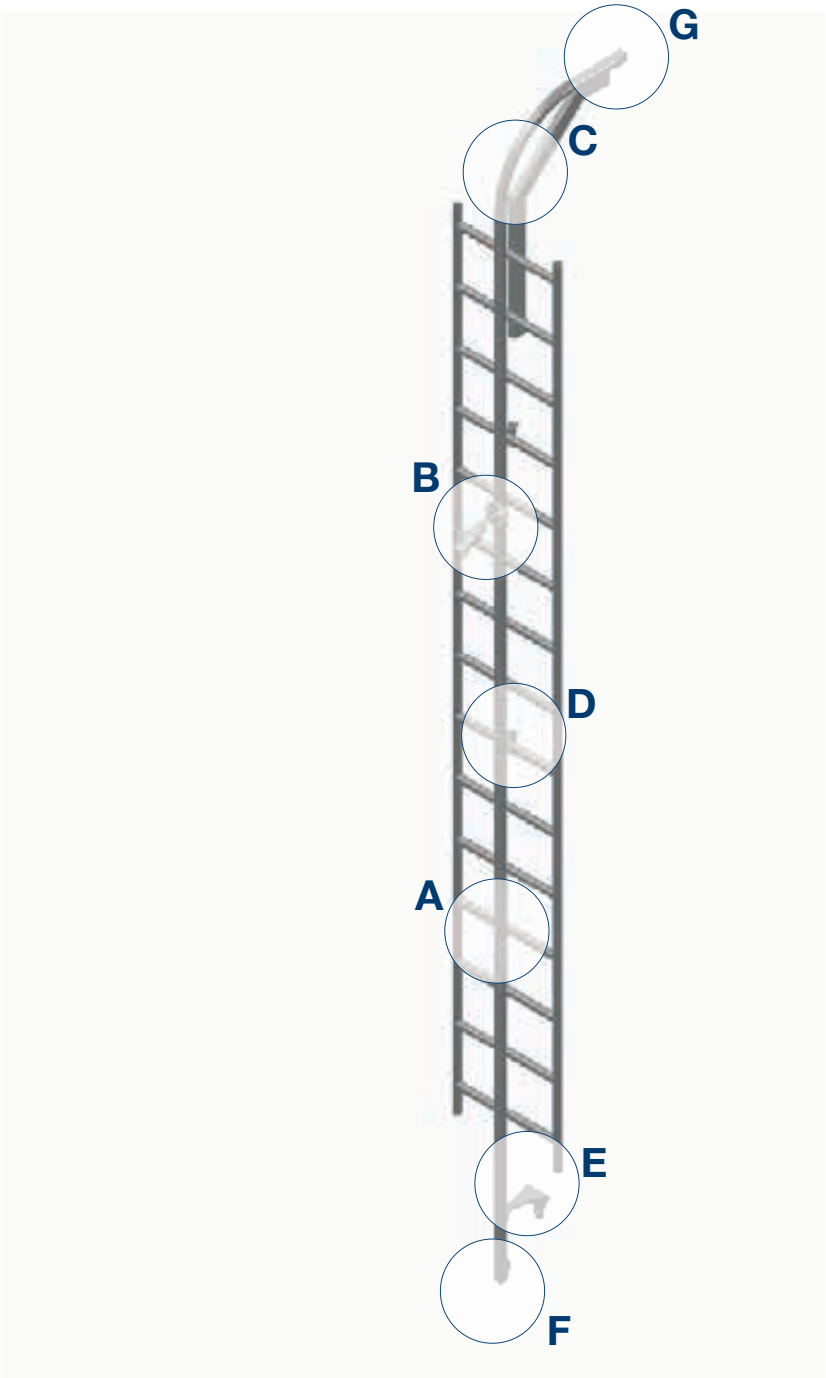

Binari **Securail® Verticale**.

A Art. RHF001

Binario.
Rail.

B Art. RHF014

Carrello verticale.
Vertical trolley.

C Art. RHF025

Sbarco.
Landing.

D Art. RHF020

Fissaggio per scala.
Mounting for ladder.

E Art. S-RHF036

Staffa di fissaggio a parete.
Wall mounting bracket.

F Art. RHF021

Fermi mobili per navetta.
Mobile trolley stop.

G Art. RHF008

Fermi fissi per navetta.
Fixed trolley stop.

Securail® Vertical rails.

Art. RHF001

Binario.
Rail.

È l'elemento fondamentale dell'impianto e deve essere fissato alla struttura ricettiva mediante gli appositi supporti alloggiati nella parte posteriore. L'estrusione presenta due scanalature che fungono da rotaie per i carrelli di scorrimento grazie alle quali l'operatore si connette all'impianto.

Materiale: lega di alluminio 6060 T6
Finitura: Anodizzato con possibilità di verniciatura al RAL desiderato.
Dimensioni: sezione 31x31 mm - Lunghezza: 3 o 6m
Fissaggio: ogni 3m, utilizzando il rinforzo art. RHF002 l'interasse aumenta fino a 5m.
Peso: 1,40 Kg/m

The key system component, must be fastened to the main structure using the appropriate supports housed in the rear. The extrusion has two grooves that serve as rails for the sliding trolleys through which the operator connects to the system.

Material: aluminium alloy 6060 T6
Finish: Anodised with the possibility of painting with a desired RAL.
Dimensions: 31x31 mm section - Length: 3 or 6m
Mounting: every 3 m; using reinforcement art. RHF002 the wheelbase increases to 5 m.
Weight: 1.40 Kg/m

Art. RHF021

Fermo mobile per carrello.
Mobile trolley stop.

Si utilizza per impedire l'uscita del carrello di scorrimento. Si installa sull'estremità inferiore inserendo il profilo a croce nell'anima del binario. Il fermo mobile RHF021 è dotato di molla di chiusura.

Materiale: alluminio anodizzato 6060T6
Finitura: Anodizzato con possibilità di verniciatura al RAL desiderato.
Lunghezza: 250mm
Fissaggio: 4 viti M6x50
Peso: 0,54 Kg

Used to preventslider trolley release and allow rail entry. Installed on an end by inserting the cross profile into the centre of the rail. RHF021 mobile stops are equipped with closure spring.

Material: anodised aluminium 6060T6
Finish: Anodised with the possibility of painting with a desired RAL.
Length: 250mm
Mounting: 4 M6x50 screws
Weight: 0.54 Kg

Art. RHF008

Fermo fisso per carrello.
Fixed trolley stop.

Si utilizza per impedire l'uscita accidentale del carrello di scorrimento. Si installa all'estremità superiore, posizionando il fermo sulla parte posteriore del binario.

Materiale: alluminio anodizzato 6060T6
Finitura: Anodizzato con possibilità di verniciatura al RAL desiderato.
Lunghezza: 250mm
Fissaggio: 4 viti M6x50
Peso: 0,54 Kg

Used to prevent slider trolley release. Installed to the upper or both ends, placing the latches on the rear of the rail.

Material: anodised aluminium 6060T6
Finish: Anodised with the possibility of painting with a desired RAL.
Length: 250mm
Mounting: 4 M6x50 screws
Weight: 0.54 Kg

Binari **Securail® Verticale**.

Art. RHF005

Fissaggio a croce.
Cross-mounting.

Il fissaggio a croce garantisce l'ancoraggio del binario ai supporti.
Si inserisce nella parte cava dell'estrusione del binario e consente il sostegno dello stesso alle staffe di fissaggio.

Materiale: alluminio.
Dimensioni: 20x20.50x 50mm
Fissaggio: 1 vite TE M10 x 30mm inox con rondella grower
Peso: 0,07 Kg

Cross-mounting guarantees rail anchoring to supports.
It inserts into the hollow part of the rail extrusion and allows support of the rail to the mounting brackets.

Material: aluminium.
Dimensions: 20x20.50x 50mm
Mounting: 1 M10 x 30mm TE screw with grower washer
Weight: 0.07 Kg

Art. RHF006

Elemento di giunzione.
Junction piece.

L'elemento di giunzione viene impiegato per collegare due tratti consecutivi del binario. È ricavato da una estrusione d'alluminio con sezione a croce che viene innestata all'interno della sezione cava del binario. Si fissa tramite le viti di bloccaggio.

Materiale: alluminio anodizzato 6060 T6
Finitura: naturale.
Dimensioni: 22x20.50x100 mm
Fissaggio: 4 viti TCEI M6x50 e dadi autobloccanti
Peso: 0,12 Kg

The junction piece is used to connect two consecutive rail sections. It is obtained from an aluminium cross-section extrusion which is engaged inside the hollow section of the rail. It is fastened using locking screws.

Material: anodised aluminium 6060 T6
Finish: natural.
Dimensions: 22x20.50x100 mm
Mounting: 4 M6x50 socket head screws and self-locking nut
Weight: 0.12 Kg

Art. RHF014

Carrello verticale.
Vertical trolley.

Il carrello verticale è la connessione tra l'operatore e l'impianto anticaduta: è l'elemento fondamentale per l'utilizzo del binario e si arresta in caso di intervento.
Il carrello scorre lungo il binario tramite rotelle e consente l'aggancio dell'operatore tramite il gancio ad anello.
L'inserimento del carrello avviene dall'apposito freno mobile RHF021 oppure prima del montaggio del fermo fisso RHF008.

Materiale: acciaio inox AISI 304 e alluminio
Peso: 0,8Kg

The vertical trolley is the connection between the operator and the fall arrest system: it is the essential component for rail use and stops in the event of interference.
The trolley slides along the rail thanks to wheels and allows for operator attachment by carabiner.
The trolley is inserted by means of the corresponding mobile brake RHF021 or else before installation of fixed stop RHF008.

Material: AISI 304 stainless steel and aluminium
Weight: 0.8Kg

Securail® Vertical rails.

Art. S-RHF036

Staffa di fissaggio a parete.
Wall mounting bracket.

Si utilizza per fissare la scala Securail® Verticale alla struttura ricettiva in C.A.
La staffa è fornita con il fissaggio a croce RHF005.

Materiale: acciaio inox AISI 304L.
Dimensioni: 180 x 100 x 120 mm. A richiesta disponibile anche in altre misure.
Spessore: 10 mm.
Fissaggio: 2 barre filettate inox M12 x 160 e resina bi-componente.
Interasse fissaggi: 150cm
Peso: 0,43 Kg.

Used to fasten the RHF036 ladder to the receiving structure.
The bracket is sold with the RHF005 cross-mounting element.

Material: AISI 304L stainless steel.
Dimensions: 180 x 100 x 120 mm. Also available in other sizes upon request.
Thickness: 10 mm.
Mounting: 2 stainless steel M12x160 threaded bars and dual-component resin
Fixing wheelbase: 150cm
Weight: 0.43 Kg

Art. RHF020

Fissaggio per scala.
Ladder bracket.

Si utilizza per fissare ogni 150cm il binario ai pioli di una scala esistente.

Materiale: acciaio inox AISI 304
Dimensioni: 100 x 38 x 8mm
Fissaggio: 2 barre filettate in acciaio inox M10x100mm con 2 dadi e 2 elementi art. RHF005.
Peso: 0,27 Kg

It is used to fix the rail to the rungs of a existing ladder every 150cm.

Material: stainless steel AISI 304
Dimensions: 100 x 38 x 8mm
Fixing: 2 threaded rods stainless steel M10x100mm with 2 nuts and 2 elements art. RHF005.
Weight: 0.27 Kg

Art. RHF025

Prolunga di sbarco.
Landing extension.

Sezione curva completa di supporto in acciaio inox che garantisce, grazie alla calandratura, lo sbarco sulla copertura.

Materiale: binario in alluminio Al Mg Si 0,5 e supporto in acciaio inox.
Raggio curva minimo: 330 mm
Peso binario: 1,4 Kg/m;
Peso carpenteria: Variabile

Elbow section complete with stainless steel support that ensures landing on the roof thanks to its calendering.

Material: rail in Al Mg Si aluminium 0.5 and stainless steel support.
Minimum curve radius: 330 mm
Rail weight: 1.4 Kg/m
Structural weight: Variable

Binari **Securail® Verticale**.

Art. **CA00**

Cartello identificativo obbligatorio universale.
Mandatory universal identification sign.

Il cartello identificativo deve essere affisso in prossimità dell'accesso al sistema e riportare le seguenti informazioni:
- modello,
- numero di piombo,
- produttore,
- installatore,
- rivenditore,
- data di entrata in servizio

Materiale: Alluminio serigrafato
Dimensioni: 150x210 mm.

The identification sign must be affixed near system access and must contain the following information:
- model
- seal number
- manufacturer
- installer
- reseller
- date of entry into service

Material: screen printed aluminium
Dimensions: 150x210 mm.

Art. **C35**

Piombo identificatore.
Identification seal.

Il piombo identificatore è contrassegnato da un numero seriale che deve essere riportato su ogni documento che accompagna il sistema e sul cartello identificativo. Il cavetto di chiusura, una volta bloccato nel corpo del piombo, non può più essere rimosso.

Materiale: corpo in alluminio; cavetto in acciaio inox
Finitura: verniciato blu con numero serigrafato.

The identification seal is marked with a serial number that must be entered on each document accompanying the system and on the identification sign. The cable closure, once locked in the body of the seal, can't be removed.

Material: aluminium body, stainless steel cable
Finish: coated blue with screen printed number

Art. **CERTIFICAZIONE**

Rilascio del Fascicolo Tecnico del sistema.
Issue of the system Technical File.

Il Fascicolo Tecnico del sistema contiene:
- il numero del fascicolo;
- l'indicazione del cantiere
- la dichiarazione di corretta posa
- i certificati di conformità degli elementi
- il manuale di uso e manutenzione.

The system Technical File contains:
- file number
- site identification
- declaration of correct laying
- component certificate of conformity
- use and maintenance manual

Securail® Vertical rails.

Binari Securail® Verticale Securail® Vertical rails

GENESI ITALIA

Binari **Securail® Verticale**.

Dispositivi d'ancoraggio permanente Permanent anchor devices

Anchor and fall deviation points.

Punti d'ancoraggio e di deviazione di caduta.

CONFORME ALLA NORMA EN 795:2012

GENESI ITALIA

Pemanent **anchor devices**.

Anchor and fall deviation points comply with standard EN 795:2012 Type A and EN795:1996+A1:2000.

Permanent anchor and deviation devices in accordance to EN 795:2012.

The permanent anchorage points of type A according to EN 795:2012 standards allow secure anchoring of one or two operators, in relation to the element mono or bi-anchor.

Type A anchor points are made of elements that can be attached directly to the structures or through structural anchors.

Because of their versatility, these can be independent and secure anchorage point for work at height, deviation o retentions points, or part of a system for individual protection against falls from height.

The anchor points are available in painted aluminum or stainless steel, certified by a third-party body who verified its compliance with the essential safety requirements.

Dispositivi d'ancoraggio permanente.

Punti di ancoraggio e di deviazione secondo la EN 795:2012 di tipo A e la EN795:1996+A1:2000.

Dispositivi permanenti di ancoraggio e di deviazione conformi alla EN 795:2012.

I punti di ancoraggio permanenti di tipo A secondo la EN 795:2012 consentono l'ancoraggio sicuro di uno o due operatori, in relazione all'elemento mono o bi ancoraggio.

I punti di ancoraggio di tipo A sono costituiti da elementi che possono essere fissati direttamente alle strutture oppure attraverso ancoraggi strutturali.

Per la loro versatilità d'uso possono costituire un autonomo e sicuro punto d'ancoraggio per lavori in quota, oppure far parte di un sistema individuale di protezione contro le cadute dall'alto, come punti di ancoraggio, di deviazione o di trattenuta.

I punti di ancoraggio sono disponibili in alluminio verniciato oppure in acciaio inox, certificati da un Ente terzo a verifica della conformità ai requisiti essenziali di sicurezza.

Permanent anchor devices.

Art. ALU12

Punto d'ancoraggio in alluminio.
Aluminium anchor point.

Si utilizza come ancoraggio per un operatore, per lavori su coperture e facciate oppure come punto d'accesso all'area di lavoro. Non utilizzabile come supporto per linee vita conformi alla EN795 tipo C. Su richiesta, è possibile personalizzarlo con verniciatura del RAL desiderato.

Materiale: pressofusione in lega d'alluminio EN AB46500
Dimensioni: 133x76x68 mm
Fissaggio: 2 barre filettare in acciaio inox M12x160 mm e resina bi-componente
Peso: 0,370 Kg
Resistenza 12kN
Conforme alla norma EN 795:2012 tipo A

Used as an anchor point for personal operator protection working on roofs and façades, or as an access point into work area. Cannot be used as supports for life lines in accordance with EN795 class C. Can be personalised with desired RAL paint upon request.

Material: die-cast aluminium alloy, EN AB 46100
Dimensions: 133x76x68 mm
Mounting: 2 stainless steel M12x160 mm threaded bars and dual-component resin
Weight: 0.370 Kg
Resistance: 9kN
In compliance with EN 795:2012 type A

Art. EAR12

Punto di ancoraggio in acciaio inox.
Stainless steel anchor point.

Si utilizza come punto di ancoraggio, per la protezione individuale di un operatore per lavori su coperture e facciate oppure come punto d'accesso all'area di lavoro. Non utilizzabile come supporto per linee vita conformi alla EN795 tipo C.

Materiale: acciaio inox AISI 316
Finitura: Naturale
Dimensioni: 103x60 mm spessore 5 mm
Fissaggio: 1 barra filettata in acciaio inox M12x160mm e resina bi-componente
Peso: 0,200 Kg.
Conforme alla norma EN795:2012 tipo A

Used as an anchor point for personal operator protection working on roofs and façades, or as an access point into work area. Cannot be used as supports for life lines in accordance with EN795 class C.

Material: AISI 316 stainless steel
Finish: Natural
Dimensions: 103x60 mm thickness 5 mm
Mounting: 1 stainless steel M12x160 ù threaded bar and dual-component resin
Weight: 0.200 Kg
In compliance with EN795:2012 type A

Art. NEW PINKO

Punto di ancoraggio sotto coppo.
Ridge underlay anchor point.

Si utilizza come sistema per la messa in sicurezza di un operatore su coperture inclinate in tegole o coppi.

Dimensioni: 420x55x80 mm
Materiale: acciaio inox AISI 304.
Finitura: naturale
Fissaggio su CLS: 1 barra filettata in acciaio inox M12x160 mm e resina bi-componente.
Peso: 0,350 Kg.
Conforme alla norma EN795:2012 tipo A

Used for securing an operator on an inclined shingle or tile roof. Available in 3 versions (standard, narrow, flat)

Dimensions: 420x55x80 mm
Material: AISI 304 stainless steel.
Finish: natural
Mounting on concrete: 1 stainless steel M12x160 mm threaded bar and dual-component resin.
Weight: 0.350 Kg
In compliance with EN 795 type A.

Dispositivi d'ancoraggio permanente.

Art. LDV055K

Punto d'ancoraggio per lamiera.
Corrugated sheet anchor point.

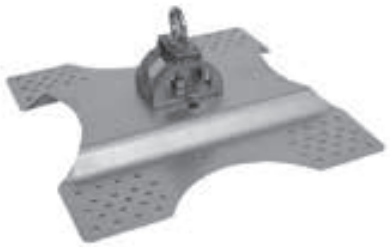

Piastra di fissaggio per strutture con scarsa capacità portante con punto d'ancoraggio omologato per un operatore. In caso di caduta, la parte superiore dell'ancoraggio si abbatte assorbendo il carico ricevuto.

Dimensioni: 107x90x60 mm
Materiale: acciaio inox AISI 304
Finitura: naturale
Fissaggio sulla piastra LDV023: 1 vite TE in acciaio M12x40 mm con dado e rondella piana;
Fissaggio alla struttura: 16 viti speciali e guaina adesiva
Peso: 3,57 Kg
Conforme alla norma EN795:1996+A1:2000 Classe A1.

Anchor point equipped with fixing plate for scarce bearing structures, approved for one operator only. In the event of a fall, the top part of the anchor is pulled down, absorbing the generated forces.

Dimensions: 107x90x60 mm
Material: AISI 304 stainless steel
Finish: natural
Mounting on LDV023 plate: 1 steel M12x40 mm hex head screw with nut and flat washer.
Mounting to structure: 16 special screws and adhesive sheath
Weight: 3.57 Kg
In compliance with EN795:1996+A1:2000 Class 1A

Art. LDV055K-E

Punto d'ancoraggio con morsetti S-5!.
Anchor point with S-5! terminals.

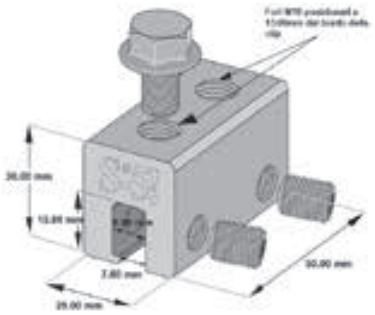

Piastra di fissaggio per strutture in aggraffatura. Grazie alle asole di regolazione, garantisce un buon range di adattamento alla lamiera. Completo di 4 morsetti S-5! tipo E.

Dimensioni: 107x90x60 mm
Materiale: acciaio inox AISI 304
Finitura: naturale
Fissaggio sulla piastra: 1 vite TE in acciaio M12x40 mm con dado e rondella piana;
Fissaggio alla struttura: 4 morsetti tipo E
Peso: 3,57 Kg

Anchor point equipped with fixing plate for scarce bearing structures, approved for one operator only. The plate is designed to house clips and, thanks to the adjustment slots, ensures a good range of adaptation to the step of the corrugated sheets. Complete with 4 S-5! clips.

Dimensions: 107x90x60 mm
Material: AISI 304 stainless steel
Finish: natural
Mounting on LDV023 plate: 1 steel M12x40 mm hex head screw with nut and flat washer.
Mounting to structure: 4 E type clips
Weight: 3.57 Kg
In compliance withEN795:2012 type A

Art. LDV055K-Z

Punto d'ancoraggio con morsetti S-5!.
Anchor point with S-5! terminals.

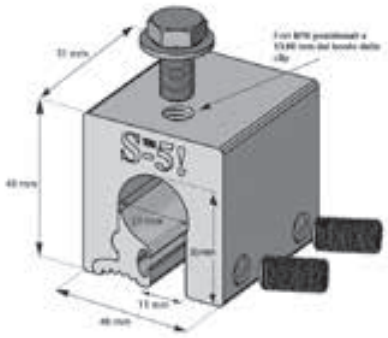

Piastra di fissaggio per strutture in aggraffatura. Grazie alle asole di regolazione, garantisce un buon range di adattamento alla lamiera. Completo di 4 morsetti S-5! tipo Z.

Dimensioni: 107x90x60 mm
Materiale: acciaio inox AISI 304
Finitura: naturale
Fissaggio sulla piastra 1 vite TE in acciaio M12x40 mm con dado e rondella piana;
Fissaggio alla struttura: 4 morsetti tipo Z.
Peso: 3,57 Kg.

Anchor point equipped with fixing plate for scarce bearing structures, approved for one operator only. The plate is designed to house clips and, thanks to the adjustment slots, ensures a good range of adaptation to the step of the corrugated sheets. Complete with 4 S-5! clips.

Dimensions: 107x90x60 mm
Material: AISI 304 stainless steel
Finish: natural
Mounting on LDV023 plate: 1 steel M12x40 mm hex head screw with nut and flat washer.
Mounting to structure: 4 Z type clips
Weight: 3.57 Kg
In compliance withEN795:2012 type A

Permanent anchor devices.

Art. LDV055K-B

Punto d'ancoraggio con morsetti S-5!.
Anchor point with S-5! terminals.

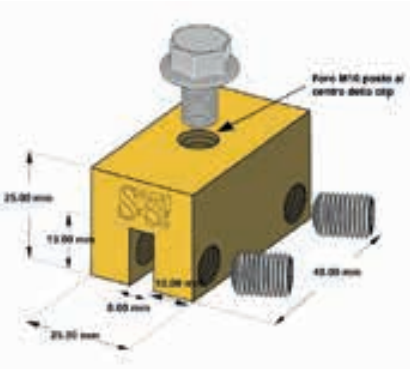

Piastra di fissaggio per strutture con scarsa capacità portante con punto d'ancoraggio omologato per un operatore. La piastra è studiata per ospitare i morsetti e, grazie alle asole di regolazione, garantisce un buon range di adattamento al passo delle greche della lamiera. Completo di 4 morsetti S-5! tipo B, in ottone, per coperture a doppia aggraffatura in rame

Dimensioni: 107x90x60 mm
Materiale: acciaio inox AISI 304
Finitura: naturale
Fissaggio sulla piastra LDV023: 1 vite TE in acciaio M12x40 mm con dado e rondella piana;
Fissaggio alla struttura: 4 morsetti tipo B.
Peso: 3,57 Kg.

Anchor point equipped with fixing plate for scarce bearing structures, approved for one operator only. The plate is designed to house clips and, thanks to the adjustment slots, ensures a good range of adaptation to the step of the corrugated sheets. Complete with 4 S-5! clips.

Dimensions: 107x90x60 mm
Material: AISI 304 stainless steel
Finish: natural
Mounting on LDV023 plate: 1 steel M12x40 mm hex head screw with nut and flat washer.
Mounting to structure: 4 B type clips.
Weight: 3.57 Kg

Art. LDV055K-U

Punto d'ancoraggio con morsetti S-5!.
Anchor point with S-5! terminals.

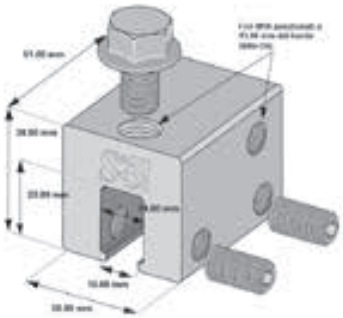

Piastra di fissaggio per strutture con scarsa capacità portante con punto d'ancoraggio omologato per un operatore. La piastra è studiata per ospitare i morsetti e, grazie alle asole di regolazione, garantisce un buon range di adattamento al passo delle greche della lamiera. Completo di 4 morsetti S-5! tipo U per coperture a doppia aggraffatura in alluminio, acciaio inox e zincate.

Dimensioni: 107x90x60 mm
Materiale: acciaio inox AISI 304
Finitura: naturale
Fissaggio sulla piastra LDV023: 1 vite TE in acciaio M12x40 mm con dado e rondella piana;
Fissaggio alla struttura: 4 morsetti tipo U.
Peso: 3,57 Kg

Anchor point equipped with fixing plate for scarce bearing structures, approved for one operator only. The plate is designed to house clips and, thanks to the adjustment slots, ensures a good range of adaptation to the step of the corrugated sheets. Complete with 4 S-5! clips.

Dimensions: 107x90x60 mm
Material: AISI 304 stainless steel
Finish: natural
Mounting on LDV023 plate: 1 steel M12x40 mm hex head screw with nut and flat washer.
Mounting to structure: 4 U type clips
Weight: 3.57 Kg

Art. LDV055K-K

Punto d'ancoraggio con morsetti S-5!.
Anchor point with S-5! terminals.

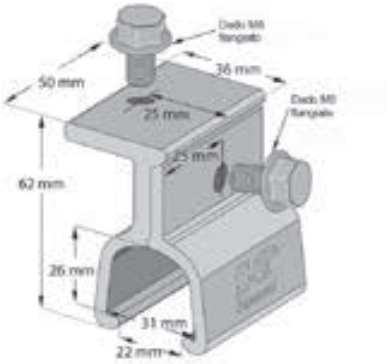

Piastra di fissaggio per strutture con scarsa capacità portante con punto d'ancoraggio omologato per un operatore. La piastra è studiata per ospitare i morsetti e, grazie alle asole di regolazione, garantisce un buon range di adattamento al passo delle greche della lamiera. Completo di 4 morsetti S-5! tipo K per coperture tipo Ribroof, Klip-Rip, Klip-Lok con profili a T.

Dimensioni: 107x90x60 mm
Materiale: acciaio inox AISI 304
Finitura: naturale
Fissaggio sulla piastra LDV023: 1 vite TE in acciaio M12x40 mm con dado e rondella piana;
Fissaggio alla struttura: 4 morsetti tipo K.
Peso: 3,57 Kg.

Anchor point equipped with fixing plate for scarce bearing structures, approved for one operator only. The plate is designed to house clips and, thanks to the adjustment slots, ensures a good range of adaptation to the step of the corrugated sheets. Complete with 4 S-5! clips.

Dimensions: 107x90x60 mm
Material: AISI 304 stainless steel
Finish: natural
Mounting on LDV023 plate: 1 steel M12x40 mm hex head screw with nut and flat washer.
Mounting to structure: 4 K type clips.
Weight: 3.57 Kg

Dispositivi d'ancoraggio permanente.

Art. LDV055K-T

Punto d'ancoraggio con morsetti S-5!.
Anchor point with S-5! terminals.

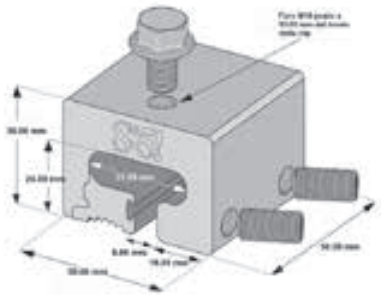

Piastra di fissaggio per strutture con scarsa capacità portante con punto d'ancoraggio omologato per un operatore. La piastra è studiata per ospitare i morsetti e, grazie alle asole di regolazione, garantisce un buon range di adattamento al passo delle greche della lamiera. Completo di 4 morsetti S-5! tipo T, per coperture industriali tipo Kalzip e BEMO.

Dimensioni: 107x90x60 mm
Materiale: acciaio inox AISI 304
Finitura: naturale
Fissaggio sulla piastra LDV023: 1 vite TE in acciaio M12x40 mm con dado e rondella piana;
Fissaggio alla struttura: 4 morsetti tipo T.
Peso: 3,57 Kg.

Anchor point equipped with fixing plate for scarce bearing structures, approved for one operator only. The plate is designed to house clips and, thanks to the adjustment slots, ensures a good range of adaptation to the step of the corrugated sheets. Complete with 4 S-5! clips.

Dimensions: 107x90x60 mm
Material: AISI 304 stainless steel
Finish: natural
Mounting on LDV023 plate: 1 steel M12x40 mm hex head screw with nut and flat washer.
Mounting to structure: 4 T type clips.
Weight: 3.57 Kg

Art. LDV036

Punto di deviazione caduta.
Fall deviation point.

Si utilizza su lamiere grecate in acciaio o alluminio di spessore minimo 0.6 e 1 mm. È composto da una piastrina di ancoraggio e un'apposita piastra per il fissaggio su coperture in lamiera. LDV036 è omologato per un operatore e può essere utilizzato solo come punto di deviazione caduta per ridurre l'effetto pendolo.

Dimensioni piastra: 350x180 mm
Materiale: acciaio inox AISI304
Finitura: naturale
Fissaggio sulla piastra: 1 vite TE in acciaio M12x40 mm con dado e rondella piana;
Fissaggio alla struttura: 16 viti SFS in acciaio inox 7,1x25 mm con guaina adesiva in EPDM.
Peso: 1,70 Kg.

Used on corrugated steel or aluminium sheets with minimum thickness 0.6 and 1 mm. Composed of an anchoring plate and a special fastening plate for sheet roofs. LDV036 is approved for 1 operator and it can only be used as a fall deviation point to prevent the pendulum effect.

Plate dimensions: 350x180 mm
Material: AISI 304 stainless steel
Finish: natural
Mounting on plate: 1 steel M12x40 mm hex head screw with nut and flat washer.
Mounting to structure: 16 stainless steel 7.1x25 mm SFS screws with adhesive EPDM sheath.
Weight: 1.70 Kg

Art. LDV049

Punto d'ancoraggio con collare bituminoso.
Anchor point with bituminous collar.

Si utilizza su coperture con guaina bituminosa. Si fissa direttamente sopra la copertura con un'ancorina metallica passante M10 ed è dotato di guaina per il ripristino dell'impermeabilizzazione. Omologato per 1 operatore

Dimensioni collare guaina: 500x500 mm.
Altezza supporto: 101 mm
Materiale: acciaio inox, alluminio e collare bituminoso.
Finitura: naturale
Fissaggio: 1 ancorina metallica M10.
Peso: 2,40 Kg.
Conforme alla norma EN795:2012 tipo A.

Used on roofs with bituminous sheaths. Fastened directly over the roof with an M10 metal rod and equipped with a sheath for restoring waterproofing. Approved for 1 operator

Sheath collar dimensions: 500x500 mm
Support height: 101 mm
Material: stainless steel, aluminium and bituminous collar.
Finish: natural
Mounting: 1 metal M10 anchor.
Weight: 2.40 Kg
In compliance with EN 795 type A1.

Permanent anchor devices.

Art. SOIT411

Punto d'ancoraggio removibile ad occhiello
Removable eyelet anchor point

Punto d'ancoraggio omologato per un operatore removibile per mezzo di due movimenti volontari e distinti per evitare distacchi accidentali. Grazie all'ausilio delle apposite bussole di fissaggio (SOIT412, SOIT413 e SOIT414) può essere fissato su differenti materiali di supporto e, una volta rimosso, non crea interferenze nell'estetica del fabbricato.

Dimensioni: L=130 mm – Ø10mm
Materiale: acciaio inox AISI 316
Finitura: naturale
Peso: 248 g
Conforme alla norma EN795:1996+A1:2000
Classe A1

Anchor point approved for one operator only. Removable through two voluntary and distinct movements to prevent accidental detachment. Thanks to the aid of special fastening lock bush (SOIT412, SOIT413 and SOIT414), can be mounted on different support materials and, once removed, does not create interference with factory aesthetics.

Dimensions: L=130 mm – Ø10mm
Material: stainless steel 316
Finish: natural
Weight: 248 g
In compliance with EN795:1996+A1:2000
Class A1

Art. SOIT412

Bussola per CLS per SOIT411.
SOIT411 bush for concrete.

Bussola per il fissaggio nel CLS del punto d'ancoraggio removibile art. SOIT411.

Materiale: acciaio inox
Dimensioni: L= 90 mm - Ø20 mm
Finitura: naturale
Fissaggio: con resina bi componente
Peso 78 g

Locking bush for removable anchor points art. SOIT411 onto concrete.

Material: stainless steel
Dimensions: L= 90 mm - Ø20 mm
Finish: natural
Mounting: with dual-component resin
Weight 78 g

Art. SOIT413

Bussola per strutture metalliche per SOIT411.
SOIT411 bush for metallic structures.

Bussola per il fissaggio su strutture metalliche del punto d'ancoraggio removibile art. SOIT411.

Materiale: acciaio inox
Dimensioni: L130mm Ø20mm
Finitura: naturale
Fissaggio: passante
Peso: 134 g

Locking bush for emovable anchor points art. SOIT411 onto metal structures.

Material: stainless steel
Dimensions: L130mm Ø20mm
Finish: natural
Mounting: through
Weight: 134 g

Dispositivi d'ancoraggio permanente.

Art. SOIT414

Bussola per mattone forato.
Bush for hollow bricks.

Bussola per il fissaggio su mattone forato del punto d'ancoraggio removibile art. SOIT411.

Materiale: acciaio inox
Finitura: naturale
Dimensioni: L=90 mm – Ø20 mm
Peso: 110 g

Locking bush for removable anchor points art. SOIT411 onto hollow bricks.

Material: stainless steel
Finish: natural
Dimensions: L=90 mm – Ø20 mm
Weight: 110 g

Art. SPS-ALU12

Supporto con punto di ancoraggio in alluminio.
Support with aluminium anchor point.

Si utilizza come punto di ancoraggio omologato per un operatore o come punto di accesso alla copertura. È composto da un punto di ancoraggio in pressofusione d'alluminio, montato su una estrusione a sezione quadrata con base in alluminio. Non utilizzabile come supporto per linee vita conformi EN795 tipo C

Dimensioni: 200 x 200 x h. 520 mm
Materiale: alluminio
Finitura: naturale
Fissaggio: 4 barre filettate in acciaio inox M16x175 mm e resina bi-componente.
Peso: 2 Kg.
Conforme alla norma N795:1996+A1:2000 Classe A.

Used as an anchor point approved for one operator or as a roof access point. Composed of an aluminium die-cast anchor point mounted on a square extrusion section with an aluminium base. Cannot be used as supports for life lines in accordance with EN795 class C.

Dimensions: 200 x 200 x h. 520 mm
Material: aluminium
Finish: natural
Mounting: 4 stainless steel M16x175 mm threaded bars and dual-component resin
Weight: 2 Kg
In compliance with EN795:1996+A1:2000 Class A.

Art. SOIT416

Punto d'ancoraggio girevole saldabile.
Weldable revolving anchor point.

Punto di ancoraggio girevole a 360°. Progettato per essere installato su cemento o strutture metalliche. Possibilità di essere saldato.

Materiale in acciaio zincato.
Finitura: naturale
Dimensioni: 140x76 mm
Foro: ø 57mm
Carico di rottura: 44kN
Peso: 0,544 Kg
Conforme alla norma EN795:1996+A1:2000 Classe B.

360° rotating anchor point. Designed for installation on concrete and metal structures. Can be welded.

Galvanized steel material.
Finish: natural
Dimensions: 140x76 mm
Hole: ø 57mm
Tensile strength: 44kN
Weight: 0.544 Kg
In compliance with EN795:1996+A1:2000 Class B

Permanent anchor devices.

GENESI ITALIA

Dispositivi d'ancoraggio permanente.

Linee vita Allukemi Life™ Allukemi Life™ Life lines

New elastomeric energy absorbers.

Nuovo assorbitore d'energia ad elastomeri.

CONFORME ALLA NORMA EN 795:2012

Product Video Video Prodotto

Product Sheet Scheda Prodotto

GENESI ITALIA

Allukemi Life™ **life lines**.

Indeformable anchor device complying with **EN 795:2012** type C.

Among the first complying with the technical standard EN 795:2012 and technical specification CEN/TS 16415:2013.

Allukemi Life™ life line is an anchor device that employs a flexible anchor line, complies with the technical directive standard EN 795:2012 Type C and cab be used by multiple operators simultaneously, in accordance with techincal specification CEN/TS 16415:2013.

The components that form the line are manufactured using a special die-case aluminium alloy that joins lightness with mechanical and corrosive resistance, fastening to supports using stainless steel hardware.

The absorber spring LF10 has been replaced by a new model with elastomers that has been designed and constructed especially by Genesi Italia. The arrival of this new technology has allowed for considerable reduction in product weight and eliminated possible surface oxidation.

Another new arrival, resulting from the technical standard EN 795:2012 compliance, is the elimination of the terminals, which have been replaced by a practical and convenient locking wedge system.

The line has been designed for assembly on Series 7003 poles, on special plates that allow for floor or wall mounting and on new supports with bases in stainless steel AISI 304.

No runners or trolleys are needed to use this system. The operator simply attaches the lanyard connector or the retractable device to the line cable. Thanks to its shape, the middle piece component can be moved over without the operator having to unhook from the line.

Pursuant to the PPE Directive, for which the life line Allukemi Life™ is CE marked, the anchor is subjected to annual maintenance, covered by a 10 year warranty.

Linee vita **Allukemi Life™**.

Dispositivo **indeformabile** di ancoraggio conforme alla **EN 795:2012** Tipo C.

Tra le prime conformi alla norma tecnica EN 795:2012 e alla specifica tecnica CEN/TS 16415:2013.

La linea vita Allukemi Life™ è un dispositivo di ancoraggio che impiega una linea di ancoraggio flessibile conforme alle direttiva della norma tecnica EN 795:2012 Tipo C e può essere utilizzata da più operatori contemporaneamente, in conformità alla specifica tecnica CEN/TS 16415:2013.

Gli elementi che compongono la linea sono fabbricati utilizzando una particolare lega d'alluminio pressofusa che coniuga leggerezza, resistenza meccanica e alla corrosione, e vengono fissati ai supporti utilizzando viteria in acciaio inox.

All'assorbitore d'energia a molle ne è stato affiancato uno ad elastomeri studiati appositamente da Genesi Italia. L'inserimento di questa nuova tecnologia ha consentito di ridurre notevolmente il peso del prodotto e di eliminare i possibili punti di ossidazione superficiale a cui potrebbero essere soggette le molle dell'LF10.

L'altra novità, derivante dall'osservanza alla norma tecnica EN 795:2012, è stata l'eliminazione dei morsetti, che sono stati sostituiti da un pratico e comodo sistema di bloccaggio a cuneo.

La linea è stata studiata per il montaggio sui pali della Serie 7003, sulle apposite piastre che consentono il fissaggio in piano o a parete e sui nuovi supporti con basi in acciaio inox AISI 304.

Per utilizzare questo dispositivo di ancoraggio non sono necessari carrelli o navette: è sufficiente che l'operatore agganci il connettore del cordino o del dispositivo retrattile al cavo della linea; grazie alla sua forma, l'elemento intermedio può essere superato senza che il lavoratore debba sganciarsi dalla linea.

Ai sensi della direttiva DPI, per cui la linea vita Allukemi Life™ è marcata CE, il dispositivo di ancoraggio deve essere sottoposto a manutenzione annuale ed è coperto da 10 anni di garanzia.

Allukemi Life™ Life Lines.

CONFORME ALLA NORMA EN 795:2012

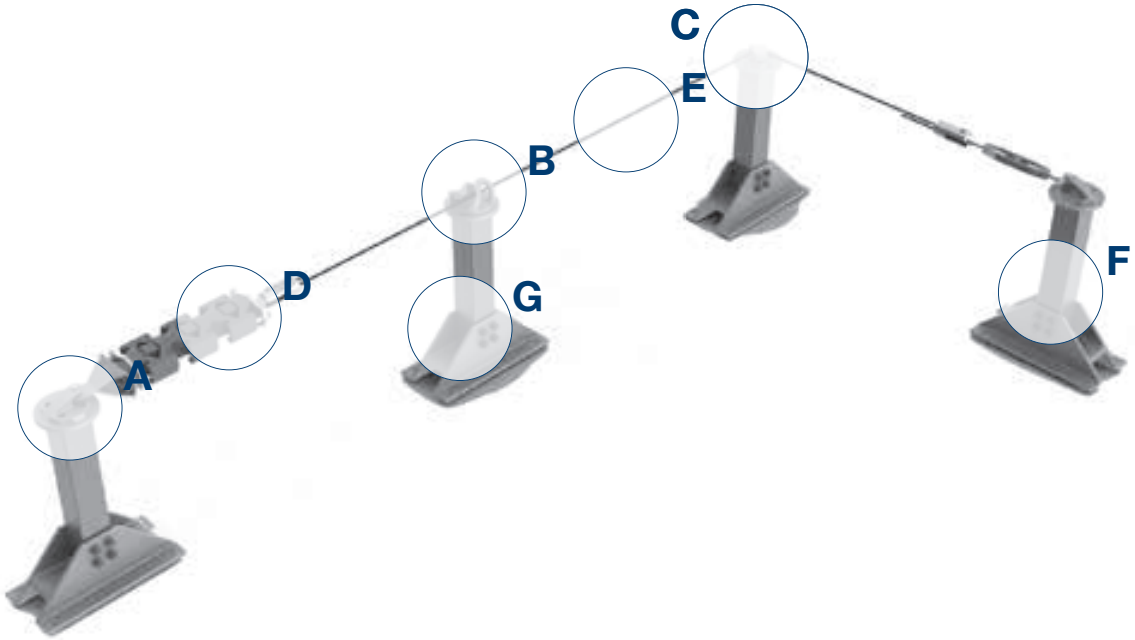

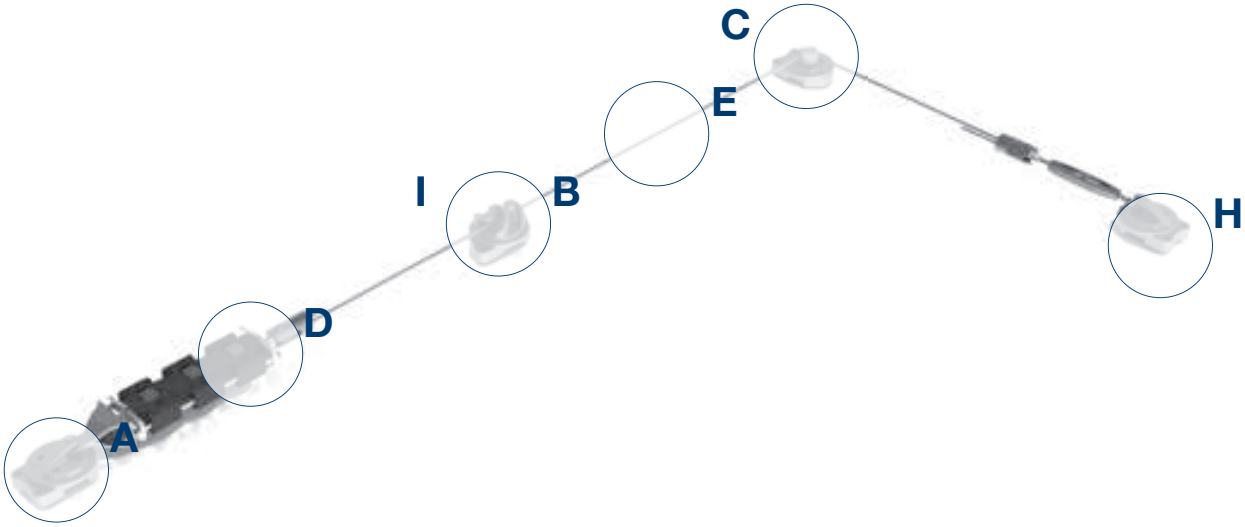

Linee vita **Allukemi Life**™.

A Art. LF01

Elemento di estremità.
Terminal element.

B Art. LF04

Elemento intermedio.
Middle element.

C Art. LF06

Rinvio d'angolo orientabile.
Adjustable corner transmission.

D Art. LF70

Assorbitore d'energia ad elastomeri.
Elastomeric energy absorber.

E Art. LF11

Cavo in acciaio inox.
Stainless steel cable.

F

Supporti d'estremità.
End supports.

G

Supporti intermedi.
Middle supports.

H Art. PA

Piastra d'estremità.
End plate.

I Art. PIA

Piastra intermedia.
Middle plate.

Allukemi Life™ Life Lines.

Art. **LF01**

Elemento di estremità.
Terminal element.

Si utilizza come punto di partenza e di arrivo della linea vita; si fissa sui supporti di estremità, su supporti speciali a disegno e sulle piastre PA e PAM per le applicazione a parete. E' dotato di perno in acciaio inox e coppiglia di bloccaggio, per il montaggio dell'assorbitore e del tenditore.

Materiale: pressofusione in lega di alluminio, EN AB 46100
Finitura: verniciato Ral 9006
Dimensioni: ø 150 x 53 mm
Fissaggio: 4 viti automaschianti inox TE 6.3x45 mm con guarnizione inox/EPDM Ø 16 mm.
Peso: 0,740 kg

Used for Allukemi life line stat or end point. Mounted on end supports or on special supports designed to specification and on PA and PAM plates for wall application. Equipped with a stainless steel pin and ocking cotter pin for absorber or tensioner assembly.

Material: die-cast aluminium alloy, EN AB 46100
Finish: painted RAL 9006
Dimensions: ø 150 x 53 mm
Mounting: 4 self-tapping stainless steel 6.3x45 mm hex head screws with stainless steel/EPDM Ø 16 mm gasket.
Weight: 0.740 kg

Art. **LF04**

Elemento intermedio.
Middle element.

Si installa ad intervalli rettilinei non superiori a 15 m e consente il passaggio del connettore tramite un movimento sinusoidale. Si può fissare sia sui supporti d'estremità e intermedi, sia su quelli speciali e sulle piastre PIA e PAM.

Materiale: pressofusione in lega di alluminio, EN AB 46100
Finitura: verniciato Ral 9006
Dimensioni: ø 150 x 64 mm
Fissaggio: 4 viti automaschianti inox TE 6,3x45 mm con guarnizione inox/EPDM Ø16 mm
Peso: 0,960 Kg

Installed at straight intervals not exceeding 15 m and allowing connector passage through a sinusoidal movement. It can be fastened to terminals or middle supports, both on special and on PIA and PAM plates.

Material: die-cast aluminium alloy, EN AB 46100
Finish: painted RAL 9006
Dimensions: ø 150 x 64 mm
Mounting: 4 self-tapping stainless steel 6.3x45 mm hex head screws with stainless steel/EPDM Ø 16 mm gasket.
Weight: 0.960 Kg

Art. **LF06**

Rinvio d'angolo orientabile.
Adjustable corner element.

Si utilizza per effettuare cambi di direzione orizzontali e si fissa esclusivamente sui supporti d' estremità o speciali e sulle piastre PA, PAM e PAE.

Materiale: pressofusione in lega di alluminio, EN AB 46100
Finitura: verniciato Ral 9006
Dimensioni: ø 150 x 58 mm
Fissaggio: 4 viti automaschianti inox TE 6,3x45 mm con guarnizione inox/EPDM Ø16 mm
Peso: 0,840 Kg

Used to carry out horizontal changes of direction and secured exclusively on end or special supports or on PA, PAM and PAE plates.

Material: die-cast aluminium alloy, EN AB 46100
Finish: painted RAL 9006
Dimensions: ø 150 x 58 mm
Mounting: 4 self-tapping stainless steel 6.3x45 mm hex head screws with stainless steel/EPDM Ø 16 mm gasket.
Weight: 0.840 Kg

Linee vita **Allukemi Life**™.

Art. **LF70**

Assorbitore d'energia indeformabile ad elastomeri.
Indeformable spring energy absorber.

Il corpo dell'assorbitore è composto da elastomeri a balestra contrapposti che, in caso di caduta, si comprimono riducendo l'energia cinetica trasmessa ai supporti, per poi assumere nuovamente la forma iniziale. I segnalatori di caduta indicano l'entrata in servizio e la necessità di revisionare l'impianto. Il blocco assorbitore svolge anche la funzione di tenditore per un migliore e corretto tensionamento del cavo. Bloccacavo a cuneo incluso.

Materiale: stuttura in acciaio inox AISI 304, elastomeri in gomma naturale NR 70 shA
Finitura: verniciato RAL 9006
Dimensioni: 650x140x80 mm
Peso: 5,650 Kg

The body of the absorber is constituted by mirrored elastomers leaf spring that, in case of fall, are compressed while reducing the kinetic energy transmitted to the supports, and then returning to their initial shape. The fall detectors indicate that the system has stopped a fall and the need to overhaul the system. The block also indicates and helps for a correct cable tensioning. Wedge clamp included.

Material: AISI 304 stainless steel frame, elastomers natural rubber NR 70 shA
Finish: painted RAL 9006
Dimensions: 650x140x80 mm
Weight: 5,650 kg

Art. **LF14**

Tenditore.
Tensioner.

Si utilizza per ottenere il corretto tensionamento del cavo. Bloccacavo a cuneo incluso.

Materiale: acciaio inox AISI 304
Finitura: Naturale
Dimensioni: da 280 a 420 x ø 40
Peso: 1,190 Kg

Used to obtain correct cable tensioning. Wedge cable clamp included.

Material: 304 stainless steel
Finish: Natural
Dimensions: from 280 to 420 x ø 40
Weight: 1.190 Kg

Art. **LF11**

Cavo in acciaio inox.
Stainless steel cable.

Il cavo in acciaio consente l'ancoraggio dell'operatore alla linea vita e ne consente il movimento in sicurezza lungo tutto il suo percorso. E' riconoscibile e contrassegnato esternamente da un trefolo di colore blu e internamente da una bandella marcata Genesi Italia.

Materiale: acciaio inox AISI 316
Dimensioni: ø 10 mm, 7 trefoli da 19 fili
Resistenza: > 53 KN
Peso: 0,381 kg/mt

The steel cable allows the operator to anchor to the life line and to move safely along his path. Identifiable and marked on the outside by a blue colour strand and inside by a Genesi Italia marked strip

Material: AISI 316 stainless steel
Dimensions: ø 10 mm, 7 strands of 19 wires
Resistance: > 53 KN
Weight: 0.381 kg/m

Allukemi Life™ Life Lines.

Art. **CA00**

Cartello identificativo obbligatorio universale.
Mandatory universal identification sign.

Il cartello identificativo deve essere affisso in prossimità dell'accesso al sistema e riportare le seguenti informazioni:
- modello,
- numero di piombo,
- produttore,
- installatore,
- rivenditore,
- data di entrata in servizio

Materiale: Alluminio serigrafato
Dimensioni: 150x210 mm.

The identification sign must be affixed near system access and must contain the following information:
- model
- seal number
- manufacturer
- installer
- reseller
- date of entry into service

Material: screen printed aluminium
Dimensions: 150x210 mm

Art. **C35**

Piombo identificatore.
Identification seal.

Il piombo identificatore è contrassegnato da un numero seriale che deve essere riportato su ogni documento che accompagna il sistema e sul cartello identificativo. Il cavetto di chiusura, una volta bloccato nel corpo del piombo, non può più essere rimosso.

Materiale: corpo in alluminio; cavetto in acciaio inox
Finitura: verniciato blu con numero serigrafato.

The identification seal is marked with a serial number that must be entered on each document accompanying the system and on the identification sign. The cable closure, once locked in the body of the seal, can't be removed.

Material: aluminium body, stainless steel cable
Finish: coated blue with screen printed number

Art. **SAU**

Supporto d'estremità a base universale.
Universal base end support.

Si utilizza come supporto per elementi terminali e di rinvio d'angolo. E' composto da un'estrusione d'alluminio a sezione quadrata unita ad una base universale mediante 4 bulloni. Nella versione da 300 e 500 mm la base è fornita con 4 fori di fissaggio ø 18mm.

Materiale: lega di alluminio 7003
Finitura: naturale
Dimensioni base: 190x400mm
Diametro fori: 18mm
Torretta: 80x80mm
Altezza: 300mm; 500mm
Fissaggio: 4 o 6 barre filettate in acciaio inox M16x175 mm con dado e rondella e resina bi-componente

Used as a support for end components and corner transmissions. Composed of an aluminium square section extrusion joined with 4 bolts to a universal base. In the version from 300 to 500 mm, the base is supplied with 4 ø 18mm fastening holes.

Material: aluminium alloy 7003
Finish: natural
Base dimensions: 190x400 mm
Hole diameter: 18mm
Tower: 80x80 mm
Height: 300, 500
Mounting: 4 or 6 stainless steel M16x175 mm threaded bars with nut and washer and dual-component resin

Linee vita **Allukemi Life**™.

Art. **SIAU**

Supporto intermedio a base universale.
Universal base middle support.

Si utilizza come supporto per elementi intermedi. E' composto da un'estrusione d'alluminio a sezione quadrata unita ad una base universale mediante 4 bulloni. La base è fornita con 4 fori di fissaggio ø18mm.

Materiale: lega di alluminio 7003
Finitura: naturale
Base: 190x300mm
Diametro fori 18 mm
Torretta: 80x80mm
Altezza: 300mm; 500mm
Fissaggio: 4 barre filettate in acciaio inox M16x175 mm con dado e rondella e resina bi-componente

Used as a support for middle components. Composed of an aluminium square section extrusion joined with 4 bolts to a universal base. The base is supplied with 4 ø 18 mm fastening holes.

Material: aluminium alloy 7003
Finish: natural
Base: 190x300 mm
Hole diameter 18 mm
Tower: 80x80 mm
Height: 300, 500
Mounting: 4 stainless steel M16x175 mm threaded bars with nut and washer and dual-component resin

Art. **SAP**

Supporto d'estremità a base piatta.
Flat base end support.

Si utilizza come supporto per elementi terminali e di rinvio d'angolo. E' composto da un'estrusione d'alluminio a sezione quadrata unita ad una base piatta mediante 4 bulloni. Nella versione da 300 e 500 mm la base è fornita con 4 fori di fissaggio ø 18mm.

Materiale: lega di alluminio 7003
Finitura: naturale
Base: 200x350mm
Diametro fori: 18mm
Torretta: 80x80mm
Altezza: 300mm; 500mm
Fissaggio: 4 o 6 barre filettate in acciaio inox M16x175 mm con dado e rondella e resina bi-componente

Used as a support for end components and corner transmissions. Composed of an aluminium square section extrusion joined with 4 bolts to a flat base. In the version from 300 to 500 mm, the base is supplied with 4 ø 18mm fastening holes.

Material: aluminium alloy 7003
Finish: natural
Base: 200x350 mm
Hole diameter: 18mm
Tower: 80x80 mm
Height: 300, 500
Mounting: 4 or 6 stainless steel M16x175 mm threaded bars with nut and washer and dual-component resin

Art. **SIAP**

Supporto intermedio a base piatta.
Flat base middle support.

Si utilizza come supporto per elementi intermedi. E' composto da un'estrusione d'alluminio a sezione quadrata unita ad una base piatta mediante 4 bulloni. La base viene fornita con 4 fori di fissaggio ø18mm.

Materiale: lega di alluminio 7003
Finitura: naturale
Base: 200x350mm
Diametro fori 18 mm
Torretta: 80x80mm
Altezza: 300mm; 500mm
Fissaggio: 4 barre filettate in acciaio inox M16x175 mm con dado e rondella e resina bi-componente

Used as a support for middle components. Composed of an aluminium square section extrusion joined with 4 bolts to a flat base. The base is supplied with 4 ø 18 mm fastening holes.

Material: aluminium alloy 7003
Finish: natural
Base: 200x350 mm
Hole diameter 18 mm
Tower: 80x80 mm
Height: 300, 500
Mounting: 4 stainless steel M16x175 mm threaded bars with nut and washer and dual-component resin

Allukemi Life™ Life Lines.

Art. **SAS**

Supporto d'estremità a base stretta.
Narrow base end support.

Si utilizza come supporto per elementi terminali e di rinvio d'angolo. E' composto da un'estrusione d'alluminio a sezione quadrata unita ad una base stretta mediante 4 bulloni. Nella versione da 300 e 500 mm la base è fornita con 4 fori di fissaggio ø 18mm.

Materiale: lega di alluminio 7003
Finitura: naturale
Base: 150x400mm
Diametro fori 18 mm
Torretta: 80x80mm
Altezza: 300mm; 500mm
Fissaggio: 4 o 6 barre filettate in acciaio inox M16x175 mm con dado e rondella e resina bi-componente

Used as a support for end components and corner transmissions. Composed of an aluminium square section extrusion joined with 4 bolts to a narrow base. In the 300 to 500 mm versions, the base is supplied with 4 ø 18mm fastening holes while.

Material: aluminium alloy 7003
Finish: natural
Base: 150x400 mm
Hole diameter 18 mm
Tower: 80x80 mm
Height: 300, 500
Mounting: 4 or 6 stainless steel M16x175 mm threaded bars with nut and washer and dual-component resin

Art. **SIAS**

Supporto intermedio a base stretta.
Narrow base middle support.

Si utilizza come supporto per elementi intermedi. E' composto da un'estrusione d'alluminio a sezione quadrata unita ad una base stretta mediante 4 bulloni. La base viene fornita con 4 fori di fissaggio ø18mm.

Materiale: lega di alluminio 7003
Finitura naturale
Base: 150x300mm
Diametro fori 18 mm
Torretta: 80x80mm
Altezza: 300mm; 500mm
Fissaggio: 4 barre filettate in acciaio inox M16x175 mm con dado e rondella e resina bi-componente

Used as a support for middle components. Composed of an aluminium square section extrusion joined with 4 bolts to a narrow base. The base is supplied with 4 ø 18 mm fastening holes.

Material: aluminium alloy 7003
Natural finish
Base: 150x300 mm
Hole diameter 18 mm
Tower: 80x80 mm
Height: 300, 500
Mounting: 4 stainless steel M16x175 mm threaded bars with nut and washer and dual-component resin

Art. **ST-BP**

Supporto in acciaio a base piatta.
Flat base steel support.

Si utilizza come supporto per elementi terminali e di rinvio d'angolo. E' composto da un'estrusione d'alluminio unita ad una base in acciaio inox mediante un perno bloccato da un anello seeger. La base è fornita con 4 fori di fissaggio ø 18mm.

Materiale torre: lega di alluminio 7003
Materiale base: acciaio inox AISI 304
Finitura torre: naturale
Finitura base: verniciatura RAL 7038
Dimensioni: 300x160x500mm
Fissaggio: 4 barre filettate M16x175mm e resina bi-componente
Peso: 11,50 kg

Used as a support for end components and corner transmissions. Composed of an aluminium extrusion combined with a stainless steel base locked by a pin and a seeger ring. The base is supplied with 4 ø 18 mm fastening holes.

Tower Material: aluminum alloy 7003
Base material: stainless steel AISI 304
Tower finishing: natural
Base finish: painted RAL 7038
Dimensions: 300x160x500mm
Mounting: 4 threaded rods M16x175mm and bi-component resin
Weight: 11.50 kg

Linee vita **Allukemi Life**™.

Art. ST-UNIVERSAL

Supporto in acciaio a base universale.
Universal base steel support.

Si utilizza come supporto per elementi terminali ed intermedi. E' composto da un'estrusione d'alluminio unita ad una base in acciaio inox mediante un perno bloccato da un anello seeger. La base è fornita con 4 fori di fissaggio ø 18mm

Materiale torre: lega di alluminio 7003
Materiale base: acciaio inox AISI 304
Finitura torre: naturale
Finitura base: verniciatura RAL 7038
Dimensioni: 400x200x500mm
Fissaggio: 4 barre filettate M16x175mm e resina bi-componente
Peso: 14,60 kg

Used as a support for end and middle components. Composed of an aluminium extrusion combined with a stainless steel base locked by a pin and a seeger ring. The base is supplied with 4 ø 18 mm fastening holes.

Tower Material: aluminum alloy 7003
Base material: stainless steel AISI 304
Tower finishing: natural
Base finish: painted RAL 7038
Dimensions: 400x200x500mm
Mounting: 4 threaded rods M16x175mm and bi-component resin
Weight: 14,60 kg

Art. STR-UNIVERSAL

Supporto in acciaio a base universale per angolo.
Universal base steel support for corner transmissions.

Si utilizza come supporto per elementi di rinvio d'angolo. E' composto da un'estrusione d'alluminio unita ad una base in acciaio inox mediante un perno bloccato da un anello seeger. La base è fornita con 6 fori di fissaggio ø 18mm e rinforzi laterali.

Materiale torre: lega di alluminio 7003
Materiale base: acciaio inox AISI 304
Finitura torre: naturale
Finitura base: verniciatura RAL 7038
Dimensioni: 400x200x500mm
Fissaggio: 6 barre filettate M16x175mm e resina bi-componente
Peso: 16,25 kg

Used as a support for corner transmissions. Composed of an aluminium extrusion combined with a stainless steel base locked by a pin and a seeger ring. The base is supplied with 6 ø 18 mm fastening holes and side reinforcements.

Tower Material: aluminum alloy 7003
Base material: stainless steel AISI 304
Tower finishing: natural
Base finish: painted RAL 7038
Dimensions:400x200x500mm
Mounting: 4 threaded rods M16x175mm and bi-component resin
Weight: 16,25 kg

Art. PA

Piastra per elementi di estremità.
Fixing plate for terminal elements.

Si utilizza come supporto per elementi terminali e di rinvio d'angolo nelle installazioni a parete o in piano.

Materiale: lega di alluminio
Finitura: naturale
Dimensioni: 180x200 mm
Spessore: 38mm; 105mm
Fissaggio: 3 barre filettate in acciaio inox M12x160mm con dado e rondella piana e resina bi-componente
Peso: da 0,85Kg

Used as a support for end components and corner transmissions in wall or floor installations.

Material: aluminium alloy
Finish: natural
Dimensions: 180x200 mm
Thickness: 38 mm; 105 mm
Mounting: 3 stainless steel M12x160 mm threaded bars with nut and flat washer and dual-component resin
Weight: from 0.85 kg

Allukemi Life™ Life lines - **Supports**.

Art. **PIA**

Piastra per elementi intermedi.
Fixing plate for middle elements.

Si utilizza come supporto per elementi intermedi nelle installazioni a parete o in piano.

Materiale: lega di alluminio
Finitura: naturale
Dimensioni: 100x233 mm
Spessore: da 38 a 105mm
Fissaggio: 2 barre filettate in acciaio inox M12x160mm con dado e rondella piana e resina bi-componente
Peso: da 0,78kg

Used as a support for middle components in wall or floor installations.

Material: aluminium alloy
Finish: natural
Dimensions: 100x233 mm
Thickness: 38 mm; 105 mm
Mounting: 2 stainless steel M12x160 mm threaded bars with nut and flat washer and dual-component resin
Weight: from 0.78 kg

Art. **PAM**

Piastra universale a parete.
Universal wall mounting plate.

Si utilizza come supporto per qualsiasi elemento in presenza di angoli interni nelle pareti di installazione.

Materiale: lega di alluminio 7003
Finitura: verniciatura RAL 9006
Dimensioni: 170x170x130mm
Fissaggio: 3 barre filettate in acciaio inox M16x175mm, con dado e rondella piana e resina bi-componente
Peso: 2,35kg

Used as a support for any element near inside corners on installation walls.

Material: aluminium alloy 7003
Finish: painted RAL 9006
Dimensions: 170x170x130 mm
Mounting: 3 stainless steel M16x175 mm threaded bars with nut and flat washer and dual-component resin
Weight: 2.35kg

Art. **PAE**

Piastra angolo esterno.
External corner plate.

Si utilizza come supporto per qualsiasi elemento, di presenza di angoli esterni nelle pareti di installazione.

Materiale: lega di alluminio 5754-111.
Finitura: verniciatura RAL 9006
Dimensioni: 180x200 mm
Fissaggio: 4 barre filettate M16x175mm e resina bi-componente
Peso: 2,57kg

Used as a support for any element when near outside corners on installation walls.

Material: aluminium alloy 5754-111.
Finish: painted RAL 9006
Dimensions: 180x200 mm
Mounting: 4 M16x175 mm threaded bars and dual-component resin
Weight: 2.57kg

Linee vita **Allukemi Life**™ - **Supporti**.

Art. PAD

Piastra doppia.
Double fixing plate.

Si utilizza come supporto per due elementi. È particolarmente utile nel caso di incrocio tra due linee vita distinte.

Materiale: lega di alluminio 5754-111.
Finitura: verniciatura RAL 9006
Dimensioni: 370x150x90mm
Fissaggio: su supporti in lega 7003 con 4 viti autofilettanti in acciaio inox 6,3x45 mm
Peso: 4,20kg

Used as a support for two components. Especially useful with crossing between two different life lines.

Material: aluminium alloy 5754-111.
Finish: painted RAL 9006
Dimensions: 370x150x90mm
Mounting: on alloy 7003 supports with 4 self-tapping stainless steel 6.3x45 mm screws
Weight: 4.20kg

Art. CPP

Contropiastra per SAP e SIAP.
Backplate for SAP and SIAP.

La contropiastra CPP è studiata per l'applicazione con i supporti della serie 7003, le dimensioni e gli interassi di foratura sono calibrati per l'adattamento con i supporti a base piatta SAP e SIAP. La contropiastra è utile nei casi di necessità di impacchettamento del supporto con la sottostruttura esistente

Materiale: lega di alluminio 5754-H111
Finitura: Naturale
Dimensioni: 200x350x15 mm
Fissaggio: barre inox filettate M16 con dadi e rondelle inox

The CPP backplate has been designed for 7003 series supports application. The dimensions and hole wheelbases are calibrated to be adapted with flat SAP and SIAP base supports. The backplate is useful whenever packaging of the support with the existing sub-structure is necessary.

Material: aluminium alloy 5754-H111
Finish: Natural
Dimensions: 200x350x15 mm
Mounting: stainless steel M16 threaded bars with stainless steel nuts and washers

Art. CPS

Contropiastra per SAS e SIAS.
Backplate for SAS and SIAS.

La contropiastra CPS è studiata per l'applicazione con i supporti della serie 7003, le dimensioni e gli interassi di foratura sono calibrati per l'adattamento con i supporti a base stretta SAS e SIAS. La contropiastra è utile nei casi di necessità di impacchettamento del supporto con la sottostruttura esistente.

Materiale: lega di alluminio 5754-H111
Finitura: Naturale
Dimensioni: 400x200x15 mm
Fissaggio: barre inox filettate M16 con dadi e rondelle inox

The CPS backplate has been designed for application with 7003 supports series. The dimensions and hole wheelbases are calibrated to be adapted with narrow SAS and SIAS base supports. The backplate is useful whenever coupling the support with the existing sub-structure is necessary.

Material: aluminium alloy 5754-H111
Finish: Natural
Dimensions: 400x200x15 mm
Mounting: stainless steel M16 threaded bars with stainless steel nuts and washers

Allukemi Life™ Life lines - **Supports**.

Art. CPU

Contropiastra per SAU e SIAU.
Backplate for SAU and SIAU.

La contro piastra CPU è studiata per l'applicazione con i supporti della serie 7003, le dimensioni e gli interassi di foratura sono calibrati per l'adattamento con i supporti a base universale SAU e SIAU. La contropiastra è utile nei casi di necessità di impacchettamento del supporto con la sottostruttura esistente.

Materiale: lega di alluminio 5754-H111
Finitura: Naturale
Dimensioni: 400x200x15 mm
Fissaggio: barre inox filettate M16 con dadi e rondelle inox

The CPU backplate has been designed for 7003 supports series application. The dimensions and hole wheelbases are calibrated to be adapted with universal SAU and SIAU base supports. The backplate is useful whenever coupling the support with the existing sub-structure is necessary.

Material: aluminium alloy 5754-H111
Finish: Natural
Dimensions: 400x200x15 mm
Mounting: stainless steel M16 threaded bars with stainless steel nuts and washers

Art. ATLANTE-SAP

Adattatore supporti SAP e SIAP.
SAP and SIAP support adapter.

Adattatore per supporti SAP/SIAP, per tetti in legno con orditura dei travetti posti in appoggio sulla trave di colmo. L'adattatore Atlante-SAP, garantisce un fissaggio su quattro travetti.

Materiale: acciaio inox AISI 304
Finitura: Naturale
Dimensioni: 1000x460mm
Fissaggio: 4 barre filettate in acciaio inox M16x175mm e resina bi-componente

Adapter for SAP/SIAP supports, for wooden roofs with beam warping resting on ridge beams. The Atlante adapter guarantees fastening on four beams.

Material: 304 stainless steel
Finish: Natural
Dimensions: 1000x460 mm
Mounting: 4 stainless steel M16x175 mm threaded bars and dual-component resin.

Art. LF31

Scossalina a tenuta stagna.
Watertight flashing.

Si utilizza come protezione su tutti i supporti della Serie 7003. La scossalina, dotata di guaina in gomma, correda i supporti evitando le infiltrazioni d'acqua.

Materiale: Polietilene alta densità
Finitura: grigio
Dimensioni: 300x230x104mm
Fissaggio: ad innesto nella torretta del supporto
Peso: 80gr

Used as a protection for all supports of 7003 Series. The flashing, equipped with a rubber sheath, accompanies the supports while preventing water infiltration.

Material: High density polyethylene
Finish: grey
Dimensions: 300x230x104 mm
Mounting: engaged on the support tower
Weight: 80 g

Linee vita **Allukemi Life**™ - **Supporti**.

Art. ST10

Supporto doppia falda per fissaggio su muricci e tavelloni.
Double pitch support for fastening on dwarf walls and large hollow tiles.

Materiale: base in acciaio inox, torre in lega d'alluminio 7003
Dimensioni base: 990x650 mm
Altezza: variabile
Inclinazione: variabile
Fissaggio: 16 barre inox filettate M16 con calza metallica e resina bi-componente.

Material: stainless steel base, aluminium alloy 7003 tower
Base dimensions: 990x650 mm
Height: variable
Inclination: variable
Mounting: 16 stainless steel M16 threaded bars with metal anchoring sleeves and dual-component resin.

Art. ST20

Supporto doppia falda per fissaggio su CLS o trave in legno.
Double pitch support for fastening on concrete or wooden beams.

Materiale: base in acciaio inox, torre in lega d'alluminio 7003
Dimensioni base: 500x250mm
Altezza: variabile
Inclinazione: variabile
Fissaggio: 10 barre inox filettate M16 e resina bi-componente.

Material: stainless steel base, aluminium alloy 7003 tower
Base dimensions: 500x250 mm
Height: variable
Inclination: variable
Mounting: 10 stainless steel threaded bars and dual-component resin

Art. ST30

Supporto doppia falda per fissaggio su travetti in legno.
Double pitch support for fastening on wooden beams.

Materiale: base in acciaio inox, torre in lega d'alluminio 7003
Dimensioni base: variabile
Altezza: variabile
Inclinazione: variabile
Fissaggio: 8 barre inox filettate M16 e resina bi-componente.

Material: stainless steel base, aluminium alloy 7003 tower
Base dimensions: variable
Height: variable
Inclination: variable
Mounting: 8 stainless steel threaded bars and dual-component resin

Allukemi Life™ Life lines - **Supports**.

Art. ST40

Supporto inclinato monofalda.
Single pitch inclined support.

Materiale: base in acciaio inox, torre in lega d'alluminio 7003
Dimensioni base: 300x300mm
Altezza: variabile
Inclinazione: variabile
Fissaggio: 4 barre inox filettate M16 e resina bi-componente.

Material: stainless steel base, aluminium alloy 7003 tower
Base dimensions: 300x300 mm
Height: variable
Inclination: variable
Mounting: 4 stainless steel threaded bars and dual-component resin

Art. ST90

Supporto controventato.
Braced support.

Materiale: base in acciaio inox, torre in lega d'alluminio 7003
Dimensioni base: 500x500mm
Altezza: variabile
Fissaggio: 8 barre inox filettate M16, resina bi-componente e 4 controventi in acciaio inox.

Material: stainless steel base, aluminium alloy 7003 tower
Base dimensions: 500x500 mm
Height: variable
Mounting: 8 stainless steel M16 threaded bars, dual-component resin and 4 stainless steel braces.

Art. SCA-ALU

Supporto per getto in CLS.
Support for concrete casting.

Si utilizza come supporto per elementi d'estremità, intermedi e rinvio d'angolo. Lo SCA-ALU è progettato per essere inglobato nel getto di elementi in CA o CAP: è composto da un'estrusione d'alluminio a sezione quadrata, la cui parte terminale è dotata di un foro Ø16 su ciascuna faccia per ancorare il supporto alle armature del getto di CA.

Materiale: lega di alluminio 7003
Finitura: naturale
Torretta: 80x80mm
Altezza: 750 mm
Fissaggio mediante getto in CLS per almeno 25cm di altezza.

Used as a support for end, middle components and corner transmissions. The SCA-ALU has been designed to be incorporated into concrete or pre-compressed concrete casting. It is composed of a square section aluminium extrusion, whose end part is equipped with a Ø16 hole on each side to anchor the support to the concrete casting framework.

Material: aluminium alloy 7003
Finish: natural
Tower: 80x80 mm
Height: 750 mm
Mounting via concrete casting for a minimum of 25cm in height.

Linee vita **Allukemi Life**™ - **Supporti**.

Art. RBS-345MX

Resina vinilestere bicomponente.
Dual-component vinylester resin.

La resina vinilestere bi-componente ad alte prestazioni e rapido indurimento è utilizzata nell'inserimento di barre filettate direttamente in strutture in CLS, mattoni forati e pieni, pietra compatta e legno lamellare. Per i dati tecnici e la modalità di utilizzo consultare la scheda tecnica del prodotto.

Composizione: vinilestere senza stirene con benzoil perossido come attivatore
Contenuto: 345ml a cartuccia

The high performance, fast curing dual-component vinylester resin is used for inserting threaded rods directly into concrete structures, hollow or full bricks, compact stone and laminated wood. For the technical data and instructions, refer to the datasheet of the product.

Composition: vinylester without styrene with benzoyl peroxide as activator
Contents: 345ml cartridge

Art. BARRA12x160

Kit di fissaggio M12.
M12 mounting kit.

I fissaggi M12 servono per ancorare i supporti secondo le rispettive geometrie alla struttura portante della copertura, sia essa in conglomerato cementizio armato, legno o acciaio. Possono essere inseriti direttamente nella copertura con resina vinilestere bicomponente o con contropiastre.

Composizione: barra filettata 12x160mm, rondella grower e dado
Materiale: acciaio A4-70
Serraggio: 70 Nm

The M12 fixings are used to anchor the supports according to the respective geometries of the bearing roof structure, whether it is in reinforced concrete, wood, or steel. They can be directly inserted directly in the roof with dual-component vinylester resin or with backplates.

Composition: 12x160 mm threaded bar, grower washer and nut
Material: steel A4-70
Tightening: 70 Nm

Art. BARRA16x175

Kit di fissaggio M16.
M16 mounting kit.

I fissaggi M16 servono per ancorare i supporti secondo le rispettive geometrie alla struttura portante della copertura, sia essa in conglomerato cementizio armato, legno o acciaio. Possono essere inseriti direttamente nella copertura con resina vinilestere bicomponente o con contropiastre.

Composizione: barra filettata 16x175mm, rondella grower e dado
Materiale: acciaio A4-70
Serraggio: 170 Nm

The M16 fixings are used to anchor the supports according to the respective geometries of the bearing roof structure, whether it is in reinforced concrete, wood, or steel. They can be inserted directly in the roof with dual-component vinylester resin or with backplates.

Composition: 16x175 mm threaded bar, grower washer and nut
Material: steel A4-70
Tightening: 70 Nm

Allukemi Life™ Life lines - **Supports**.

GENESI ITALIA

Linee vita **Allukemi Life™ - Supporti**.

Video Case History Saint Gobain

Small sized, **highly** adaptable components.
Elementi di **piccole** dimensioni e **grande** adattabilità.

CONFORME ALLA NORMA EN 795:2012

Product Video Video Prodotto

Product Sheet Scheda Prodotto

GENESI ITALIA

Securope® life lines

Type C life lines.

Deformable life lines for metal roofs and fragile structures.

The life line Securope® is an anchoring device that employs a flexible anchor line and structures suitable for roofs with low or poor bearing capacity, thanks to its deformability that allows to dissipate the energy generated by a fall.

Securope® was constructed for installation on metal roofs (minimum thickness 6/10 for steel and 10/10 for aluminium). Thanks to its special support plates which fasten via self-tapping screws and an adhesive sheath that restores roof waterproofness. It can also be mounted with special clamps adapted to the main types of roofing sheets that allow the installation of the life line without creating holes.

The small size of system components and its adaptability make the Securope® line especially useful on buildings of historical and architectural value or on non linear paths, like for example the interior cornices of churches.

Fixed and middle components can be mounted directly onto concrete or steel structures and, in the event of falls, middle components deform mechanically, absorbing part of the loads that would otherwise be transmitted to the structure. An authorised maintenance worker will verify system integrity and will restore components that have intervened.

The system can be used simultaneously by 4 operators and complies with the technical standard EN 795:2012 Type C and the technical specification CE/TS 16415:2013. Covered by a warranty of 10 years and must undergo an annual maintenance service.

Linea vita **Securope®**

Dispositivo di ancoraggio conforme alla **EN 795:2012** Tipo C.

Linea Vita per strutture con scarsa capacità portante e coperture metalliche.

La linea vita Securope® è un dispositivo di ancoraggio che impiega una linea di ancoraggio flessibile adatta per strutture e coperture con scarsa o ridotta capacità portante, grazie alla sua deformabilità che consente di dissipare l'energia generata da una caduta.

Securope® nasce per l'installazione su coperture metalliche (spessore minimo 6/10 per l'acciaio e 10/10 per l'alluminio) grazie alle apposite piastre di supporto da fissare tramite viti autoforanti e una guaina adesiva che serve a ripristinare l'impermeabilità della copertura, oppure per mezzo di clip adatte ai principali tipi di lamiera che permettono di installare la linea senza praticare fori.

Le dimensioni ridotte degli elementi che compongono il sistema e la sua adattabilità, rendono la linea Securope® particolarmente apprezzata anche per l'utilizzo su edifici di valore storico e architettonico oppure su percorsi movimentati, come ad esempio i cornicioni interni delle chiese.

Gli elementi fissi ed intermedi possono essere anche fissati direttamente a strutture portanti in C.A. o acciaio e in caso di caduta gli elementi intermedi si deformano meccanicamente assorbendo parte dei carichi che altrimenti sarebbero trasmessi alla struttura. L'intervento di un manutentore autorizzato verificherà l'integrità del sistema e ripristinerà gli elementi entrati in servizio.

Il dispositivo può essere utilizzato contemporaneamente da 4 operatori ed è conforme alla norma tecnica EN 795:2012 Tipo C e alla specifica tecnica CEN/TS 16415:2013; è coperto da garanzia decennale e soggetto a manutenzione periodica annuale.

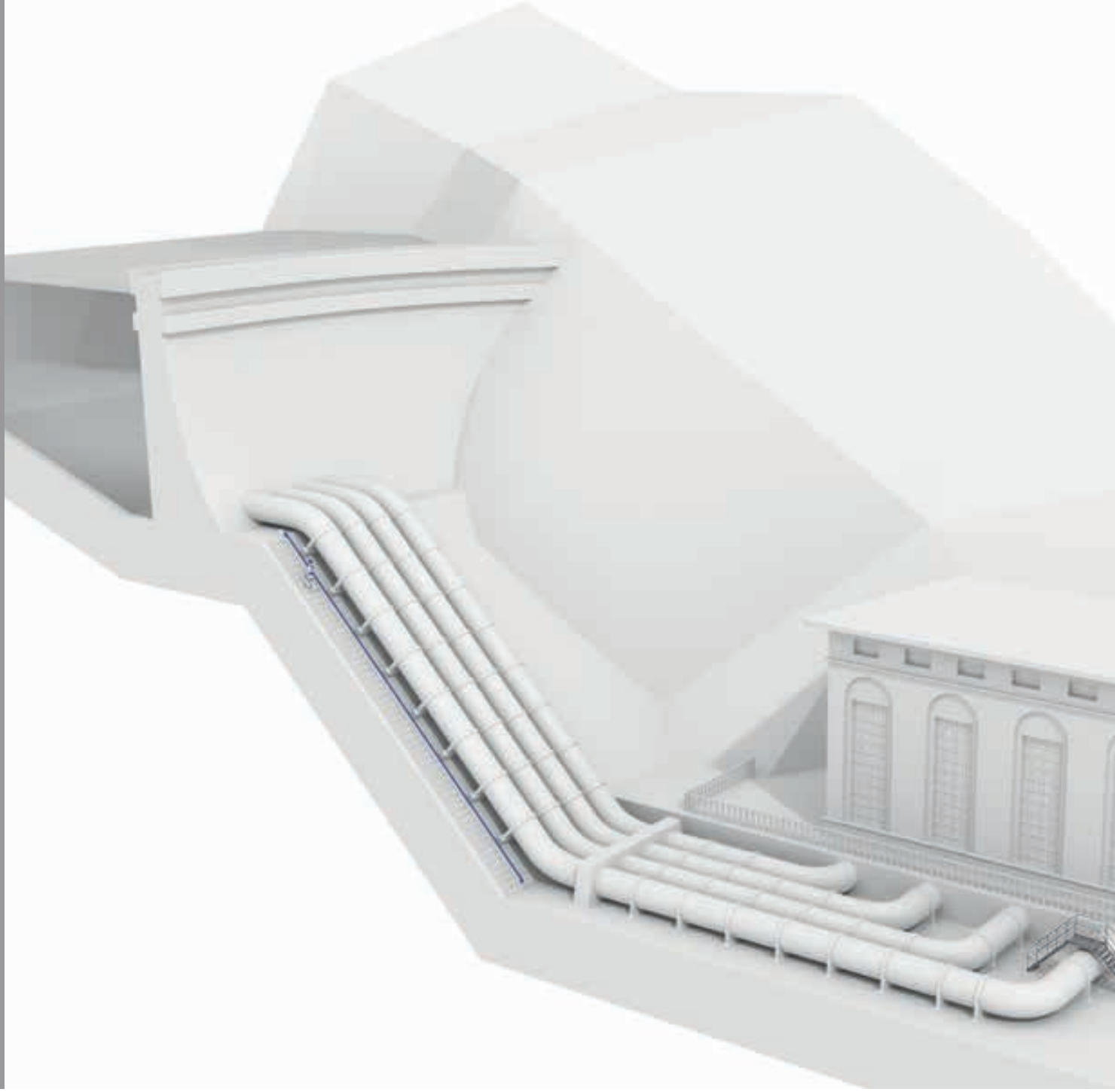

Ideal for forced pipeline network operator safety.
Ideale per la messa in sicurezza di chi opera sulle condotte forzate.

Securope® **life lines for inclined planes**.

The special trolley operates on slopes from 15° to 65°.

Linea Vita **Securope® per piani inclinati**.

La speciale navetta opera su pendenze comprese tra 15° e 65°.

The anchor device Securope® is also available in a trolley version for inclined planes that allows operation on structures with slopes between 15 and 65°, like for example on forced pipeline networks connecting reservoirs and hydroelectric power plants.

As with the horizontal and vertical versions, the trolley version for inclined planes has also been designed to allow the passage of fluids at middle points and locks immediately in the event of a fall.

Il dispositivo di ancoraggio Securope® è disponibile anche nella versione con navetta per piani inclinati che permette di operare su strutture con una pendenza compresa tra 15 e 65°, come ad esempio le condotte forzate che collegano i bacini idrici alle centrali idroelettriche.

Come nella versione orizzontale e verticale, anche la navetta per piani inclinati è studiata in modo tale da consentire un passaggio fluido degli intermedi e un blocco immediato sul cavo in caso di caduta.

Securope® Life line.

CONFORME ALLA NORMA EN 795:2012

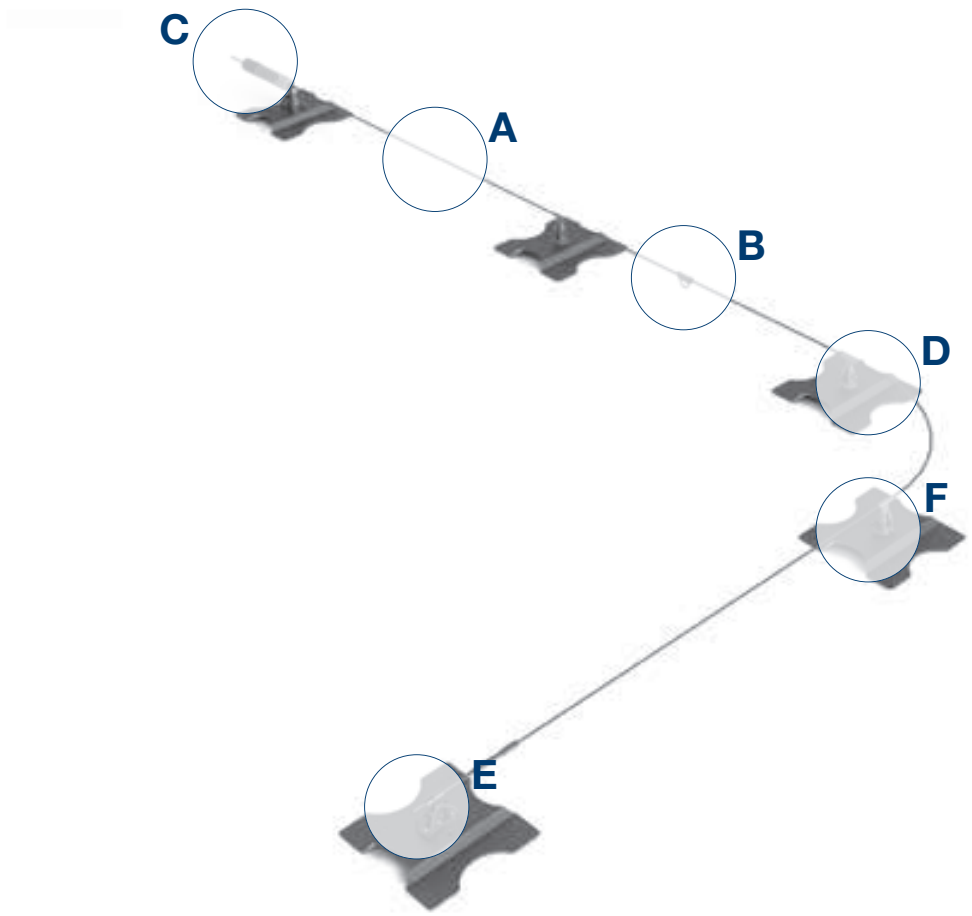

Ⓐ Art. **LDV004**

Cavo.
Cable.

Ⓑ Art. **LDV001**

Navetta di scorrimento removibile.
Removable slider trolley.

Ⓑ Art. **LDV060**

Navetta di scorrimento non removibile.
Non-removable slider trolley.

Linea vita - **Securope®**.

C Art. LDV022

Assorbitore d'energia deformabile.
Deformable energy absorber.

C Art. LDV032

Assorbitore d'energia con molla.
Energy absorber with spring.

D Art. LDV023

Piastra per lamiera grecata.
Plate for corrugated sheets.

D Art. LDV016

Supporto Multipost per guiaina bituminosa.
Multipost Support for bituminous sheath.

E Art. LDV002

Elemento d'estremità.
End piece.

F Art. LDV043

Elemento intermedio.
Middle piece.

Securope® Life line.

Art. **LDV001**

Navetta di scorrimento removibile.
Removable slider trolley.

La navetta removibile con connettore è omologata per un operatore ed è indispensabile per l'utilizzo della linea vita. Consente il superamento degli intermedi e dei tratti curvi senza che l'operatore debba sganciarsi dal cavo.

Materiale: acciaio inox 410
Peso: 0,436 Kg

The removable trolley with connector is approved for one operator and is essential for the life line use. Allows the slider transition over middle or curved section parts without operator having to unhook the trolley.

Material: 410 stainless steel
Weight: 0.436 Kg

Art. **LDV060**

Navetta di scorrimento non removibile.
Non-removable slider trolley.

La navetta non removibile con connettore è omologata per un operatore ed è indispensabile per l'utilizzo dell'impianto. Consente il superamento degli intermedi e dei tratti curvi senza che l'operatore debba sganciarsi dal cavo. Non può essere rimossa dalla linea.

Materiale: acciaio inox 410 – connettore in acciaio
Peso: 0,441 Kg.

This non-removable trolley with connector is approved for one operator and is essential for life line use. Allows the slider transition over middle or curved section parts without the operator having to unhook the trolley. Cannot be removed from the line.

Material: stainless steel 410 - steel connector
Weight: 0.441 Kg

Art. **LDV093**

Carrello di scorrimento per dispositivo retrattile.
Non-removable slider trolley.

Il carrello di scorrimento per dispositivo retrattile è omologato per un operatore ed è indispensabile per l'utilizzo dell'impianto a soffitto e a parete con un dispositivo anticaduta retrattile. Consente il superamento degli intermedi e dei tratti curvi senza che l'operatore debba sganciarsi dal cavo. Non può essere rimosso dalla linea.

Materiale: acciaio inox 410 – connettore in acciaio
Peso: 0,847 Kg.

This non-removable trolley with connector is approved for one operator and is essential for system use. Allows the slider transition over middle or curved section parts without the operator having to unhook the trolley. Cannot be removed from the line.

Material: stainless steel 410 - steel connector
Weight: 0.847 Kg

Linea vita - **Securope®**.

Art. **LDV075**

Dispositivo anticaduta guidato per piani inclinati.
Guided fall arrest device for inclined surfaces.

Si utilizza su linee vita con un'inclinazione compresa tra 15° e 65. L'operatore aggancia alla propria imbracatura il connettore del dispositivo anticaduta guidato che lo accompagnasia in fase di salita sia di discesa e, in caso di caduta, si blocca automaticamente sul cavo impedendo lo scivolamento verso il basso.

Materiale: dispositivo in acciaio inox, connettore in alluminio.
Finitura: naturale
Peso: 0,6 Kg

Used on life lines with an inclination between 15° and 65°. The operator hooks the guided fall arrest device connector to his harness. The device accompanies the operator as he moves both up and down and, in the event of a fall, automatically locks on the cable to prevent him from falling.

Material: stainless steel device, aluminium connector.
Finish: natural
Weight: 0,60 Kg

Art. **LDV002**

Elemento d'estremità.
End piece.

L'elemento d'estremità è montato su piastre, supporti o direttamente alla struttura.

Materiale: acciaio inox AISI 316
Dimensioni: 110 x 60 x 110 mm
Fissaggio: su piastra LDV023 tramite 2 viti M12x40mm con rondella piana e dado M12; Su CLS tramite 2 barre filettate M12x160mm e resina bi componente.
Peso: 0,670 Kg

The end piece is mounted on plates, supports or directly to the structure.

Material: 316 stainless steel
Dimensions: 110 x 60 x 110 mm
Mounting: on plate LDV023 by means of 2 M12x40 mm screws with flat washer and M12 nut. On concrete by means of 2 M12x160 mm threaded bars and dual-component resin.
Weight: 0.670 Kg

Art. **LDV043**

Elemento intermedio.
Middle piece.

L'elemento intermedio, posto a distanze variabili in funzione della lunghezza totale della linea, consente un passaggio sicuro dell'utilizzatore senza doversi sganciare dalla linea vita. Due elementi consecutivi consentono di realizzare curve. In caso di caduta la parte superiore si abbatte riducendo gli sforzi trasmessi alla struttura. L'elemento può essere montato su piastre, su dei supporti dimensioni ad hoc o direttamente sulla struttura.

Materiale: acciaio inox AISI 316
Dimensioni: 110 x 60 x 70 mm
Fissaggio alla piastra art. LDV023: vite M12x40mm con rondella piana e dado M12.
Fissaggio su CLS: 1 barra filettata M12x160mm e resina bicomponente.
Peso: 0,469 Kg.

The intermediate element, placed at variable distances depending on the total length of the line, allows safe passage of the user without having to disengage from the life line. Two consecutive elements enable to create curved sections. In the event of a fall the top part tilts by reducing the forces transmitted to the structure. The element can be mounted on plates, on custom sized supports or directly on the structure.

Material: stainless steel AISI 316
Dimensions: 110 x 60 x 70 mm
Fixing to the plate art. LDV023: M12x40mm screw with flat washer and nut M12.
Fixing of CLS: 1 M12x160mm threaded rod and two-component resin.
Weight: 0.469 Kg.

Securope® Life line.

Art. **LDV022**

Assorbitore d'energia deformabile.
Deformable energy absorber.

Si utilizza per ridurre l'energia cinetica e attutisce il colpo. In caso di caduta la sfera in acciaio presente nell'assorbitore penetra nel cilindro in Teflon deformandolo per assorbire l'energia cinetica, rendendo necessaria la sostituzione dell'elemento.

Materiale: cilindro in teflon, biglia e rondella in acciaio inox
Dimensioni: 207 x ø37 mm
Peso: 0,455 Kg.

Used to reduce the kinetic energy and absorbs the shok. In case of a fall the steel ball penetrates the absorber present in the Teflon cylinder deform to absorb the kinetic energy, making it necessary to replace the item.

Material: Teflon cylinder, stainless steel bead and washer
Dimensions: 207 x ø37 mm
Weight: 0.455 Kg

Art. **LDV032**

Assorbitore d'energia deformabile con molla.
Deformable energy absorber with spring.

Si utilizza per ridurre l'energia cinetica e attutisce il colpo. In caso di caduta la sfera in acciaio presente nell'assorbitore penetra nel cilindro in Teflon deformandolo per assorbire l'energia cinetica, rendendo necessaria la sostituzione dell'elemento.
La molla compensa le dilatazioni termiche e mantiene l'ottimale tensione del cavo.

Materiale: cilindro in teflon, molla, biglia e rondella in acciaio inox
Dimensioni: 207 x ø55 mm + molla
Peso: 0,953 Kg.

Used to reduce the kinetic energy and absorb the shok. In case of a fall the steel ball penetrates the absorber present in the Teflon cylinder thus deforming it to absorb the kinetic energy. After the system has stopped a fall, the shok absorber must be replaced. The spring compensates for thermal expansion and maintains the optimal tension on the cable.

Material: Teflon cylinder, stainless steel spring, bead and washer
Dimensions: 207 x ø55 mm + spring
Weight: 0.953 Kg

Art. **LDV005**

Cilindro di chiusura.
Clamping cylinder.

Il cilindro di chiusura montato in aderenza alla biglia dell'assorbitore d'energia oppure all'elemento terminale consente il corretto serraggio del cavo che avviene mediante pressatura.

Materiale: acciaio inox AISI 304
Dimensioni: 100 x ø13 mm
Fissaggio: tramite apposita pressatrice, l'elemento viene meccanicamente solidarizzato al cavo
Peso: 0,061 Kg

The clamping cylinder, mounted in adherence to the energy absorber washer or to the end component, allows for correct cable closure by crimping.

Material: AISI 304 stainless steel
Dimensions: 100 x ø13 mm
Mounting: the component is mechanically solidarised to the cable by special press
Weight: 0.061 Kg

Linea vita - **Securope®**.

Art. **LDV025**

Tenditore.
Tensioner.

Il tenditore assicura il giusto tensionamento del cavo e chiude la linea. Il serraggio del cavo sull'elemento avviene mediante pressatura.

Materiale: acciaio inox AISI 304
Dimensioni: 300 x ø13mm
Fissaggio: tramite apposita pressatrice, l'elemento viene meccanicamente solidarizzato al cavo
Peso: 0,230 Kg.

The tensioner ensures correct cable tensioning and closes the line. Cable tightening on the component is carried out using a dedicated crimper.

Material: 304 stainless steel
Dimensions: 300 x ø13 mm
Mounting: the component is mechanically solidarised to a strand head by special press
Weight: 0.230 Kg

Art. **LDV004**

Cavo.
Cable.

Il cavo in acciaio semirigido consente l'ancoraggio dell'operatore alla linea vita. Si tratta di un cavo di diametro 8mm da 1x19 trefoli.

Materiale: acciaio inox AISI 316
Diametro: 8mm
Fissaggio: il cavo rimane in posizione mediante i cilindretti di fissaggio
Peso: 0,300 Kg/m

The semi-rigid steel cable allows anchoring of the operator at the life line. This component is a cable of 8mm diameter and 1x19 strands.

Material: AISI 316 stainless steel
Diameter: 8 mm
Mounting: the cable remains in position by means of the fastening cylinders
Weight: 0.300 Kg/m

Art. **LDV027**

Anello di chiusura.
Closing ring.

L'anello di chiusura montato in aderenza agli elementi intermedi consente di realizzare cambi di direzione e assicura il corretto tensionamento del cavo.

Materiale: acciaio inox AISI 304
Dimensioni: 30 x ø13 mm
Fissaggio: tramite apposita pressatrice, l'elemento viene meccanicamente solidarizzato al cavo. Si posiziona all'interno delle curve o dopo ogni tratto rettilineo di lunghezza superiore a 50/60m.
Peso: 0,018 Kg.

The closing ring installed in adherence to the middle components allows for direction changes and guarantees correct cable tensioning.

Material: 304 stainless steel
Dimensions: 30 x ø13 mm
Mounting: the component is mechanically solidarised to the cable by special press. It is positioned inside the curves or after each straight section of a length exceeding 50/60m.
Weight: 0.018 Kg

Securope® Life line.

Art. **LDV026**

Cilindro di giunzione.
Junction cylinder.

Si utilizza quando è necessario prolungare la linea e in caso di sostituzione parziale del cavo. Montato alle estremità di due cavi adiacenti, ripristina la continuità del sistema. Il bloccaggio degli elementi al cavo avviene mediante pressatura con apposito utensile.

Materiale: acciaio inox AISI 304
Dimensioni: 200 x ø13 mm
Fissaggio: tramite apposita pressatrice, l'elemento viene meccanicamente solidarizzato al cavo
Peso: 0,119 Kg.

Used when the line must be elongated and or for partial cable replacement. Mounted to the end of the two adjacent cables, it restores system continuity. Cable component locking is done by crimping with a special crimper.

Material: 304 stainless steel
Dimensions: 200 x ø13 mm
Mounting: the component is mechanically solidarised to the cable by special press
Weight: 0.119 Kg

Art. **LDV038**

Giunzione con tenditore.
Tensioner junction.

Si utilizza per ripristinare la continuità del cavo e contemporaneamente tendere due tratti di linea. È impiegato in caso di formazione di un impianto con configurazione ad anello chiuso o sostituzione parziale del cavo.

Materiale: acciaio inox AISI 304
Dimensioni: 310 x ø13 mm
Fissaggio: tramite apposita pressatrice, l'elemento viene meccanicamente solidarizzato al cavo
Peso: 0,275 Kg.

Used to restore cable continuity and tensioning the two line sections. Also used for a loop configured system or partial cable replacement.

Material: 304 stainless steel
Dimensions: 310 x ø13 mm
Mounting: the component is mechanically solidarised to the cable by special press
Weight: 0.275 Kg

Art. **LDV048**

Incrocio 3 vie.
3 branches switches.

Si utilizza per l'intersezione di 3 tratti di linea vita. Grazie alla particolare struttura, la navetta raggiunge il centro dell'elemento che ruota fino a 360° consentendo il passaggio ad un altro tratto di cavo. Un disco di sicurezza, montanto su una molla, blocca la navetta sulla linea, in modo da impedirne l'uscita accidentale.

Materiale: acciaio inox AISI 304
Dimensioni: 404,5x404,5x101 mm
Fissaggio: 4 viti M12x40mm con dado e rondella
Peso: 8,50 Kg.

Use for the intersection of three lifelines)
The glider is shifted to the centre and then it can rotate up to 360°. A safety disc, mounted on springs, locks the glider on the life line preventing it from getting out from the safety system during rotation.

Material: 304 stainless steel
Dimensions: 404,5x404,5x101 mm
Mounting: 4 M12 x 40mm TE screw with washer and nuts.
Weight: 8.50 Kg

Linea vita - **Securope®**.

Art. **LDV050**

Incrocio 4 vie.
4 branches switches.

Si utilizza per l'intersezione di 2 linee vita. Grazie alla particolare struttura, la navetta raggiunge il centro dell'elemento che ruota fino a 360° consentendo il passaggio ad un altro tratto di cavo. Un disco di sicurezza, montanto su una molla, blocca la navetta sulla linea, in modo da impedirne l'uscita accidentale.

Materiale: acciaio inox AISI 304
Dimensioni: 404,5x404,5x101 mm
Fissaggio: tramite apposita pressatrice, l'elemento viene meccanicamente solidarizzato al cavo
Peso: 9,00 Kg.

Use for the intersection of two lifelines.
The glider is shifted to the centre and then rotates by 360°. A safety disc, mounted on springs, locks the glider on the life line preventing it from getting out from the safety system during rotation.

Material: 304 stainless steel
Dimensions: 404,5x404,5x101 mm
Mounting: 4 M12 x 40mm TE screw with washer and nuts.
Weight: 9.00 Kg

Art. **LDV023**

Piastra per lamiera grecata.
Plate for corrugated sheets.

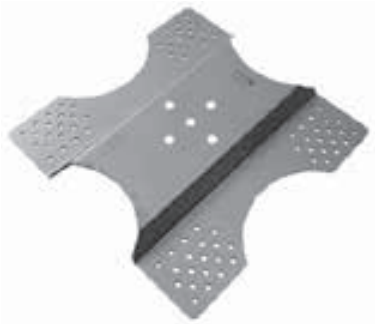

Le piastre per lamiera grecata sono componenti speciali calcolati e testati con l'intera linea direttamente dal produttore per l'utilizzo su lamiere grecate in acciaio con spessore superiore ai 6/10, o alluminio di spessore almeno 10/10. Servono a sopportare i carichi che si sviluppano sugli elementi della linea in caso di intervento. La piastra è adattabile a diversi passi della greca e si fissa utilizzando una speciale guaina adesiva impermeabilizzante, posta tra la piastra e la copertura per salvaguardarne l'impermeabilità.

Materiale: acciaio inox AISI 304
Dimensioni: 358 x 360 x 30mm
Interasse fissaggi: da 210 a 330mm
Fissaggio: 16 viti speciali e guaina isolante adesiva
Peso: 2,00 Kg

Special plates for corrugated sheets have been designed, tested and certified with the entire line directly by the manufacturer. Applied on steel sheets with thickness over 6/10 or for aluminium with thickness of at least 10/10. These are used to withstand the loads that occur on elements of the line in the event of a fall. Plates are adaptable to different corrugation wave distance and are fixed using a special adhesive waterproofing sheath, placed in between the plate and the structure to preserve its water resistance.

Material: 304 stainless steel
Dimensions: 358 x 360 x 30 mm
Mounting wheelbase: from 210 to 330 mm
Mounting: 16 special screws with double-sided adhesive mastic strips
Weight: 2.00 Kg

Art. **LDV023K-E**

Piastre per lamiera grecata con morsetti S-5!.
Corrugated sheet with S-5! clamps.

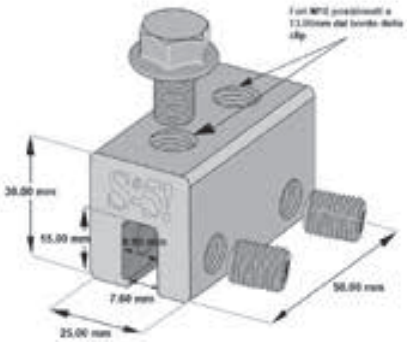

La piastra è stata studiata per adattarsi ai morsetti S-5! e, grazie alle asole di regolazione, consente un buon range di adattamento al passo delle greche.
Completa di 4 morsetti S-5! tipo E per coperture a doppia aggraffatura in alluminio, acciaio inox e zincate

Materiale: acciaio inox AISI 304
Dimensioni: 360x360mm
Interasse fissaggi: da 210 e 330mm
Fissaggio: su lamiera con 4 morsetti s-5!
Peso: 2,60 Kg

The plate has been designed to adapt to S-5! terminals and, thanks to the adjustment slots, allows a good range of adaptation to different steps of corrugation.
Sold with 4 S-5! E type double crimp aluminium, stainless steel and galvanized clips.

Material: 304 stainless steel
Dimensions: 360x360 mm
Mounting wheelbase: from 210 to 330 mm
Mounting: on sheets with 4 s-5! clips
Weight: 2.60 Kg

Securope® Life line.

Art. LDV023K-Z

Piastre per lamiera grecata con morsetti S-5!.
Corrugated sheet with S-5! clamps.

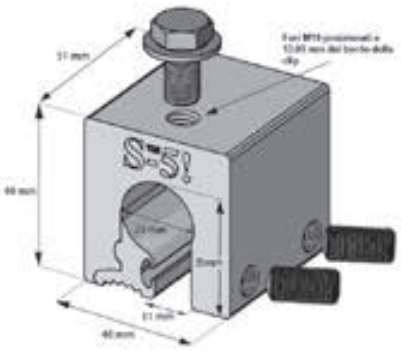

La piastra è stata studiata per adattarsi ai morsetti S-5! e, grazie alle asole di regolazione, consente un buon range di adattamento al passo delle greche.
Completa di 4 morsetti S-5! tipo Z per coperture industriali tipo Kalzip e BEMO.

Materiale: acciaio inox AISI 304
Dimensioni: 360x360mm
Interasse fissaggi: da 210 e 330mm
Fissaggio: su lamiera con 4 morsetti s-5!
Peso: 2,60 Kg

The plate has been designed to adapt to S-5! terminals and, thanks to the adjustment slots, allows a good range of adaptation to different rib wheel bases of corrugated.

Complete with 4 Z type S-5! clips for industrial Kalzip and BEMO type roofs.

Material: 304 stainless steel
Dimensions: 360x360 mm
Mounting wheelbase: from 210 to 330 mm
Mounting: on sheets with 4 s-5! clips
Weight: 2.60 Kg

Art. LDV023K-B

Piastre per lamiera grecata con morsetti S-5!.
Corrugated sheet with S-5! clamps.

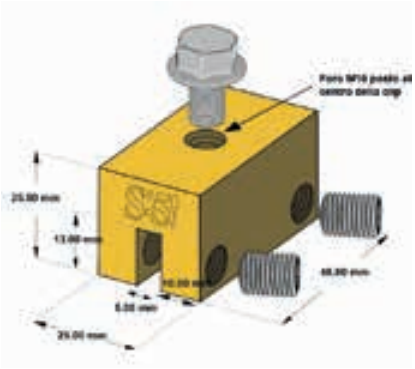

La piastra è stata studiata per adattarsi ai morsetti S-5! e, grazie alle asole di regolazione, consente un buon range di adattamento al passo delle greche.
Completa di 4 morsetti S-5! tipo B, in ottone, per coperture a doppia aggraffatura in rame.

Materiale: acciaio inox AISI 304
Dimensioni: 360x360mm
Interasse fissaggi: da 210 e 330mm
Fissaggio: su lamiera con 4 morsetti s-5!
Peso: 2,60 Kg

The plate has been designed to adapt to S-5! terminals and, thanks to the adjustment slots, allows a good range of adaptation to different rib wheel bases of corrugated. Complete with 4 B type brass S-5! clips for double crimp copper roofs.

Material: 304 stainless steel
Dimensions: 360x360 mm
Mounting wheelbase: from 210 to 330 mm
Mounting: on sheets with 4 s-5! clips
Weight: 2.60 Kg

Art. LDV023K-U

Piastre per lamiera grecata con morsetti S-5!
Corrugated sheet with S-5! clamps.

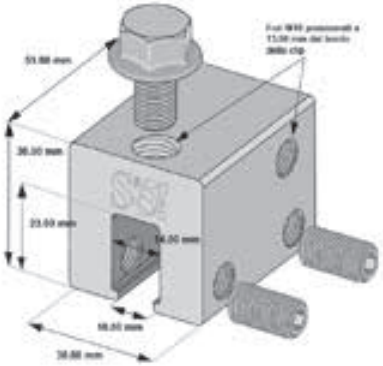

La piastra è stata studiata per adattarsi ai morsetti S-5! e, grazie alle asole di regolazione, consente un buon range di adattamento al passo delle greche.
Completa di 4 morsetti S-5! tipo U per coperture a doppia aggraffatura in alluminio, acciaio inox e zincate.

Materiale: acciaio inox AISI 304
Dimensioni: 360x360mm
Interasse fissaggi: da 210 e 330mm
Fissaggio: su lamiera con 4 morsetti s-5!
Peso: 2,60 Kg

The plate has been designed to adapt to S-5! terminals and, thanks to the adjustment slots, allows a good range of adaptation to different rib wheel bases of corrugated. Complete with 4 S-5! U type double crimp aluminium, stainless steel and galvanized clips.

Material: 304 stainless steel
Dimensions: 360x360 mm
Mounting wheelbase: from 210 to 330 mm
Mounting: on sheets with 4 s-5! clips
Weight: 2.60 Kg

Linea vita - **Securope®**.

Art. **LDV023K-K**

Piastre per lamiera grecata con morsetti S-5!
Corrugated sheet with S-5! clamps.

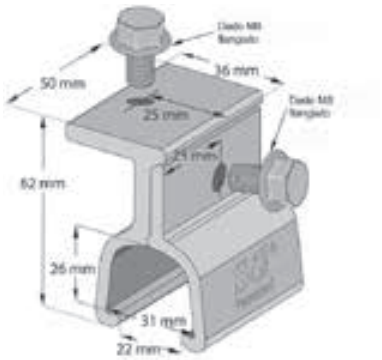

La piastra è stata studiata per adattarsi ai morsetti S-5! e, grazie alle asole di regolazione, consente un buon range di adattamento al passo delle greche.
Completa di 4 morsetti S-5! tipo K per coperture tipo Ribroof, Klip-Rip, Klip-Lok con profili a T

Materiale: acciaio inox AISI 304
Dimensioni: 360x360mm
Interasse fissaggi: da 210 e 330mm
Fissaggio: su lamiera con 4 morsetti s-5!
Peso: 2,60 Kg

The plate has been designed to adapt to S-5! terminals and, thanks to the adjustment slots, allows a good range of adaptation to different rib wheel bases of corrugated. Complete with 4 K type S-5! clips for Ribroof, Klip-Rip, Klip-Lok type roofs with T-profiles.

Material: 304 stainless steel
Dimensions: 360x360 mm
Mounting wheelbase: from 210 to 330 mm
Mounting: on sheets with 4 s-5! clips
Weight: 2.60 Kg

Art. **LDV023K-T**

Piastre per lamiera grecata con morsetti S-5!
Corrugated sheet with S-5! clamps.

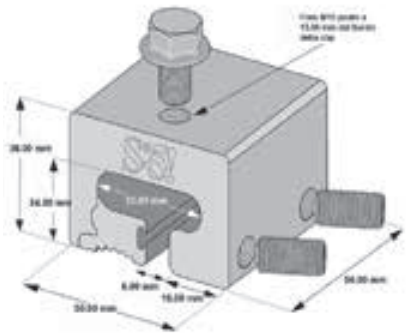

La piastra è stata studiata per adattarsi ai morsetti S-5! e, grazie alle asole di regolazione, consente un buon range di adattamento al passo delle greche.
Completa di 4 morsetti S-5! tipo T per coperture industriali tipo Kalzip e BEMO.

Materiale: acciaio inox AISI 304
Dimensioni: 360x360mm
Interasse fissaggi: da 210 e 330mm
Fissaggio: su lamiera con 4 morsetti s-5!
Peso: 2,60 Kg

The plate has been designed to adapt to S-5! terminals and, thanks to the adjustment slots, allows a good range of adaptation to different rib wheel bases of corrugated. Complete with 4 T type S-5! clips for industrial Kalzip and BEMO type roofs.

Material: 304 stainless steel
Dimensions: 360x360 mm
Mounting wheelbase: from 210 to 330 mm
Mounting: on sheets with 4 s-5! clips
Weight: 2.60 Kg

Art. **LDV015**

Piastra doppia ad angolo.
Double angular plate.

Montato sui supporti della linea 7003 o Multipost, serve per realizzare curve utilizzando due elementi intermedi.

Materiale: acciaio inox AISI 304
Dimensioni: 420x60x20mm - sp.3mm
Fissaggio: al supporto tramite 1 vite M12
Peso: 1,50 Kg.

Mounted on 7003 line or Multi-post supports, used to create elbows using two middle components.

Material: 304 stainless steel
Dimensions: 420x60x20 mm - th.3 mm
Mounting: to supports by means of 1 M12 screw
Weight: 1,50 Kg

Securope® Life line.

Art. **LDV016**

Supporto Multipost.
Multipost support.

Si utilizza su tetti piani tipo “Predalles”, in laterocemento e su coperture in cui la lamiera grecata fa da cassero inferiore, con spessore superiore a 7.5 mm e un strato isolante di circa 10 cm. Si fissa dalla copertura utilizzando 4 ancorine oppure direttamente alla struttura in CLS con barre filettate e resina bicomponente ed è dotato di guaina per il ripristino dell’impermeabilizzazione.

Materiale: acciaio inox AISI 304 e guaina bituminosa
Dimensioni: Tronco di cono ø 210x145 mm; piastra base 310 x 310 mm; collare ø 700 mm
Fissaggio: tramite 4 ancorine in acciaio zincato M10 lunghezza 330mm o 4 barre filettate M 10 e resina bicomponente.
Peso: 3,70 Kg

Used on flat “Predalles” type roofs, in concrete and masonry and on roofs where corrugated sheets make up the lower formwork, with a thickness of over 7.5 mm and an insulating layer of about 10 cm. Fastens to the roof by means of 4 anchors or directly to the concrete structure with threaded bars and dual-component resin and are equipped with sheaths for restoring waterproofing.

Material: AISI 304 stainless steel and bituminous sheath
Dimensions: Truncated cone ø 210x145 mm, base plate 310 x 310 mm, collar ø 700 mm
Mounting: by means of 4 galvanized steel M10 anchors with length 330 mm or 4 M10 threaded bars and dual-component resin.
Weight: 3.70 Kg

Art. **PAS**

Adattatore supporti linea 7003 per Securope®.
7003 line support adapter for Securope®.

Il supporto PAS è studiato per le applicazioni della linea Securope® sui supporti della serie 7003.

Materiale: lega di alluminio 5754-H111
Finitura: Naturale
Dimensioni: 150x100x20mm
Fissaggio: 4 viti automaschianti inox TE 6,3x45 mm con guarnizione inox/EPDM Ø16 mm

The PAS support has been studied for application on the Securope® line on 7003 supports series.

Material: aluminium alloy 5754-H111
Finish: Natural
Dimensions: 150x100x20 mm
Mounting: 4 self-tapping stainless steel 6.3x45 mm hex head screws with stainless steel/EPDM Ø 16 mm gasket.

Art. **LDV035**

Supporto per switch LDV050 e LDV048.
LDV050 and LDV048 switch support.

Si utilizza per il montaggio degli incroci a tre e quattro vie su tetti in lamiera grecata.

Materiale: acciaio inox AISI 304
Finitura: Naturale
Dimensioni: 650x650x40mm
Fissaggio: 16 viti speciali e guaina isolante adesiva

It is used for mounting the three-and four-way intersections on steel deck roof.

Material: AISI 304 stainless steel
Finish: Natural
Dimensions: 650x650x40mm
Mounting: 16 special screws with double-sided adhesive mastic strips

Linea vita - **Securope®**.

Art. **LDV054**

Elemento d'estremità per fissaggio a parete.
Internal wall life line mounting end element.

Si utilizza per l'installazione di una linea vita Securope® tra due pareti verticali o a soffitto.

Materiale: acciaio inox AISI 304
Finitura: naturale
Dimensioni: 950x100mm
Fissaggio: 2 barre filettate M12x160mm e resina bicomponente
Peso: 0,708Kg

It is used for mounting the Securope® life line between two vertical walls or to the ceiling.

Material: AISI 304 stainless steel
Finish: Natural
Dimensions: 950x100mm
Mounting: 2 M12x160 mm threaded bars and dual-component resin.
Weight: 0,708Kg

Art. **LDV053**

Elemento d'estremità con assorbitore d'energia per fissaggio a parete.
Internal wall life line mounting end element with integrated energy absorber.

Si utilizza, in combinazione con l'elemento d'estremita art. LDV054, per l'installazione di una linea vita Securope® tra due pareti verticali o a soffitto. L'elemento è composto da un assorbitore d'energia a molla e da un tenditore doppio per regolare la tensione del cavo. Il suo impiego è raccomandato per linee vita di lunghezza inferiore a 20m.

Materiale: acciaio inox AISI 304
Finitura: naturale
Dimensioni: 850x100mm
Fissaggio: 2 barre filettate M12x160mm e resina bicomponente
Peso: 3,464Kg

It is used with end piece LDV054 for mounting the Securope® life line between two vertical walls or to the ceiling. The element is composed of an energy absorber spring and a double tensioner to adjust the cable tension. Recommended for life lines below 20m in lenght

Material: AISI 304 stainless steel
Finish: Natural
Dimensions: 850x100mm
Mounting: 2 M12x160 mm threaded bars and dual-component resin.
Weight: 3,464Kg

Art. **CA00**

Cartello identificativo obbligatorio universale.
Mandatory universal identification sign.

Il cartello identificativo deve essere affisso in prossimità dell'accesso al sistema e riportare le seguenti informazioni:
- modello,
- numero di piombo,
- produttore,
- installatore,
- rivenditore,
- data di entrata in servizio

Materiale: Alluminio serigrafato
Dimensioni: 150x210 mm.

The identification sign must be affixed near system access and must contain the following information:
- model
- seal number
- manufacturer
- installer
- reseller
- date of entry into service

Material: screen printed aluminium
Dimensions: 150x210 mm

Securope® Life line.

Art. C35

Piombo identificatore.
Identification seal.

Il piombo identificatore è contrassegnato da un numero seriale che deve essere riportato su ogni documento che accompagna il sistema e sul cartello identificativo. Il cavetto di chiusura, una volta bloccato nel corpo del piombo, non può più essere rimosso.

Materiale: corpo in alluminio; cavetto in acciaio inox
Finitura: verniciato blu con numero serigrafato.

The identification seal is marked with a serial number that must be entered on each document accompanying the system and on the identification sign. The cable closure, once locked in the body of the seal, can't be removed.

Material: aluminium body, stainless steel cable
Finish: coated blue with screen printed number

Art. CERTIFICAZIONE

Rilascio del Fascicolo Tecnico del sistema.
Issue of the system Technical File.

Il Fascicolo Tecnico del sistema contiene:
- il numero del fascicolo;
- l'indicazione del cantiere
- la dichiarazione di corretta posa
- i certificati di conformità degli elementi
- il manuale di uso e manutenzione.

The system Technical File contains:
- file number
- site identification
- declaration of correct laying
- conformity component certificate
- use and maintenance manual

Linea vita - **Securope®**

Video Case History **Duomo di Pavia**

Linea vita Easy Solution Easy Solution life lines

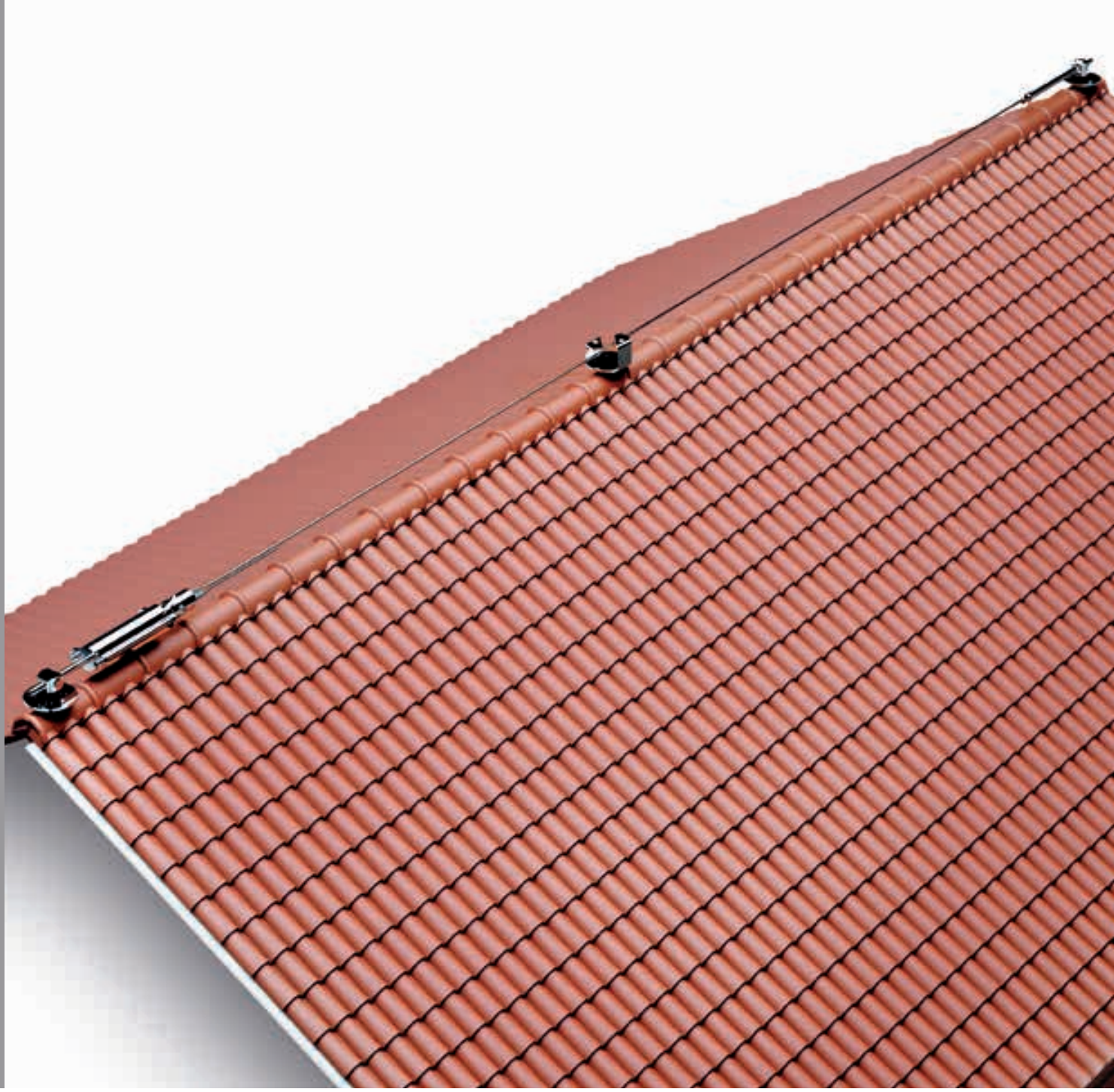

Reduced installation time and easy assembly.
Tempi di posa ridotti e facilità di montaggio.

CONFORME ALLA NORMA EN 795:2012

Product Sheet Scheda Prodotto

GENESI ITALIA

Easy Solution life lines.

Anchor device complying with EN 795:2012 Type C.

Life line of rope avaible in practical 15, 30 and 45 m kits.

Easy Solution is a new deformable life line that has been entirely designed by Genesi Italia. Complying with the new EN 795:2012 and with the technical specification CEN/TS16415:2013, allows multiple users to simultaneously connect to the same rope device.

This life line is characterised by a new cable locking system that replaces the traditional clamps with a “quick-fix” system. The result is a reduction in installation time and the elimination of problems related to missing or incorrect terminal installation. It is also possible take the cable to correct tensioning without the use of lever hoist and rope tensioner terminal.

Easy Solution is composed of orientable end pieces which, in the event of a fall, provide the cable with the clearance necessary to move a few millimetres to minimise stress on supports. Middle components with converse wings set at a larger distance allow easier connector passage. The tensioner is built into a fork to lock the cable and, finally, a more powerful energy absorber is used with respect to those used on other Genesi Italia type C lines.

All components making up the device are weld-free and have been studied to adapt different types of supports according to the requirements and to reduce both installation time and the number of different tools required for assembly.

Linea vita **Easy Solution**.

Dispositivo di ancoraggio di Tipo C EN 795:2012.

Linea vita su fune disponibile in pratici kit da 15, 30 e 45m.

Easy Solution è la nuova linea vita deformabile su fune interamente ideata da Genesi Italia. E’ un dispositivo conforme alla nuova EN 795:2012 e alla specifica tecnica CEN/TS 16415:2013, per consentire a più utenti di connettersi simultaneamente allo stesso dispositivo su fune.

La linea vita è caratterizzata da un nuovo sistema di bloccaggio del cavo che sostituisce i tradizionali morsetti con un sistema ”quick-fix”: il risultato è una riduzione dei tempi di posa e l’eliminazione dei problemi legati alla mancata o errata installazione dei morsetti. Inoltre è possibile portare il cavo alla giusta tensione senza l’ausilio di paranco e morsetto tendifune.

Easy Solution è composta da elementi d’estremità orientabili che, in caso di caduta, forniscono al cavo il gioco necessario per muoversi di qualche millimetro e minimizzare così le sollecitazioni sui supporti, mentre un tenditore incorporato nella forcella che blocca il cavo. Elementi intermedi con ali converse poste ad una distanza maggiore per permettere un più agevole passaggio del connettore ed infine un assorbitore d’energia ancora più performante rispetto a quelli impiegati nelle altre linee di tipo C di Genesi Italia.

Tutti gli elementi che compongono la linea vita sono privi di saldature e sono stati studiati per adattarsi a diversi tipi di supporti a seconda delle esigenze e per ridurre sia i tempi di posa sia la quantità di utensili differenti necessari per il montaggio.

Easy Solution - Life lines.

CONFORME ALLA NORMA EN 795:2012

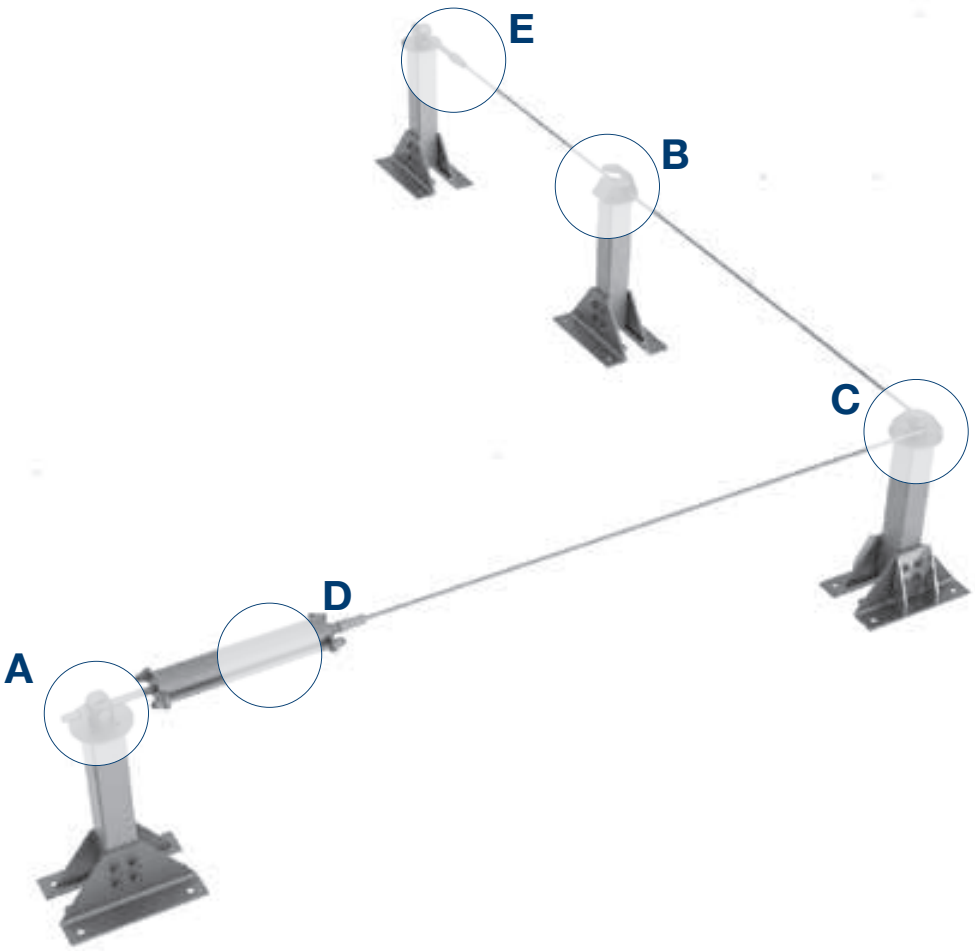

Linea vita - **Easy Solution**.

A

Elemento d'estremità.
End piece.

B

Elemento intermedio.
Middle piece.

C Art. **ES06**

Giro d'angolo.
Corner transmission.

D

Assorbitore d'energia.
Energy absorber.

E

Tenditore.
Tensioner.

Easy Solution - Life lines.

Art. ES KIT 15

Kit linea vita rettilinea da 15m.
Straight 15 m life line kit.

Il kit ES KIT 15 comprende:
- n.2 elementi terminali,
- 15 mt di cavo in acciaio ø8mm,
- n.1 tenditore,
- n.1 assorbitore di energia,
- n.1 Cartello identificativo obbligatorio universale art. CA00.

The ES KIT 15 includes:
- 2 end pieces
- 15 m steel cable ø8mm,
- 1 tensioner
- 1 energy absorber
- 1 Mandatory universal identification sign

Art. ES KIT 30

Kit linea vita rettilinea da 30m.
Straight 30 m life line kit.

Il kit ES KIT 30 comprende:
- n.2 elementi terminali,
- n.1 elemento intermedio
- 30 mt di cavo in acciaio ø8mm,
- n.1 tenditore,
- n.1 assorbitore di energia,
- n.1 Cartello identificativo obbligatorio universale art. CA00.

The ES KIT 30 includes:
- 2 end pieces
- 1 middle piece
- 30 m steel cable ø8mm,
- 1 tensioner
- 1 energy absorber
- 1 Mandatory universal identification sign

Art. ES KIT 45

Kit linea vita rettilinea da 45m.
Straight 45 m life line kit.

Il kit ES KIT 45 comprende:
- n.2 elementi terminali,
- n.2 elemento intermedi
- 45 mt di cavo in acciaio ø8mm,
- n.1 tenditore,
- n.1 assorbitore di energia,
- n.1 Cartello identificativo obbligatorio universale art. CA00.

The ES KIT 45 includes:
- 2 end pieces
- 2 middle pieces
- 45 m steel cable ø8mm,
- 1 tensioner
- 1 energy absorber
- 1 Mandatory universal identification sign

Linea vita - **Easy Solution**.

Art. **ES15**

Elemento d'estremità.
End piece.

Si fissa sui supporti standard o speciali e si utilizza come punto di partenza e arrivo della linea vita. La testa orientabile asseconda la deformazione del cavo in caso di caduta: questa libertà di movimento minimizza le sollecitazioni in tutti gli elementi che compongono il dispositivo di ancoraggio.

Materiale: acciaio inox AISI 304
Dimensioni: piattello ø 125mm; h. 66mm
Fissaggio: 4 viti automaschianti TE 6,3x45mm in acciaio inox con guarnizione EPDM ø 16mm
Fissaggio: 4 viti automaschianti TE 6,3x45mm in acciaio inox con guarnizione EPDM ø 16mm
Peso: 1,50 Kg

Vendibile solo all'interno dei kit ES KIT 15, ES KIT 30 e ES KIT 45.

Fastens on standard or special supports and is used as a life line starting or end point. The rotating head eases cable deformation in the event of a fall. This freedom of movement reduces the stress on all system components.

Material: AISI 304 stainless steel
Geometry: plate ø 125 mm, h. 66 mm
Mounting: 4 self tapping 6.3X45 mm stainless steel hex head screws provided with EPDM sheath Ø 16.
Weight: 1,50 Kg

Can only be sold as part of ES KIT 15, ES KIT 30 and ES KIT 45 kits.

Art. **ES4**

Elemento intermedio.
Middle piece.

Si installa ad intervalli rettilinei compresi tra i 3 e i 15m dagli elementi che lo precedono e lo seguono e consente il passaggio del connettore tramite un movimento sinusoidale. Si installa sui supporti standard o speciali appositamente dimensionati per resistere alle sollecitazioni massime indotte in caso di caduta.

Materiale: acciaio inox AISI 304
Dimensioni: 125x113x61 mm
Fissaggio: 4 viti automaschianti TE 6,3x45mm in acciaio inox con guarnizione EPDM ø 16mm
Peso: 1,06 Kg

Vendibile solo all'interno dei kit ES KIT 15, ES KIT 30 e ES KIT 45

Installed on straight sections ranging from 3 to 15m from one another, allowing the connector passage through a sinusoidal movement. Installs on standard or special supports that have been specially sized to withstand maximum stress caused by a retained fall.

Material: AISI 304 stainless steel
Geometry: 125x113x61 mm
Mounting: 4 self tapping 6.3X45 mm stainless steel hex head screws provided with EPDM sheath Ø 16.
Weight: 1.06 Kg

Can only be sold as part of ES KIT 15, ES KIT 30 and ES KIT 45 kits.

Art. **ES10**

Assorbitore d'energia.
Energy absorber.

Il blocco assorbitore d'energia/tenditore consente di ridurre l'energia cinetica in caso di caduta e attutire il colpo. In caso di caduta una biglia in acciaio inox attraversa un cilindro in gomma NR85shA posto all'interno del carter di protezione rendendo necessaria la sostituzione del cilindro in gomma. Svolge anche la funzione di tenditore per il corretto posizionamento del cavo ed è dotato del nuovo sistema di bloccaggio rapido "quick fix".

Materiale: acciaio inoxAISI 304 e gomma NR85shA
Dimensioni: 605x122mm
Peso: 3,20 g

Vendibile solo all'interno dei kit ES KIT 15, ES KIT 30 e ES KIT 45.

The energy/tensioner absorber lock reduces the kinetic energy in the event of a fall and reduces the shok. In the event of a fall, a stainless steel hemisphere crosses an NR85shA rubber cylinder set inside the protective carter, making it necessary to replace the rubber cylinder. Also performs the function of a tensioner for the correct positioning of the cable and it is equipped with the new locking system "quick fix".

Material: AISI 304 stainless steel and NR85shA rubber
Dimensions: 605x122 mm
Net weight: 3,20 Kg

Can only be sold as part of ES KIT 15, ES KIT 30 and ES KIT 45 kits.

Easy Solution - Life lines.

Art. ES3

Tenditore.
Tensioner.

Consente di applicare la pre-tensione del cavo della linea vita. Si innesta nella parte centrale dell'elemento d'estremità e, regolando il dado M16, permette il corretto tensionamento del cavo. E' dotato del nuovo sistema di bloccaggio rapido "quick fix".

Materiale: acciaio inox AISI 304
Dimensioni: lunghezza totale 290m
Peso: 0,65 Kg

Vendibile solo all'interno dei kit ES KIT 15, ES KIT 30 e ES 45

Consente di applicare la pre-tensione del cavo della linea vita. It is grafted in the central part of the end element and, by adjusting the M16 nut, allows the correct tensioning of the cable. It is equipped with the new lock system "quick fix".

Material: AISI 304 stainless steel
Dimensions: total length 290 m
Weight: 0,65 Kg

Can only be sold as part of ES KIT 15, ES KIT 30 and ES KIT 45 kits.

Art. ES11

Cavo in acciaio inox.
Stainless steel cable.

L'operatore connette il proprio DPI al cavo per muoversi in sicurezza lungo tutto il suo percorso.

Materiale: acciaio inox AISI 316
Dimensioni: ø 8 mm, 7 trefoli da 19 fili
Resistenza: > 36 KN

The operator connects his PPE to the cable to move safely along his path.

Material: AISI 316 stainless steel
Dimensions: ø 8 mm, 7 strands of 19 wires
Resistance: > 36 KN

Art. ES06

Rinvio d'angolo.
Corner transmission.

Si utilizza per effettuare cambi di direzione orizzontali e si fissa su appositi supporti standard o su supporti speciali appositamente dimensionati per resistere alle sollecitazioni massime indotte in caso di caduta. Deve essere posto tra 3 e 15m dagli elementi di partenza o intermedi che lo precedono o seguono.

Materiale: acciaio inox AISI 304; rotella centrale in lega d'alluminio
Dimensioni: ø125 x 60mm
Fissaggio: 4 viti automaschianti TE 6,3x45mm in acciaio inox con guarnizione EPDM ø 16mm
Peso: 0,95 Kg

Used to carry out horizontal changes of direction and fixed on standard or special supports that have been specially sized to withstand maximum stress induced in the event of a fall. Must be set at no less than 3 and no more than 15 m from starting/middle components that precede/follow them.

Material: AISI 304 stainless steel, aluminium alloy central wheel
Dimensions: ø125 x 60 mm
Mounting: 4 self tapping 6.3X45 mm stainless steel hex head screws provided with EPDM sheath Ø 16.
Weight: 0,950 Kg

Linea vita - **Easy Solution**.

Art. **CA00**

Cartello identificativo obbligatorio universale.
Mandatory universal identification sign.

Il cartello identificativo deve essere affisso in prossimità dell'accesso al sistema e riportare le seguenti informazioni:
- modello,
- numero di piombo,
- produttore,
- installatore,
- rivenditore,
- data di entrata in servizio

Materiale: Alluminio serigrafato
Dimensioni: 150x210 mm.

The identification sign must be affixed near system access and must contain the following information:
- model
- seal number
- manufacturer
- installer
- reseller
- date of entry into service

Material: screen printed aluminium
Dimensions: 150x210 mm

Art. **C35**

Piombo identificatore.
Identification seal.

Il piombo identificatore è contrassegnato da un numero seriale che deve essere riportato su ogni documento che accompagna il sistema e sul cartello identificativo. Il cavetto di chiusura, una volta bloccato nel corpo del piombo, non può più essere rimosso.

Materiale: corpo in alluminio; cavetto in acciaio inox
Finitura: verniciato blu con numero serigrafato.

The identification seal is marked with a serial number that must be entered on each document accompanying the system and on the identification sign. The cable closure, once locked in the body of the seal, can't be removed.

Material: aluminium body, stainless steel cable
Finish: coated blue with screen printed number

Art. **ES-UNIVERSAL**

Supporto standard a base universale.
Universal base post.

Si utilizza come supporto per gli elementi d'estremità e intermedi (nei kit ES KIT 30 e ES KIT 45) in configurazione rettilinea. E' composto da due estrusioni in alluminio unite tramite bulloneria in acciaio inox.

Materiale: alluminio lega 7003
Finitura: naturale
Dimensioni base: 205x295mm
Dimensioni torre: 70x70x420mm
Diam fori: 18mm
Altezza totale: 455mm
Fissaggio: 4 barre filettate in acciaio inox M16x175mm con dado e rondella e resina bi-componente.
Peso: 4,8Kg

Used as a support for end and middle components in the ES KIT 30 in straight configurations. Composed of two aluminium extrusions joined by stainless steel nuts and bolts.

Material: aluminium alloy 7003
Finish: natural
Base dimensions: 205x295 mm
Tower dimensions: 70x70x420 mm
Hole diam: 18 mm
Total height: 455 mm
Mounting: 4 stainless steel M16x175 mm threaded rods with nut and washer and dual-component resin
Weight: 4.8Kg

Easy Solution - Life lines.

Art. ESR-UNIVERSAL

Supporto standard rinforzato a base universale per elementi di rinvio d'angolo.
Universal reinforced corner base.

Si utilizza come supporto per gli elementi di rinvio d'angolo in caso di cambi di direzioni orizzontali. E' composto da due estrusioni in alluminio unite tramite bulloneria in acciaio inox. La base è rinforzata con delle vele laterali per resistre alle sollecitazioni massime indotte in caso di caduta.

Materiale: alluminio lega 7003
Finitura: naturale
Dimensioni base: 205x295mm
Dimensioni torre: 70x70x420mm
Diam fori: 18mm
Altezza totale: 455mm
Fissaggio: 4 barre filettate in acciaio inox M16x175mm con dado e rondella e resina bi-componente.
Peso: 6,5Kg

Used as a support for corner transmission elements in the event of horizontal changements of direction. Composed of two aluminium extrusions joined by stainless steel nuts and bolts. The base is reinforced to withstand maximum stress induced in the event of a fall

Material: aluminium alloy 7003
Finish: natural
Base dimensions: 205x295 mm
Tower dimensions: 70x70x420 mm
Hole diam: 18 mm
Total height: 455 mm
Mounting: 4 stainless steel M16x175 mm threaded bars with nut and washer and dual-component resin
Weight: 6.5 Kg

Art. ES-BP

Supporto standard a base piatta.
Standard flat post base.

Si utilizza come supporto per tutti gli elementi della linea Easy Solution. E' composto da una torre in alluminio, unita ad una base in acciaio inox mediante un perno sempre in acciaio inox bloccato tramite un anello seeger.

Materiale: torre in alluminio lega 7003; base in acciaio inox AISI 304
Finitura: torre naturale; base verniciatura RAL 7038
Dimensioni base: 240x240x210mm
Dimensioni torre: 70x70x445mm
Diam fori: 18mm
Altezza totale: 455mm
Fissaggio: 4 barre filettate in acciaio inox M16x175mm con dado e rondella e resina bi-componente.
Peso: 8,5Kg

Used as a support for all Easy Solution line components. Made of an aluminium tower joined to a stainless steel base with a stainless steel pin locked by a seeger ring.

Material: aluminium alloy 7003 tower, stainless steel AISI 304 base
Finish: natural tower, RAL 7038 painted base
Base dimensions: 240x240x210 mm
Tower dimensions: 70x70x445 mm
Hole diam: 18 mm
Total height: 455 mm
Mounting: 4 stainless steel M16x175 mm threaded bars with nut and washer and dual-component resin
Weight: 8.5 Kg

Art. ES-BI

Supporto standard a base a capanna.
Standard gable post base.

Si utilizza come supporto per tutti gli elementi della linea Easy Solution. E' composto da una torre in alluminio, unita ad una base a capanna in acciaio inox mediante un perno sempre in acciaio inox bloccato tramite un anello seeger.

Materiale: torre in alluminio lega 7003; base in acciaio inox AISI 304
Finitura: torre naturale; base verniciatura RAL 7038
Dimensioni base: 250x300x250mm - incl. 30%
Dimensioni torre: 70x70x445mm
Diam fori: 18mm
Altezza totale: 455mm
Fissaggio: 4 barre filettate in acciaio inox M16x175mm con dado e rondella e resina bi-componente.
Peso: 10Kg

Used as a support for all Easy Solution line components. Made of an aluminium tower joined to a stainless steel ridge base with a stainless steel pin locked by a seeger ring.

Material: aluminium alloy 7003 tower, stainless steel AISI 304 base
Finish: natural tower, RAL 7038 painted base
Base dimensions: 250x300x250 mm - incl. 30%
Tower dimensions: 70x70x445 mm
Hole diam: 18 mm
Total height: 455 mm
Mounting: 4 stainless steel M16x175 mm threaded bars with nut and washer and dual-component resin
Weight: 10 Kg

Linea vita - **Easy Solution**.

Art. ES-SP

Supporto a parete.
Wall support.

Si utilizza per il fissaggio di tutti gli elementi della linea Easy Solution su pareti, volumi tecnici o in presenza di angoli interni. E' composto da una torre in alluminio unita al supporto in acciaio inox mediante viti in acciaio inox.

Materiale: torre in alluminio lega 7003; base in acciaio inox AISI 304
Finitura: torre naturale; base verniciatura RAL 7038
Dimensioni: 180x200x160mm
Diam fori: 18mm
Fissaggio: 3 barre filettate in acciaio inox M16x175mm con dado e rondella e resina bi-componente.
Peso: 5,0Kg

Used for fastening all Easy Solution line components on walls, structural elements or in the presence of internal corners. Made of an aluminium tower joined to a stainless steel support by means of stainless steel screws.

Material: aluminium alloy 7003 tower, stainless steel AISI 304 base
Finish: natural tower, RAL 7038 painted base
Dimensions: 180x200x160 mm
Hole diam: 18 mm
Mounting: 3 stainless steel M16x175 mm threaded bars with nut and washer and dual-component resin
Weight: 5.0 Kg

Art. ATLANTE 100G-KIT

Adattatore per supporti ES-UNIVERSAL.
ES-UNIVERSAL support adapter.

Adattatore per supporti ES-UNIVERSAL per tetti in legno con orditura dei travetti posti in appoggio sulla trave di colmo. L'adattatore garantisce un fissaggio su quattro travetti.

Materiale: acciaio inox AISI 304
Finitura: Naturale
Dimensioni: 1000x460mm
Fissaggio: 4 barre filettate in acciaio inox M16x175mm e resina bi-componente

Adapter for ES-UNIVERSAL supports, for wooden roofs with beam warping resting on ridge beams. The Atlante adapter guarantees fastening on four beams.

Material: AISI 304 stainless steel
Finish: Natural
Dimensions: 1000x460 mm
Mounting: 4 stainless steel M16x175 mm threaded bars and dual-component resin.

Art. CP-ES UNIVERSAL

Contropiastra per supporti ES-UNIVERSAL.
Backplate for ES-UNIVERSAL.

La contro piastra CP-ES-UNIVERSAL è studiata per l'applicazione con i supporti ES- e ESR-UNIVERSAL. La contropiastra è utile nei casi di necessità di impacchettamento del supporto con la sottostruttura esistente.

Materiale: acciaio inox AISI 304
Finitura: Naturale
Dimensioni: 300x200x10 mm
Fissaggio: barre inox filettate M16 con dadi e rondelle inox

The CP-ES-UNIVERSAL backplate has been designed for ES- and ESR-UNIVERSAL supports application. The backplate is useful whenever coupling with the existing sub-structure is necessary.

Material: AISI 304 stainless steel
Finish: Natural
Dimensions: 300x200x10 mm
Mounting: stainless steel M16 threaded bars with stainless steel nuts and washers

Easy Solution - Life lines.

Art. CP-ES-BP

Contropiastra per supporti ES-BP.
Backplate for ES-BP.

La contro piastra CP-ES-BP è studiata per l'applicazione con i supporti ES- BP. La contropiastra è utile nei casi di necessità di impacchettamento del supporto con la sottostruttura esistente.

Materiale: acciaio inox AISI 304
Finitura: Naturale
Dimensioni: 240x240x10 mm
Fissaggio: barre inox filettate M16 con dadi e rondelle inox

The CP-ES-BP backplate has been designed for ES-BP supports application. The backplate is useful whenever coupling the support with the existing sub-structure is necessary.

Material: AISI 304 stainless steel
Finish: Natural
Dimensions: 240x240x10 mm
Mounting: stainless steel M16 threaded bars with stainless steel nuts and washers

Art. RBS-345MX

Resina vinilestere bicomponente.
Dual-component vinylester resin.

La resina vinilestere bi-componente ad alte prestazioni e rapido indurimento è utilizzata nell'inserimento di barre filettate direttamente in strutture in CLS, mattoni forati e pieni, pietra compatta e legno lamellare. Per i dati tecnici e la modalità di utilizzo consultare la scheda tecnica del prodotto.

Composizione: vinilestere senza stirene con benzoil perossido come attivatore
Contenuto: 345ml a cartuccia

The high performance, rapid hardening dual-component vinylester resin is used for inserting threaded rods directly into concrete structures, hollow or full bricks, compact stone and laminated wood. For the technical data and instructions refer to the datasheet of the product.

Composition: vinylester without styrene with benzoyl peroxide as activator
Contents: 345ml cartridge

Art. BARRA12x160

Kit di fissaggio M12.
M12 mounting kit.

I fissaggi M12 servono per ancorare i supporti secondo le rispettive geometrie alla struttura portante della copertura, sia essa in conglomerato cementizio armato, legno o acciaio. Possono essere inseriti direttamente nella copertura con resina vinilestere bicomponente o con contropiastre.

Composizione: barra filettata 12x160mm, rondella grower e dado
Materiale: acciaio A4-70
Serraggio: 70 Nm

The M12 threaded rods are used to anchor the supports according to the respective geometries of the bearing roof structure, whether it is in reinforced concrete, wood, or steel. These can be inserted directly in the roof with dual-component vinylester resin or by using backplates.

Composition: 12x160 mm threaded bar, grower washer and nut
Material: steel A4-70
Tightening: 70 Nm

Linea vita - **Easy Solution**.

Art. **BARRA16x175**

Kit di fissaggio M16.
M16 mounting kit.

I fissaggi M16 servono per ancorare i supporti secondo le rispettive geometrie alla struttura portante della copertura, sia essa in conglomerato cementizio armato, legno o acciaio. Possono essere inseriti direttamente nella copertura con resina vinilestere bicomponente o con contropiastre.

Composizione: barra filettata 16x175mm, rondella grower e dado
Materiale: acciaio A4-70
Serraggio: 170 Nm

The M12 threaded rods are used to anchor the supports according to the respective geometries of the bearing roof structure, whether it is in reinforced concrete, wood, or steel. They can be inserted directly in the roof with dual-component vinylester resin or by using backplates.

Composition: 16x175 mm threaded bar, grower washer and nut
Material: steel A4-70
Tightening: 70 Nm

Linea vita Diasafe® Diasafe® life line

Deformable life line for
roof gardens.
Linea vita deformabile
per **tetti verdi**.

GENESI
ITALIA

Diasafe® Life line

Type C Anchor device.

Anchor device on flexible cable suitable for installation of green roofs.

The Diasafe® flexible safety rope life line is an anchor device for roof garden safety, complying with EN 795:2012 Type C technical standards.

It mounts on ballasts placed on the roof and resting on a geotextile mat installed before the garden construction.The weight of the topsoil will keep supports in place and provide the necessary strength, enabling the line to withstand the forces generetaed by an operator fall.

Supports have a steel base and a deformable plastic material body that keeps the line cord to a height of about 42cm (from the supports base).

The life line Diasafe® can be installed on flat or tilted (less than 5°) roofs and it is approved for use by a single operator at a time and must undergo annual review.

Linea vita **Diasafe®**

Dispositivo di ancoraggio di Tipo C.

Dispositivo di ancoraggio su fune flessibile adatta all'installazione su coperture verdi.

La linea vita Diasafe® è una dispositivo di ancoraggio su fune flessibile, studiato per l'installazione su coperture verdi e conforme alla norma tecnica EN 795:2012 tipo C.

Si monta su corpi morti da posizionare in copertura in appoggio su un tappeto geotessile, prima della realizzazione del giardino: il peso del terriccio manterrà in posizione i supporti e fornirà la resistenza necessaria per consentire alla linea di resistere alla caduta di un operatore.

I supporti sono composti da una base in acciaio e un corpo deformabile in materiale plastico che mantiene il cavo ad un'altezza di circa 42cm (dalla base del supporto).

La linea vita Diasafe® può essere installata su coperture piane o con un'inclinazione massima di 5°, è omologata per 1 operatore ed è soggetta a revisione annuale.

Diasafe® Life line.

Art. LDF008

Supporto a corpo morto.
Mooring support.

Si utilizza in appoggio sul telo geotessile e consente il fissaggio di tutti gli elementi che compongono la linea.

Materiale: base in acciaio inox. Corpo conico in materiale plastico
Dimensioni: 300x300x32cm

It rests on the geotextile mat and allows the fixing of all the elements that make up the line.

Material: stainless steel base. Conical body in plastic material
Dimensions: 300x300x32cm

Art. LDF012

Boccola d'estremità.
End bush.

Si posiziona all'estremità esterna del Green Anchorage in corrispondenza delle estremità della linea vita.

It is positioned at the outer ends of the Green Anchorage and retains the life line cable.

Art. LDF014

Ancoraggio Green.
Green anchorage.

Si utilizza per fissare il cavo sul supporto LDF008.

It is used to secure the cable on the support LDF008.

Linea vita **Diasafe®**.

Art. **LDV006**

Cavo in acciaio inox.
Stainless steel cable.

Il cavo in acciaio inox semirigido consente l'ancoraggio dell'operatore alla linea vita e il movimento in sicurezza lungo tutto il suo percorso.

Materiale: acciaio inox AISI 316
Dimensioni: ø 8 mm, 7 trefoli da 7 fili
Resistenza: > 40 Kn
Peso:0,300 Kg/mt

The semi-rigid stainless steel cable allows the operator to anchor to the life line and move safely along its path.

Material: AISI 316 stainless steel
Dimensions: ø 8 mm, 7 strands of 7 wires
Resistance: > 40 Kn
Weight: 0,30 Kg/m

Art. **CA00**

Cartello identificativo obbligatorio universale.
Mandatory universal identification sign.

Il cartello identificativo deve essere affisso in prossimità dell'accesso al sistema e riportare le seguenti informazioni:
- modello,
- numero di piombo,
- produttore,
- installatore,
- rivenditore,
- data di entrata in servizio

Materiale: Alluminio serigrafato
Dimensioni: 150x210 mm.

The identification sign must be affixed near system access and must contain the following information:
- model
- seal number
- manufacturer
- installer
- reseller
- date of entry into service

Material: screen printed aluminium
Dimensions: 150x210 mm

Art. **C35**

Piombo identificatore.
Identification seal.

Il piombo identificatore è contrassegnato da un numero seriale che deve essere riportato su ogni documento che accompagna il sistema e sul cartello identificativo. Il cavetto di chiusura, una volta bloccato nel corpo del piombo, non può più essere rimosso.

Materiale: corpo in alluminio; cavetto in acciaio inox
Finitura: verniciato blu con numero serigrafato.

The identification seal is marked with a serial number that must be entered on each document accompanying the system and on the identification sign. The cable closure, once locked in the body of the seal, can't be removed.

Material: aluminium body, stainless steel cable
Finish: coated blue with screen printed number

Anodised aluminium deformable rails.
Binario deformabile in alluminio anodizzato.

CONFORME ALLA NORMA EN 795:2012

Product Video Video Prodotto

Product Sheet Scheda Prodotto

GENESI ITALIA

Securail® Rails

Rail anchoring device complying with EN 795:1996 Type D.

Suitable rail for works at height, characterised by limited clearance distances.

Securail® is a anchor rail device suitable for works at height where it is necessary to eliminate the deflection arrow due to a reduced clearance distance. Complying with EN 795:2012 type D standard and CEN/TS 16415:2013 technical specification. Particularly suitable inside industrial environments like overhead crane, runways or under hangars and roofs.

The devices is made of an aluminium extruded profile fastened to the floor, wall or ceiling with special brackets set every 3 metres.

Securail® allows anchorage of 4 operators with a maximum of 2 per span, equipped with a trolley connected to their own PPE. The device is covered by a 10-year guarantee it must undergo periodic maintenance (at least 1 time per year) and special maintenance in the event of an operator fall.

Binario **Securail®**

Dispositivo di ancoraggio a rotaia conforme alla EN 795:1996 tipo D.

Rotaia adatta per lavori in quota caratterizzati da limitati tiranti d'aria.

Securail® è un dispositivo di ancoraggio a rotaia idoneo ai lavori in quota dove è necessario eliminare la freccia d'inflessione a causa della presenza di tiranti d'aria ridotti e rispondente alla norma tecnica EN 795:2012 tipo D e alla specifica tecnica CEN/TS 16415:2013. E' particolarmente indicato per l'utilizzo all'interno di ambiti industriali, come ad esempio sulle vie di corsa dei carroponti, oppure sotto hangar e tettoie.

Il dispositivo è costituito da un profilo d'alluminio estruso da fissare, tramite apposite staffe posizionate ogni 3 metri, a parete, a soffitto oppure a pavimento.

Il binario Securail® consente l'ancoraggio di 4 operatori, con un massimo di 2 per campata, equipaggiati di un carrello di scorrimento attraverso il quale connettono i propri DPI. Il dispositivo è garantito 10 anni e deve essere sottoposto a manutenzione ordinaria periodica (intervallo massimo 1 anno) e straordinaria, in caso di caduta dell'operatore.

Securail® - Rails

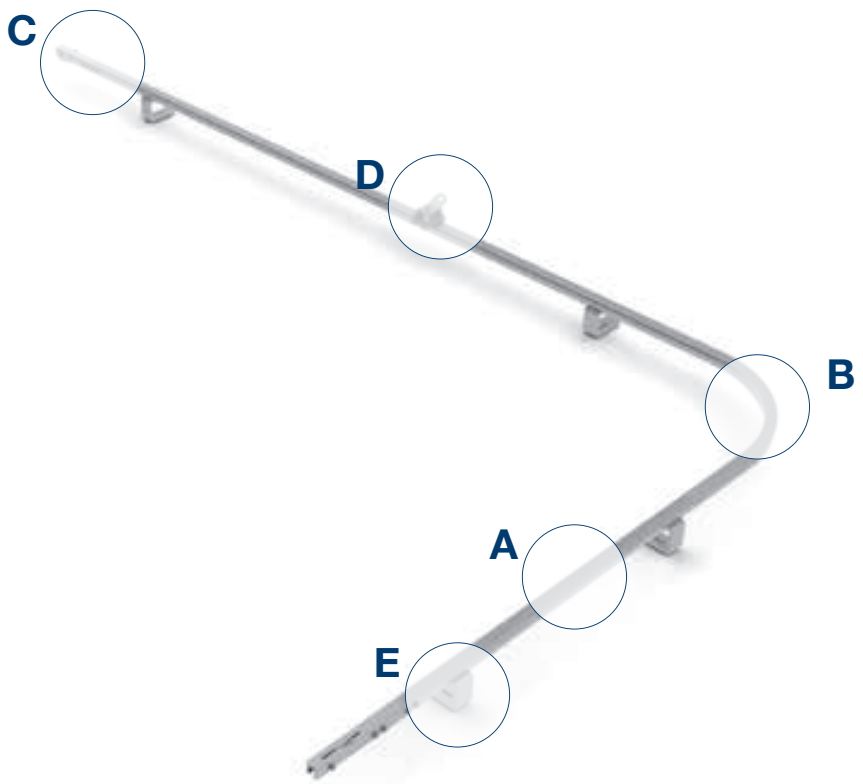

A Art. RHF001

Binario.
Rail.

B Art. RHF003

Curva dx/sx.
Right/left elbow.

B Art. RHF004

Curva parete/soffitto.
Wall/ceiling elbow.

Binario - **Securail®**.

C Art. RHF021

Fermo mobile per navetta.
Mobile trolley stop.

C Art. RHF008

Fermo fisso per navetta.
Fixed trolley stop.

D Art. RHF011

Carrello a pavimento.
Floor trolley.

D Art. RHF012

Carrello a soffitto.
Ceiling trolley.

D Art. RHF015

Carrello a parete per dispositivo retrattile.
Wall trolley for retractable device.

E Art. LDV023

Piastra di fissaggio su lamiera grecata.
Mounting plate for corrugated sheet.

E Art. RHF016

Staffa di fissaggio a muro.
Wall mounting bracket.

E Art. RHF017

Fissaggio a soffitto o a pavimento.
Ceiling or floor mounting.

Securail® - Rails

Art. RHF001

Binario.
Rail.

È l'elemento fondamentale dell'impianto e deve essere fissato alla struttura ricettiva mediante gli appositi supporti alloggiati nella parte posteriore. L'estrusione presenta due scanalature che fungono da rotaie per i carrelli di scorrimento grazie ai quali l'operatore si connette all'impianto.

Materiale: estrusione in lega di alluminio 6060 T6
Finitura: Anodizzato con possibilità di verniciatura al RAL desiderato.
Dimensioni: sezione 31x31 mm - Lunghezza: 3 o 6m
Fissaggio: ogni 3m, utilizzando il rinforzo art. RHF002 l'interasse aumenta fino a 5m.
Peso: 1,40 Kg/m

it is the main system component, fastens to the structure using the appropriate supports housed backside of the rail. The extrusion has two grooves that serve as rails for the sliding trolleys through which the operator connects to the system.

Material: extrusion of aluminium alloy 6060 T6
Finish: Anodised with the possibility of painting with a desired RAL.
Dimensions: 31x31 mm section - Length: 3 or 6m
Mounting: every 3 m; using reinforcement art. RHF002 the wheelbase increases to 5 m.
Weight: 1.40 Kg/m

Art. RHF002

Croce di rinforzo.
Cross brace.

Si utilizza per irrigidire il profilo della rotaia e consente di portare a 5 m l'interasse dei fissaggi del binario RHF001.

Materiale: estrusione in lega di alluminio 6060 T6
Finitura: Naturale
Dimensioni: profilo a croce 22x20,50 mm - sp. 10mm – verghe da 3 mt
Fissaggio: 2 viti TCEI M6x50 agli estremi
Peso: 6,72 Kg/mt

Used to stiffen the rail profile and allow the wheelbase of rail fastenings RHF001 to be brought to 5 m.

Material: extrusion of aluminium alloy 6060 T6
Finish: Natural
Dimensions: cross profile 22x20.50 mm - th. 10 mm – 3 m rods
Mounting: 2 M6x50 socket head screws at ends
Weight: 6.72 Kg/m

Art. RHF003

Curva dx/sx.
Right/left elbow.

Si utilizza per effettuare cambi di direzione orizzontali, mantenendo la continuità del binario.

Materiale: estrusione in lega di alluminio 6060 T6
Finitura: Anodizzato con possibilità di verniciatura al RAL desiderato.
Dimensioni: 31x31mm
Raggio minimo di curvatura 330mm
Fissaggio: 2 supporti alle estremità
Peso 0,800 kg

Used to perform horizontal direction changes, maintaining rail continuity.

Material: extrusion of aluminium alloy 6060 T6
Finish: Anodised with the possibility of painting with a desired RAL.
Dimensions: 31x31 mm
Minimum curve radius 330 mm
Mounting: 2 end supports
Weight 0.800 kg

Binario - **Securail®**.

Art. **RHF004**

Curva parete/soffitto.
Wall/ceiling elbow.

Si utilizza per effettuare cambi di direzione verticali, mantenendo la continuità del binario.

Materiale: alluminio Al Mg Si 0,5
Finitura: Anodizzato con possibilità di verniciatura al RAL desiderato.
Dimensioni: 31x31mm
Raggio minimo di curvatura 330mm
Fissaggio: 2 supporti alle estremità
Peso 0,800 kg

Used to perform vertical direction changes, maintaining rail continuity.

Material: extrusion of aluminium alloy 6060 T6-
Finish: Anodised with the possibility of painting with a desired RAL.
Dimensions: 31x31 mm
Minimum curve radius 330 mm
Mounting: 2 end supports
Weight 0.800 kg

Art. **RHF021**

Fermo mobile per carrello.
Mobile trolley stop.

Si utilizza per impedire l'uscita accidentale del carrello di scorrimento e consentirne l'ingresso su binario. Si installa alla estremità inferiore inserendo il profilo a croce nell'anima del binario. Il fermo mobile RHF021 è dotato di molla di chiusura.

Materiale: alluminio anodizzato 6060T6
Finitura: Anodizzato con possibilità di verniciatura al RAL desiderato.
Lunghezza: 250mm
Fissaggio: 4 viti M6x50
Peso: 0,54 Kg

Used to prevent accidental slider trolley release and allow rail entry. Installed on an end by inserting the cross profile into the centre of the rail. RHF021 mobile stops are equipped with closure spring.

Material: anodised aluminium 6060T6
Finish: Anodised with the possibility of painting with a desired RAL.
Length: 250mm
Mounting: 4 M6x50 screws
Weight: 0.54 Kg

Art. **RHF008**

Fermo fisso per carrello.
Fixed trolley stop.

Si utilizza per impedire l'uscita accidentale del carrello di scorrimento. Si installa all'estremità superiore, posizionando il fermo sulla parte posteriore del binario. L'utilizzo di due blocchi impedisce la rimozione della navetta dal binario.

Materiale: alluminio anodizzato 6060T6
Finitura: Anodizzato con possibilità di verniciatura al RAL desiderato.
Lunghezza: 250mm
Fissaggio: 4 viti M6x50
Peso: 0,54 Kg

Used to prevent accidental slider trolley release. Installed to the upper end, placing the latch on the rear of the rail. The use of two elements prevents from removing the trolley from the rail.

Material: anodised aluminium 6060T6
Finish: Anodised with the possibility of painting with a desired RAL.
Length: 250mm
Mounting: 4 M6x50 screws
Weight: 0.54 Kg

Securail® - Rails

Art. RHF005

Fissaggio a croce.
Cross-mounting.

Il fissaggio a croce garantisce l'ancoraggio del binario ai supporti.
Si inserisce nella parte cava dell'estrusione del binario e consente il sostegno dello stesso alle staffe di fissaggio.

Materiale: alluminio.
Dimensioni: 20x20.50x 50mm
Fissaggio: 1 vite TE M10 x 30mm inox con rondella grower
Peso: 0,07 Kg

Cross-mounting guarantees the rail attachement to the structure.
Slided into the hollow part of the rail extrusion it allows its connection to the mounting brackets.

Material: aluminium.
Dimensions: 20x20.50x 50mm
Mounting: 1 M10 x 30mm TE screw with grower washer
Weight: 0.07 Kg

Art. RHF006

Elemento di giunzione.
Junction piece.

L'elemento di giunzione viene impiegato per collegare due tratti consecutivi del binario. È ricavato da una estrusione d'alluminio con sezione a croce che viene innestata all'interno della sezione cava del binario. Si fissa tramite le viti di bloccaggio.

Materiale: alluminio anodizzato 6060 T6
Finitura: naturale.
Dimensioni: 22x20.50x100 mm
Fissaggio: 4 viti TCEI M6x50 e dadi autobloccanti
Peso: 0,12 Kg

The junction piece is used to connect two consecutive rail sections by engaging it inside the hollow section of the rail and fastened using locking screws.
It is obtained from an aluminium cross-section extrusion.
Material: anodised aluminium 6060 T6
Finish: natural.
Dimensions: 22x20.50x100 mm
Mounting: 4 M6x50 socket head screws and self-locking nut
Weight: 0.12 Kg

Art. RHF009

Sezione di entrata-uscita.
Entry-exit section.

Si utilizza per inserire o rimuovere il carrello dal binario in un determinato punto oppure quando l'impianto forma un circuito chiuso. È dotato di una porzione di binario girevole di 30° che consente di liberare il carrello.

Materiale: alluminio
Finitura: Anodizzato con possibilità di verniciatura al RAL desiderato.
Dimensioni: ingombro 400x90x40 mm
Fissaggio: Tramite due viti TCEI M6x40 per ciascun lato di innesto
Peso: 1,35 kg

Used to insert or remove the trolley from the rail at a given point when the system forms a closed loop. Equipped with a 30° rotating rail portion allowing the trolley to be freed.

Material: aluminium
Finish: Anodised with the possibility of painting with a desired RAL.
Dimensions: overall 400x90x40 mm
Mounting: By means of two M6x40 socket head screws for each engagement side
Weight: 1.35 kg

Binario - **Securail®**.

Art. **RHF010**

Incrocio per binario.
Rail crossing.

Si utilizza per effettuare un cambio di direzione di 90° consentendo all'operatore di rimanere sempre ancorato alla stessa navetta. Trova naturale applicazione negli impianti con più binari, ove essi si incrociano.

Materiale: alluminio
Finitura: Anodizzato con possibilità di verniciatura al RAL desiderato.
Dimensioni: ingombro 240x240x40 mm
Fissaggio: Tramite una vite TCEI M6x40 per ciascun lato di innesto, tramite elemento a croce in dotazione
Peso: 1,70 kg

Used to perform 90° direction changements, allowing the operator to stay anchored to the same trolley. Easily applied to systems with multiple rails crossing each other.

Material: aluminium
Finish: Anodised with the possibility of painting with a desired RAL.
Dimensions: overall 240x240x40 mm
Mounting: By means of one M6x40 socket head screw for each engagement side by means of the provided cross component.
Weight: 1.70 kg

Art. **RHF016**

Staffa di fissaggio a parete.
Wall mounting bracket.

Si utilizzano per fissare il binario Securail® sulla struttura ricettiva e sono appositamente studiate e testate con l'intero impianto. La staffa è integrata di fissaggio a croce RHF005.

Materiale: acciaio inox AISI 304L.
Dimensioni: 145x50x35 mm. Spessore 8 mm.
Fissaggio: 1 barra filettata M12 e resina bi-componente
Peso: 0,43 Kg.

Used for fastening Securail® to the receiving structure and especially studied, tested and certified with the entire system. The bracket is equipped with cross-mounting RHF005.

Material: AISI 304L stainless steel.
Finish: natural.
Dimensions: 145x50x35 mm. Thickness 8 mm
Mounting: 1 M12 threaded bar and dual-component resin
Weight: 0.43 Kg

Art. **RHF017**

Staffa di fissaggio a soffitto o a pavimento.
Ceiling or floor mounting bracket.

Si utilizza per effettuare il fissaggio della rotaia sulla struttura ricettiva. E' dotata di elemento a croce per innesto nell'anima del binario RHF001.

Materiale: acciaio inox AISI304
Finitura: Naturale
Fissaggio: 1 barra filettata inox M12x160 e resina bi-componente
Peso: 0,58 Kg

Used for fastening Securail® to the receiving structure. The bracket is equipped with cross-mounting RHF005.

Material: AISI 304 stainless steel
Finish: Natural
Mounting: 1 M12x160 stainless steel threaded bar
Weight: 0.58 Kg

Securail® - Rails

Art. **LDV023**

Piastra per lamiera grecata.
Plate for corrugated sheets.

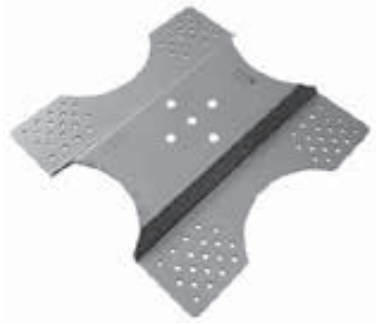

Le piastre per lamiera grecata sono componenti speciali calcolati e testati con l'intera linea direttamente dal produttore da utilizzare su lamiere grecate in acciaio con spessore superiore ai 6/10, o alluminio di spessore almeno 10/10. Servono a sopportare i carichi che si sviluppano sugli elementi della linea in caso di intervento. La piastra è adattabile a diversi passi della greca e si fissa utilizzando una speciale guaina adesiva impermeabilizzante, posta tra la piastra e la copetura per salvaguardarne l'impermeabilità.

Materiale: acciaio inox AISI 304
Dimensioni: 358 x 360 x 30mm
Interasse fissaggi: da 210 a 330mm
Fissaggio: 16 viti speciali e guaina isolante adesiva
Peso: 2,00 Kg

The crimped sheets plate is a special component: calculated, tested and certified with the entire system directly by the manufacturer for use on steel sheets with thickness over 6/10 or for aluminium with thickness of at least 10/10. Withstanding the loads that occur on system components in the event of a fall. Plates are adaptable to different corrugation wave peaks distances and are fixed using a special adhesive waterproofing sheath, placed between the plate and the coverage to safeguard its water resistance.

Material: 304 stainless steel
Dimensions: 358 x 360 x 30 mm
Mounting wheelbase: from 210 to 330 mm
Mounting: 16 special screws with double-sided adhesive mastic strips
Weight: 2.00 Kg

Art. **RHF011**

Carrello a pavimento.
Floor trolley.

Il carrello a pavimento scorre lungo il binario grazie alle rotelle e consente l'aggancio dell'operatore tramite il gancio ad anello. L'inserimento avviene da un lato dell'impianto prima di posizionare il fermo fisso RHF008 oppure tramite il fermo mobile RHF021. Il dispositivo è l'elemento fondamentale per l'utilizzo dell'impianto a binario.

Materiale: acciaio inox AISI 304 e alluminio
Finitura: Naturale
Dimensioni: 80x70x45 mm
Peso: 0,42 Kg

The floor trolley slides along the rail thanks to its wheels and allows a single operator to attach to its ring hook. Insertion of trolley is done on the side of the system before positioning the fixed stop RHF008 or with the mobile stop RHF021. This device is an essential element for the rail system use.

Material: AISI 304 stainless steel and aluminium
Finish: Natural
Dimensions: 80x70x45 mm
Weight: 0.42 Kg

Art. **RHF012**

Carrello a soffitto.
Ceiling trolley.

Il carrello a soffitto scorre lungo il binario grazie alle rotelle e consente l'aggancio dell'operatore tramite il gancio ad anello. L'inserimento avviene da un lato dell'impianto prima di posizionare il fermo fisso RHF008 oppure tramite il fermo mobile RHF021. Il dispositivo è l'elemento fondamentale per l'utilizzo dell'impianto a binario.

Materiale: acciaio inox AISI 304 e alluminio
Finitura: Naturale
Dimensioni: 80x70x45 mm
Peso: 0,43 Kg

The ceiling trolley slides along the rail thanks to the wheels and allows a single operator to attach to its ring hook. Insertion of trolley is done on the side of the system before positioning the fixed stop RHF008 or with the mobile stop RHF021. This device is an essential element for the rail system use.

Material: AISI 304 stainless steel and aluminium
Finish: Natural
Dimensions: 80x70x45 mm
Weight: 0.43 Kg

Binario - **Securail®**.

Art. **RHF015**

Carrello a parete per dispositivo retrattile.
Wall trolley for retractable device.

Il carrello a parete per dispositivo retrattile scorre lungo il binario grazie alle rotelle e consente l'aggancio dell'operatore tramite il gancio ad anello. L'inserimento avviene da un lato dell'impianto prima di posizionare il fermo fisso RHF008 oppure tramite il fermo mobile RHF021. Il dispositivo è l'elemento fondamentale per l'utilizzo dell'impianto a binario.

Materiale: acciaio inox AISI 304 e alluminio
Finitura: Naturale
Dimensioni: 80x70x45 mm
Peso: 0,45 Kg

The wall trolley for retractable devices slides along the rail thanks to the wheels and allows a single operator to attach to its ring hook. Insertion of trolley is done on the side of the system before positioning the fixed stop RHF008 or with the mobile stop RHF021. This device is an essential element for the rail system use.

Material: AISI 304 stainless steel and aluminium
Finish: Natural
Dimensions: 80x70x45 mm
Weight: 0.45 Kg

Art. **CA00**

Cartello identificativo obbligatorio universale.
Mandatory universal identification sign.

Il cartello identificativo deve essere affisso in prossimità dell'accesso al sistema e riportare le seguenti informazioni:
- modello,
- numero di piombo,
- produttore,
- installatore,
- rivenditore,
- data di entrata in servizio

Materiale: Alluminio serigrafato
Dimensioni: 150x210 mm.

The identification sign must be affixed near system access and must contain the following information:
- model
- seal number
- manufacturer
- installer
- reseller
- date of entry into service

Material: screen printed aluminium
Dimensions: 150x210 mm

Art. **C35**

Piombo identificatore.
Identification seal.

Il piombo identificatore è contrassegnato da un numero seriale che deve essere riportato su ogni documento che accompagna il sistema e sul cartello identificativo. Il cavetto di chiusura, una volta bloccato nel corpo del piombo, non può più essere rimosso.

Materiale: corpo in alluminio; cavetto in acciaio inox
Finitura: verniciato blu con numero serigrafato.

The identification seal is marked with a serial number that must be entered on each document accompanying the system and on the identification sign. The cable closure, once locked in the body of the seal, can't be removed.

Material: aluminium body, stainless steel cable
Finish: coated blue with screen printed number

Securail® - Rails

GENESI
ITALIA

Securail® - Rails

ATEX approved.
Omologazione **ATEX**.

CONFORME ALLA NORMA EN 795:2012

Product Video Video Prodotto

Product Sheet Scheda Prodotto

GENESI
ITALIA

Safeaccess® Rails

Rail anchoring device EN 795:1996 class D complying.

Suitable for suspended works and lifting platforms.

Safeaccess® rails are versatile fall arrest systems using different trolley or caging, to be part of a fall arrest or restraint system, or to sustain absailnig works, or platfrorms for one or two operators.

Safeaccess® is an extruded aluminium alloy profile that ensures the light weight of the product, prevents corrosion, ensures weathering resistance and adequate mechanical strength for its various possible uses.

The rail is installed by mounting ceiling or wall supports to the structure. When used as a fall arrest system the operator connects his PPE to the high sliding trolley.

When used for suspended works, mounting brackets are to be positioned every 6 m and the system is approved for 3 operators simultaneously; while, when used with platforms, the distance between supports is reduced to 3 m.

The anchor device complies with different technical standards, according to its different applications: EN 795:2012 Type D, as a device against falls from heights for suspended works; with EN 1808 “Suspended platforms at varying levels” for use with lifting cages. It also complies with Atex criteria for use in explosive environments, as per TUV certification in compliance with Directive 94/9/EC and with standards EN 13463-5:2007, EN 13463-1:2009 class II cat.2. It can also be used in zone 1 for powder-based and gas-based explosive atmospheres (group IIA, IIB, IIC).

Binario **Safeaccess®**

Dispositivo di ancoraggio a rotaia conforme alla EN 795:1996 classe D.

Rotaia adatta per lavori in quota, in sospensione, all’utilizzo con ceste.

Il binario Safeaccess® è un dispositivo anticaduta versatile che utilizza carrelli o ceste differenti, per far parte di un sistema anticaduta a trattenuta o ad arresto caduta, oppure come supporto per lavori in sospensione in corda doppia, oppure ceste per uno o due operatori.

Safeaccess® è un profilo estruso in lega d’alluminio che garantisce al prodotto leggerezza, resistenza alla corrosione e agli agenti atmosferici e una resistenza meccanica adeguata ai diversi utilizzi possibili.

Il binario si installa fissando alla struttura supporti a soffitto o a parete e, per l’utilizzo come dispositivo anticaduta, è necessario che l’operatore connetta il proprio DPI al carrello ad alto scorrimento.

Nel caso di utilizzo per lavori in sospensione, le staffe di fissaggio sono da posizionare ogni 6 m e il binario è omologato per l’utilizzo da parte di 3 operatori, mentre per l’uso con ceste, l’interasse tra i supporti si riduce a 3m.

Il dispositivo di ancoraggio considera diverse norme tecniche, in funzione dei possibili utilizzi: EN 795:2012 Tipo D, come dispositivo contro le cadute dall’alto adatto ai lavori in sospensione; EN 1808 “Piattaforme sospese a livelli variabili” per l’uso con ceste. Risponde inoltre ai criteri Atex per l’utilizzo in ambienti esplosivi, come da certificazione TUV in conformità della direttiva 94/9/CE e alle norme EN 13463-5:2007, EN 13463-1:2009 classe II cat.2. E’ utilizzabile anche in zona 1 per atmosfere esplosive a base di polvere e a base di gas (gruppo IIA, IIB, IIC).

Safeaccess® Rails.

CONFORME ALLA NORMA EN 795:2012

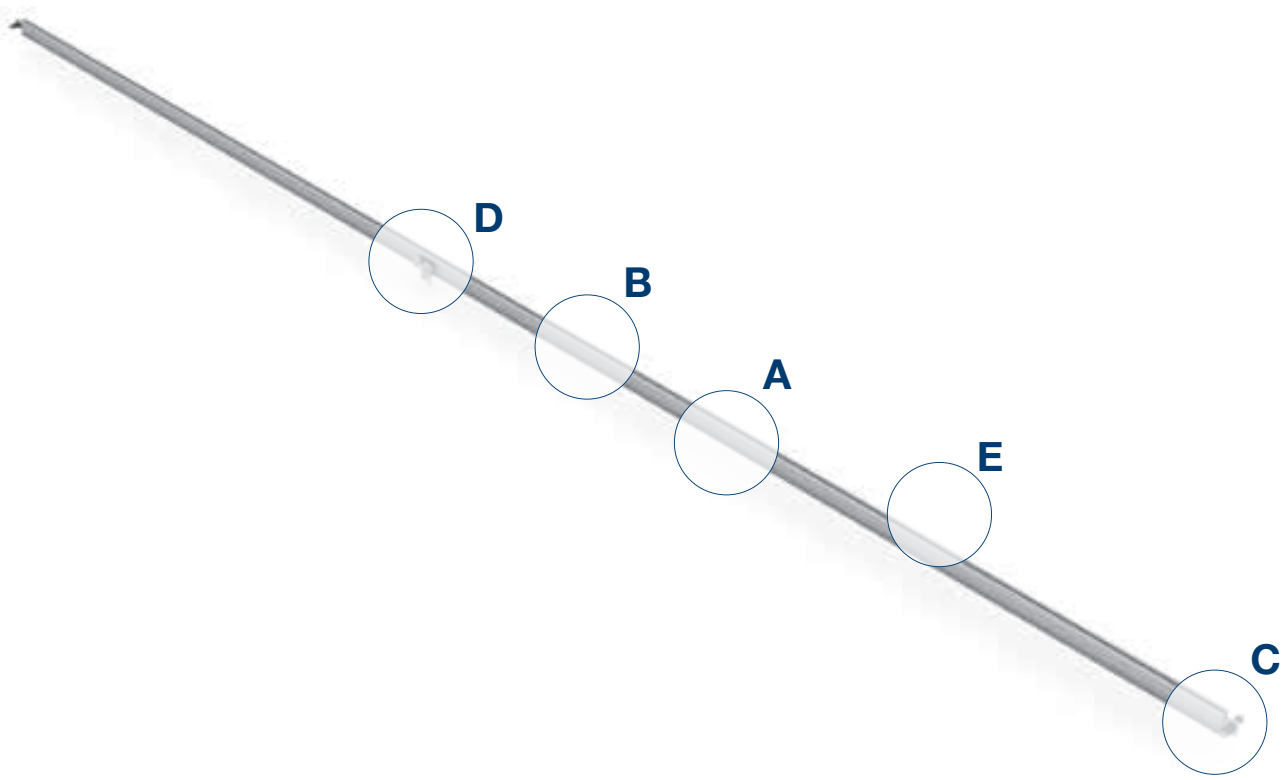

A Art. MHS010

Binario.
Rail.

A Art. MHS011

Curva a muro interna ed. esterna.
internal or extrernal wall elbows.

B Art. MHS013

Giunzione.
Joint.

Binario - **Safeaccess®**.

C Art. MHS017

Fermo fisso per navetta.
Fixed trolley stop.

C Art. MHS033

Fermo mobile per navetta.
Mobile trolley stop.

D Art. MHS023

Navetta di scorrimento.
Slider trolley.

D Art. MHS016

Navetta di traslazione manuale.
Manual traslation trolley.

E Art. MHS014

Staffa di fissaggio a parete.
Wall mounting bracket.

E Art. MHS020

Piastra di fissaggio a soffitto.
Ceiling mounting plate.

Safeaccess® Rails.

Art. MHS010

Binario.
Rail.

È l'elemento fondamentale dell'impianto e deve essere fissato alla struttura principale. È formato da un'estrusione d'alluminio lega 6060 con uno speciale profilo.

Materiale: estrusione in alluminio EN AW6060 T6
Finitura: anodizzata 15µ
Dimensioni: 63x112mm
Lunghezza: verghe da 3 o 6 m
Fissaggio: ogni 3 o 6 m
Peso: 5 Kg/m

The key system component, must be fastened to the main structure. Formed of 6060 aluminium alloy extrusion with a special profile. System is approved for simultaneous use by 3 operators.

Material: EN AW6060 T6 extruded aluminium
Finish: anodising 15µ
Dimensions: 63x112 mm
Length: 3 or 6 m rods
Mounting: ever 3 or 6 m
Weight: 5 Kg/m

Art. MHS011

Curva a muro interna ed esterna.
Internal external wall elbows.

Si utilizza per adattare la geometria del binario a quella del fabbricato. L'elemento è composto da una sezione dritta lunga 500mm per ogni lato della curva da utilizzare per inserire l'elemento di giunzione del sistema e da un tratto curvo con un raggio minimo pari a 600mm.

Materiale: estrusione in alluminio EN AW6060 T6
Finitura: anodizzata 15µ
Dimensioni: 63x112mm
Angolo: 90°
Raggio: 600mm
Peso: 10 Kg

Used to adapt the rail to the building geometry. Element composed of a 500 mm long straight section for each side of the elbow to be used to insert the system joint component and of an elbow section with a minimum radius of 600 mm.

Material: EN AW6060 T6 aluminium
Finish: Anodised 15µ protection
Dimensions: 63x112 mm
Angle: 90°
Radius: 600 mm
Weight: 10 Kg

Art. MHS013

Giunzione.
Junction.

Si utilizza per collegare due tratti di binario. Quattro scanalature ricavate nel profilo del binario, agevolano il corretto posizionamento dei rivetti.

Materiale: alluminio 6060 T6
Finitura: naturale
Dimensioni: 70x20x300 mm - sp. 2mm
Fissaggio: 16 rivetti inox A4x20 mm (inclusi)
Peso: 0,5 Kg

Used to connect two rail sections. Four grooves on the rail profile ease correct rivet positioning.

Material: aluminium 6060 T6
Finish: natural
Dimensions: 70x20x300 mm - th. 2 mm
Mounting: 16 A4x20 mm stainless steel rivets (included)
Weight: 0.5 Kg

Binario - **Safeaccess®**.

Art. **MHS017**

Fermo fisso per carrello.
Fixed trolley stop.

Si utilizza per evitare l'accidentale fuoriuscita del carrello dalla sede di scorrimento. Si installa ai 2 estremi del sistema.

Materiale: alluminio 6060 T6 e poliuretano 95
Finitura: Naturale
Dimensioni: 70x20x204,5 mm
Fissaggio: 8 rivetti inox A4x20mm
Peso: 0,5 Kg

Used to prevent accidental exiting of the trolley from the rail, it installed at the 2 ends of the system.

Material: aluminium 6060 T6 and polyurethane 95
Finish: Natural
Dimensions: 70x20x204.5 mm
Mounting: 8 A4x20 mm stainless steel rivets
Weight: 0.5 Kg

Art. **MHS033**

Fermo mobile per carrello.
Mobile trolley stop.

Si utilizza per evitare l'accidentale fuoriuscita del carrello dalla sede di scorrimento e permetterne la rimozione dopo l'utilizzo.

Materiale: alluminio 6060 T6 e acciaio inox
Finitura: naturale
Dimensioni: 70x20x300 mm - Sp. 2mm
Fissaggio: 4 rivetti inox A4x20 mm (inclusi)
Peso: 0,30 kg

Used to prevent accidental exiting of the trolley from the rail and allows its removal after use.

Material: aluminium 6060 T6 and stainless steel
Finish: natural
Dimensions: 70x20x300 mm - Th. 2 mm
Mounting: 4 A4x20 mm stainless steel rivets (included)
Weight: 0.30 kg

Art. **MHS021**

Squadre di fissaggio.
Mounting brackets.

Sono impiegate per il fissaggio del binario alla staffa di fissaggio a parete art. MHS014.

Materiale: acciaio galvanizzato
Finitura: naturale
Fissaggio del binario: con apposito kit di fissaggio MHS019
Peso: 2,65 Kg

Used for fastening rails to the wall mounting bracket ref. MHS014.

Material: galvanized steel
Finish: natural
Mounting to the rail: with special mounting kit MHS019
Weight: 2.65 Kg

Safeaccess® Rails.

Art. MHS014

Staffa di fissaggio a parete.
Wall mounting bracket.

Si utilizza per il fissaggio del binario sulla struttura.

Materiale: acciaio galvanizzato o inox AISI 304
Finitura: naturale
Dimensioni piastra: 400 x 400 mm
Lunghezza staffa: 600 mm
Fissaggio: Alla struttura: 4 barre inox filettate M16x175 con resina bicomponente – Al binario: con apposito kit di fissaggio
Peso: 12,7 Kg

Used for fastening the rail to the structure.

Material: galvanized or AISI 304 stainless steel
Finish: natural
Plate dimensions: 400 x 400 mm
Bracket length: 600 mm
Mounting: To the structure: 4 M16 x 175 stainless steel threaded bars with dual-component resin - To the rail: with special mounting kit
Weight: 12.7 Kg

Art. MHS020

Staffe di fissaggio a soffitto.
Ceiling mounting bracket.

Le staffe di fissaggio a soffitto sono impiegate per il fissaggio del binario alla struttura.

Materiale: acciaio inox AISI 304L
Finitura: Naturale
Dimensioni: 360 x 150 x 8 mm
Fissaggio: Alla struttura con 2 barre filettate inox M16x160 mm e resina bi-componente – Al binario con apposito kit di fissaggio
Peso: 3,55 Kg

Used for fastening the rail to the ceiling.

Material: AISI 304L stainless steel
Finish: Natural
Dimensions: 360 x 150 x 8 mm
Mounting: To the structure with 2 M16 x 160 mm stainless steel threaded bars with dual-component resin - To the rail: with special mounting kit
Weight: 3.55 Kg

Art. MHS019

Kit di fissaggio.
Nut and bolt fixing kit.

Serve ad ancorare il binario ai supporti di fissaggio alla struttura. È composto da due viti TTQST in acciaio inox M10.

Materiale: acciaio galvanizzato 10.9
Finitura: galvanizzata
Dimensioni: viti M10

Used to anchor the rail to the mounting supports.

Material: 10.9 galvanized steel
Finish: galvanizzed
Dimensions: M10 screws

Binario - **Safeaccess®**.

Art. MHS023

Carrello di scorrimento.
Slider trolley.

Il carrello, utilizzabile solo a soffitto, corre lungo il binario tramite ruote in Teflon ed è indispensabile per l'utilizzo del binario. Il carrello presenta una parte basculante dotata di due fori a quali connettere la fune principale e quella di sicurezza per i lavori in sospensione.

Materiale: carcassa in acciaio inox AISI 304L e alluminio con 4 ruote in teflon ad alto scorrimento
Finitura: naturale
Dimensioni: 140x130x150 mm
Peso: 2,73 Kg

The trolley, which can only be used on the ceiling, runs along the rail on teflon wheels and is essential for rail use. The cart has a pivoting part provided with two holes which connect the main and safety lines for suspended works.

Material: casing in stainless steel AISI 304L and aluminium with 4 Teflon high slip wheels
Finish: natural
Dimensions: 140x130x150 mm
Weight: 2.73 Kg

Art. PULEGGIA

Sistema per il recupero per dispositivo retrattile.
Recovery system for retractable fall arrest system.

Si utilizza per agevolare il recupero del connettore di un dispositivo anticaduta retrattile installato su un binario. Mantenendo il connettore agganciato alla piastrina di ancoraggio, si evita che il cavo del dispositivo retrattile rimanga in tensione anche quando non è in uso.

Used to ease the recovery of the connector of a retractable fall arrest system installed on a rail. Keeping the carabiner attached to the anchor plate, prevents the retractable device from remaining tensioned even when not in use.

Art. MHS018

Cesta in alluminio per lavori in sospensione.
Aluminium caging for suspended works.

Si utilizza per lavori da eseguire su facciate continue o pareti. Completa di 2 carrelli, 2 arrotolatori doppi e 2 anticaduta può ospitare 2 operatori dotati di attrezzatura di lavoro.

Materiale: alluminio
Finitura: naturale
Dimensioni: 200 x 60 x 110 cm
Peso: 360 Kg
Portata: 240 Kg

Used for works on continuous façades or walls. It includes 2 carriages, 2 double retractors and 2 fall arrest devices and can host 2 operators with their work tools.

Material: aluminium
Finish: natural
Dimensions: 200 x 60 x 110 cm
Weight: 360 Kg
Capacity: 240 Kg

Safeaccess® Rails.

Art. **MHS008**

Cesta in alluminio per lavori in sospensione.
Aluminium caging for suspended works.

Si utilizza per lavori da eseguire su facciate continue o pareti. Completa di carrello, arrotolatore doppio e anticaduta può ospitare un singolo operatore, dotato di attrezzatura di lavoro.

Materiale: alluminio
Finitura: Naturale
Dimensioni: 200 x 60 x 110 cm
Peso: 142 Kg
Portata: 120 Kg

Used for works on continuous façades or walls. It includes the carriage, double retractor and fall arrest device and can host a single operator with his work tools.

Material: aluminium
Finish: Natural
Dimensions: 200 x 60 x 110 cm
Weight: 142 Kg
Capacity: 120 Kg

Art. **MHS016**

Carrello di traslazione manuale.
Manual traslation trolley.

Carrello di traslazione manuale con carrucola a corda. Utilizzabile per lavori in sospensione e con ceste singole o doppie.

Materiale: acciaio inox AISI 304
Finitura: naturale
Fissaggio: A scorrimento sulla via di corsa del binario
Peso: 6 Kg

Traslation trolley with manual pulley. Used for suspended works with single or double platforms.

Material: AISI 304L stainless steel
Finish: Natural
Mounting: Sliding on the rail pathway
Weight: 6 Kg

Art. **NAV4**

Carrello elettrico per lavori in sospensione.
Electric trolley for suspended works.

Il carrello è dotato di un motore elettrico che permette la traslazione motorizzata lungo il binario Safeaccess®. Può essere utilizzato da un solo operatore ed è idoneo solo a traslazioni orizzontali.

The trolley is equipped with an electric motor to allow horizontal motorised traslation along the Safeaccess rail. It can be used by a single operator only.

Binario - **Safeaccess®**.

Art. **MHS031**

Cablaggio per carrelli elettrici.
Wiring for electric trolley.

Cambiaggio elettrico per il collegamento tra motore elettrico e cesta.

Electrical wiring connection between electric trolley and platform for suspended works

Art. **MHS022**

Asta di connesione.
Connecting rod.

Indispensabile con l'utilizzo di una cesta doppia. La barra di connessione presenta una piega che permette alla cesta di seguire la geometria dell'edificio, incluso il passaggio di eventuali angoli.

Indispensable when using a double basket. The connection rod is curved allowing the basket to follow the geometry of the building, including the passage of corners.

Art. **MHS040**

Binario con profilo per cremagliera.
Rail with profile for rack.

Binario Safeaccess® dotato di una scanalatura posta nella parte inferiore destinata alla cremagliera. Questo binario puo' essere impiegato per il passaggio delle ceste con carrelli elettrici azionati tramite pignoni e cremagliere, per lo scorrimento su tratti inclinati, oppure per attrito per il movimento sui tratti orizzontali.

Materiale: estrusione in alluminio EN AW6060 T6
Finitura: anodizzata 15µ
Dimensioni: 63x127,6mm
Lunghezza: verghe da 3 o 6 m
Fissaggio: ogni 3 o 6 m
Peso: 5 Kg/m

Safeaccess® rail equipped with a groove in the lower part to host the rack. This rail can be used for inclined section passage of cagings with electric trolleys driven by sprockets and racks or by friction on horizontal sections.

Material: EN AW6060 T6 extruded aluminium
Finish: anodising 15µ
Dimensions: 63x127,6 mm
Length: 3 or 6 m rods
Mounting: ever 3 or 6 m
Weight: 5 Kg/m

Safeaccess® Rails.

Art. **NAV5**

Carrello elettrico per binari inclinati.
Electric trolley for inclined rails.

Il carrello è dotato di un doppio motore elettrico che permette la traslazione motorizzata lungo il binario Safeaccess®. Può essere utilizzato da un solo operatore. Grazie ad un sistema a cremagliera (venduto separatamente) può essere utilizzato per superare inclinazioni fino a 35°.

The trolley is equipped with a double electric motor to allow motorised traslation along the Safeaccess® rail. It can be used by a single operator only. Thanks to its rack system (sold separately), it can overcome inclinations up to 35°.

Art. **MHS041**

Sistema di bloccaggio per cremagliera.
Rack locking system.

Deve essere inserito nel pezzo di transizione, per ciascun tratto dotato di cremagliera debbono essere disposti due elementi MHS041. Realizzato in acciaio.

Must be inserted in the transition element; two MHS041 must be arranged for each section equipped with rack.
Made of steel.

Art. **MHS042**

Cremagliera.
Rack.

La sua geometria è studiata per aderire perfettamente al pignone interno del carrello NAV5, in modo da assicurare la massima fluidità di scorrimento. Realizzata in acciaio

Its geometry has been designed to perfectly adhere to the internal pinion of the trolley NAV5 to ensure maximum sliding fluidity.
Made of steel.

Binario - **Safeaccess®**.

Art. MHS045/MHS046

Elemento di transizione di partenza e arrivo.
Starting and arrival transition component.

Il suo posizionamento consente l'inserimento della cremagliera e del sistema di bloccaggio della stessa. Realizzato in alluminio

Its positioning allows insertion of the rack and the locking system onto it. Made of aluminium.

Art. CA00

Cartello identificativo obbligatorio universale.
Mandatory universal identification sign.

Il cartello identificativo deve essere affisso in prossimità dell'accesso al sistema e riportare le seguenti informazioni:
- modello,
- numero di piombo,
- produttore,
- installatore,
- rivenditore,
- data di entrata in servizio

Materiale: Alluminio serigrafato
Dimensioni: 150x210 mm.

The identification sign must be affixed near system access and must contain the following information:
- model
- seal number
- manufacturer
- installer
- reseller
- date of entry into service

Material: screen printed aluminium
Dimensions: 150x210 mm

Art. C35

Piombo identificatore.
Identification seal.

Il piombo identificatore è contrassegnato da un numero seriale che deve essere riportato su ogni documento che accompagna il sistema e sul cartello identificativo. Il cavetto di chiusura, una volta bloccato nel corpo del piombo, non può più essere rimosso.

Materiale: corpo in alluminio; cavetto in acciaio inox
Finitura: verniciato blu con numero serigrafato.

The identification seal is marked with a serial number that must be entered on each document accompanying the system and on the identification sign. The cable closure, once locked in the body of the seal, can't be removed.

Material: aluminium body, stainless steel cable
Finish: coated blue with screen printed number

Safeaccess® Rails.

GENESI
ITALIA

Binario - **Safeaccess®**.

Sistemi per la manutenzione di facciate continue
Systems for the maintenance of curtain walls

Customized systems for the construction and maintenance of **curtain walls**.

Sistemi su misura per la costruzione e la manutenzione di **facciate continue**.

GENESI
ITALIA

Curtain walls maintenance system.

Sistemi per la manutenzione di costruzioni a facciata continua.

In more and more cities new construction curtain wall are rising, such as commercial buildings, hotels, hospitals, museums, etc..

For the cleaning and maintenance of these buildings, operators can choose whether to use an anchoring device for suspension work to rappel, or, for greater comfort and ergonomics, systems with aluminum baskets mounted on motorized arms that move on wheels or rails located on the roof. These custom systems are designed and made to meet customer's needs and specifications.

Each system is delivered on site together with its technical documentation: CE certificates, certificates of compliance with the European Directive 2006/42/EC and the technical standard EN 1808, user and maintenance manuals, wiring diagrams and structural calculations.

In sempre più città stanno sorgendo nuove costruzioni a facciata continua, come fabbricati commerciali, hotel, ospedali, musei, ecc.

Per la pulizia e la manutenzione di questi edifici, gli operatori possono scegliere se utilizzare un dispositivo di ancoraggio per lavori in sospensione a corda doppia, oppure, per maggiore comfort ed ergonomia, dei sistemi con ceste in alluminio montate su bracci motorizzati che si muovono su ruote o rotaie poste in copertura. Questi sistemi sono progettati e fabbricati su misura, secondo le necessità del cliente e le specifiche della struttura ricettiva.

Ogni sistema è consegnato in cantiere corredato della relativa documentazione tecnica: certificati CE, attestati di conformità alla direttiva europea 2006/42/CE e alla norma tecnica EN 1808, Manuali d'uso e manutenzione, schemi elettrici ed eventuali calcoli strutturali.

Curtain walls maintenance system.

Art. GPN001

Cesta: Peso: 2200 kg
Dimensioni: 3600x600x1055 mm
Materiale: alluminio
Portata massima: 240 kg
(2 operatori + carico)
Macchina a riposo con appoggio posteriore
Protezione perimetrale
2 distanziali di protezione
Segnalazione di sovraccarico
Segnalazione di rottura del cavo
Ruote: 3 ruote: 2 motorizzate e 1 girevole
Sistema anti-rollover
Tamburo: 4 cavi in acciaio ø 7 mm
Freno elettrico di servizio
Freno meccanico di emergenza
Cavi: 2 cavi di servizio+ 2 cavi d'emergenza ø 7 mm 7x19+1
Braccio: Doppio braccio a sezione rettangolare
Lunghezza braccio: 4000 mm
Teste girevoli su entrambi i bracci

Caging: Weight: 2200 kg
Dimensions: 3600x600x1055 mm
Material: Aluminum
Maximum load: 240 kg
(2 operators + load)
Machine at rest with support back
Perimetral Protection
2 protection spacer
Overload warning
Cable breaking point warning
Wheels: 3 wheels: 2 motorized and 1 swivel Anti-rollover
Drum: 4 steel cables ø 7 mm
Electric brake service
Mechanical emergency brake
Cables: 2 + 2 cables ø7mm 7x19 +1
Arm: Double arm, rectangular section
Arm length: 4000 mm
Swivel heads on both arms

Art. GPN002

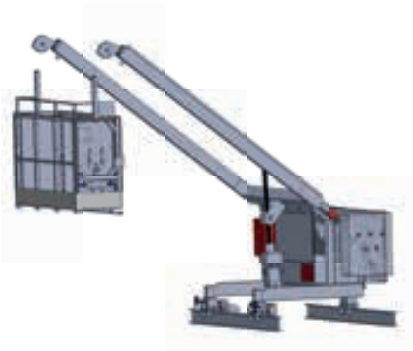

Cesta: Peso: 2540 kg
Dimensioni: 2000x600x1055 mm
Materiale: alluminio
Portata massima: 240 kg
(2 operatori +carico)
Macchina a riposo con appoggio posteriore
Protezione perimetrale
2 distanziali di protezione
Segnalazione di sovraccarico
Segnalazione di rottura del cavo
Ruote: 3 ruote: 2 motorizzate e 1 girevole Sistema anti-rollover
Tamburo: 4 cavi in acciaio ø 7 mm
Freno elettrico di servizio
Freno meccanico di emergenza
Cavi: 2 cavi di servizio + 2 cavi d'emergenza ø 7 mm 7x19+1
Braccio: Doppio braccio a sezione rettangolare
Lunghezza: 3700 mm
Teste girevoli su entrambi i bracci

Caging: Weight: 2540 kg
Dimensions:2000x600x1055 mm
Material: Aluminum
Maximum load: 240 kg
(2 operators + load)
Machine at rest with support back
Perimetral Protection
2 protection spacer
Overload warning
Cable breaking point warning
Wheels: 3 wheels: 2 motorized and 1 swivel Anti-rollover
Drum: 4 steel cables ø 7 mm
Electric brake service
Mechanical emergency brake
Cables: 2 + 2 cables ø7mm 7x19 +1
Arm: Double arm, rectangular section
Arm length: 3700 mm
Swivel heads on both arms

Art. GPN003

Cesta: Peso: 3000 kg
Dimensioni: 2000x600x1055 mm
Materiale: alluminio
Portata massima: 300 kg
(1 operatore+ carico)
Macchina a riposo con appoggio posteriore
Protezione perimetrale
2 distanziali di protezione
Segnalazione di sovraccarico
Segnalazione di rottura del cavo
Ruote: 3 ruote: 2 motorizzate e 1 girevole con protezione anti-urto
Tamburo:
4 cavi in acciaio ø 8 mm
Motore di sollevamento con protezione anti-gelo
Freno elettrico di servizio
Freno meccanico di emergenza
Cavi: 2 cavi di servizio + 2 cavi d'emergenza ø 8 mm 7x19+1
Braccio doppio braccio rinforzato a sezione rettangolare
Lunghezza: 5360 mm
Teste girevoli su entrambi i bracci

Caging: Weight: 3000 kg
Dimensions:2000x600x1055 mm
Material: Aluminum
Maximum load: 300 kg
(1 operator + load)
Machine at rest with support back
Perimetral Protection
2 protection spacer
Overload warning
Cable breaking point warning
Wheels: 3 wheels: 2 motorized and 1 swivel shock protection
Drum: 4 steel cables ø 8 mm
Lifting motor with anti-freeze protection
Electric brake service
Mechanical emergency brake
Cables: 2 + 2 cables ø8mm 7x19 +1
Arm: Double arm, rectangular section
Arm length: 5360 mm
Swivel heads on both arms

Curtain walls maintenance systems

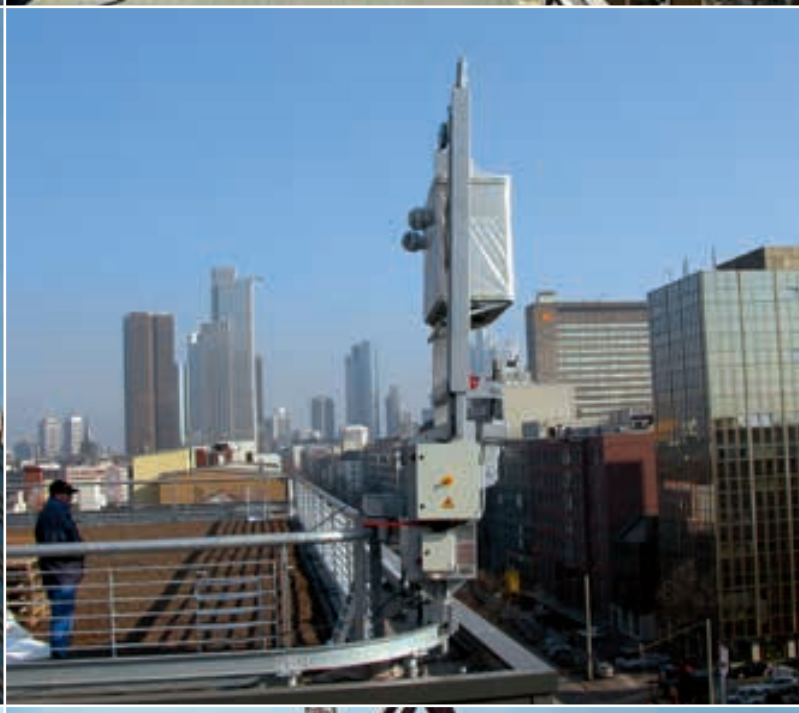

Curtain walls maintenance system.

Art. GPN004

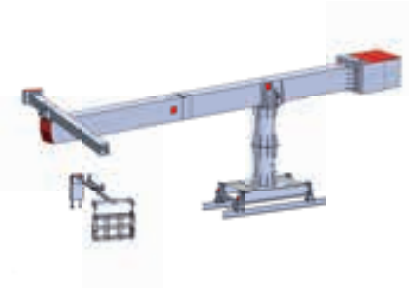

Cesta: Peso: 27000 kg
Dimensioni: 3600x600x1055 mm
Materiale: alluminio
Portata massima: 120 kg
(1 operatore + carico)
Protezione perimetrale
2 distanziali di protezione
Segnalazione di sovraccarico
Segnalazione di rottura del cavo
Ruote: 4 ruote: 2 motorizzate e 2 girevoli
Sistema anti-rollover
Tamburo: 4 cavi in acciaio ø 8 mm
Freno elettrico di servizio
Freno meccanico di emergenza
Cavi: 2 cavi di servizio+ 2 cavi d'emergenza ø 8 mm 7x19+1
Braccio: Braccio girevole a sezione rettangolare - L.: 14100 mm
Braccio girevole a sezione quadrata con contrappeso - L.: 700mm

Caging: Weight: 27000 kg
Dimensions: 3600x600x1055 mm
Material: Aluminum
Maximum load: 120 kg
(1 operator + material)
Perimetral Protection
2 protection spacer
Overload warning
Cable breaking point warning
Wheels: 4 wheels: 2 motorized and 2 swivel Anti-rollover
Drum: for 4 steel cables ø 8 mm
Electric brake service
Mechanical emergency brake
Cables: 2 + 2 cables ø8mm 7x19 +1
Arm: Swivel arm with rectangular section - L: 14100 mm
Swivel arm with square section and counterweight - L: 700mm

Art. GPI007

Cesta: Peso: 14000 kg
Dimensioni: 3600x600x1055 mm
Materiale: alluminio
Portata massima: 120 kg
(1 operatore + carico)
Protezione perimetrale
2 distanziali di protezione
Segnalazione di sovraccarico
Segnalazione di rottura del cavo
Ruote: 4 ruote: 2 motorizzate e 2 girevoli
Sistema anti-rollover
Tamburo: 4 cavi in acciaio ø 8 mm
Freno elettrico di servizio
Freno meccanico di emergenza
Cavi: 2 cavi di servizio+ 2 cavi d'emergenza ø 8 mm 7x19+1
Braccio: Braccio girevole basculante a sezione rettangolare
Lunghezza braccio: 12000 mm
Testa girevole a doppio braccio

Caging: Weight: 14000 kg
Dimensions: 3600x600x1055 mm
Material: Aluminum
Maximum load: 120 kg
(1 operator + material)
Perimetral Protection
2 protection spacer
Overload warning
Cable breaking point warning
Wheels: 4 wheels: 2 motorized and 2 swivel Anti-rollover
Drum: for 4 steel cables ø 8 mm
Electric brake service
Mechanical emergency brake
Cables: 2 + 2 cables ø8mm 7x19 +1
Arm: Swivel arm tilting with rectangular section
Arm length: 12000 mm
Swivel head with double arm

Art. DVLA

Cesta: Dimensioni: 2000x600x1055 mm
Materiale: alluminio
Portata massima: 240 kg
(2 operatori+ carico)
Macchina a riposo con appoggio posteriore
Protezione perimetrale
2 distanziali di protezione
Segnalazione di sovraccarico
Segnalazione di rottura del cavo
Ruote: 3 ruote: 2 motorizzate e 1 girevole
Sistema anti-rollover
Tamburo:
4 cavi in acciaio ø 7 mm
Freno elettrico di servizio
Freno meccanico di emergenza
Cavi: 2 cavi di servizio + 2 cavi d'emergenza ø 7 mm 7x19+1
Braccio: doppio braccio rinforzato a sezione rettangolare
Lunghezza: 6530 mm
Teste girevoli su entrambi i bracci

Caging: Dimensions:2000x600x1055 mm
Material: Aluminum
Maximum load: 240 kg
(2 operators + material)
Arms swivel whem machine is at rest
Perimetral Protection
2 protection spacer
Overload warning
Cable breaking point warning
Wheels: 3 wheels: 2 motorized and 1 swivel Anti-rollover
Drum: for 4 steel cables ø 7 mm
Electric brake service
Mechanical emergency brake
Cables: 2 + 2 cables ø7mm 7x19 +1
Arm: Double reinforced arm with rectangular section
Arm length: 5360 mm
Swivel heads on both arms

Curtain walls maintenance systems

somain

Equipment.

The necessary tools for a correct installation of Genesi Italia products.

At completion of each site, Genesi Italia issues the system Technical dossier to the client, containing all conformity certificates of of installed devices and the declaration of correct installation signed by the technician who installed the material.

The parameters for correct Genesi Italia product installation are set forth in the Manufacturer's Instructions (installation manual). Genesi Italia proposes the necessary installation equipment. Among the available tools are a Verification Kit complete with a series of sensors, each with its own specific use; accompained by a handheld computer equipped with a software calibrated to the regulatory resistance requirements and capacity tests, such as the tautness of the life line cable and static testing.

Attrezzatura.

Gli strumenti necessari per la corretta posa in opera dei prodotti Genesi Italia.

Alla chiusura di ogni cantiere, Genesi Italia rilascia al cliente il Fascicolo Tecnico dell'impianto contenente i certificati di conformità dei dispositivi installati e la dichiarazione di corretta posa compilata e firmata da chi ha montato il materiale.

I parametri per la corretta posa in opera dei prodotti Genesi Italia sono esplicitati nella Nota Informativa del Fabbricante (manuale di montaggio). Genesi Italia propone le attrezzature necessarie all'installazione, come il Kit di Verifica completo di una serie di sensori, ognuno con impiego specifico, e un palmare dotato di un software tarato sugli standard normativi richiesti per le prove di tenuta dei fissaggi, la tensione del cavo della linea vita e le prove di collaudo statico.

Equipment.

Art. RANA

Morsetto tendifune.
Self clamping tool.

Si utilizza in abbinamento al paranco a leva per tensionare con facilità il cavo delle linee vita

Materiale: acciaio galvanizzato

Used together with the lever hoist to easily tension life line cables.

Material: galvanised steel

Art. TIRARANA

Paranco a leva per morsetto tendifune.
Lever hoist for self clamping tool.

Si utilizza in abbinamento al morsetto tendifune per tensionare con facilità il cavo delle linee vita .

Used together with the lever hoist to easily tension life line cables .

Art. LDV040

Utensile tensionatore manuale per Securope®.
Manual tensioner tool for Securope®.

Si posiziona sull'elemento terminale e, con l'ausilio dell'apposito morsetto tendifune, consente di tensionare correttamente il cavo della linea Securope®.

Materiale: acciaio
Peso: 1,09 Kg

Positions on end components and, with the help of the clamp tensioner allows you to properly tighten the cable line Securope®.

Material: steel
Weight: 1.09Kg

Attrezzature.

Art. PRESSATRICE

Pinza pressatrice per Securope®.
Rems mini press for Securope®.

Elettroutensile a batteria da utilizzare per il serraggio dei cilindri di chiusura art. LDV005, degli anelli per intermedi e curve art. LDV027 e degli elementi di giunzione art. LDV026-LDV038 della linea vita Securope®. Pressatura veloce e sicura. Serraggio automatico della pinza a pressare.

Il kit è composto da:
1 pressatrice
1 batteria
1 caricabatteria

Peso: 15Kg

Battery-operated electrical tool for tightening the clamping cylinders art. LDV005, middle and elbow rings art. LDV027 and junction pieces art. LDV026-LDV038 on Securope® life lines.
Fast, safe pressing. Automatic presser gripper tightening.

The kit consists of:
1 baler
1 battery
1 charger

Weight: 15Kg

Art. LF12

Gancio per tensionamento linea Allukemi Life™
Tensioning hook for Allukemi Life™ life line.

Si posiziona sopra la parte iniziale dell'assorbitore LF70 per creare un comodo punto d'attacco per il paranco a leva TIRARANA.

Positioned above the initial part of the absorber LF70 to create a comfortable attachment point for art. TIRARANA hoist lever.

Art. ALK00

Kit di verifica per installazioni e manutenzioni.
Verification kit for installation and maintenance.

E' composto da:
- Sensore verifica ancoraggio (art. SVAN) per effettuare le prove di estrazione delle barre filettate di fissaggio applicate.
- Sensore verifica trazione (art. SVTR) per effettuare prove di collaudo funzionale statico delle linee vita su fune.
- Sensore verifica tensione (art. SVTE) per verificare la tensione del cavo durante le fasi di montaggio e manutenzione.
- Palmare (art. PALM) su cui è installato il software che elabora i dati dei sensori, secondo le normative di riferimento.

Composed of:
- Anchoring verification sensor (art. SVAN) for testing extraction resistance of threaded rods.
- Traction verification sensor (art. SVTR) for static functional testing of life line cable
- Tension verification sensor (art. SVTE) to verify cable tension during assembly and maintenance phases
- Handheld computer (art. PALM) with pre-installed software developed for processing sensor data according to the regulations requirements.

somain
ITALIA

Personal protection equipment.

Dispositivi di **protezione individuale**.

Glossario	Glossary	221
Legenda	Key	223
Imbracature e accessori	Harnesses and accessories	225
Cordini	Lanyards	237
Sistemi Retrattili	Retractable Systems	249
Connettori	Connectors	259
Caschetti	Helmets	265
Dispositivi di ancoraggio provvisorio	Temporary anchoring devices	269
Accesso su fune	Access on ropes	283
Soccorso e recupero	Rescue and recovery	295
Attrezzature speciali per accesso in spazi confinati	Special equipment for access in confined spaces	303
Accessori	Accessories	321

Glossary.

of terms and definitions.

Fall arrest:
Preventing the user of a personal fall protection system from colliding with the ground, structure, or any other obstacle durring a free fall.

Energy absorber:
Item or component of a fall arrest system designed to dissipate the kinetic energy developed during a fall from height.

Restraint fall:
Space covered by the worker, starting from the point where the fall arrest system takes the load up to the complete vertical point of arrest, with exclusion of oscillations.

Free fall:
Space covered by the worker under the action of gravity alone from the onset of the fall and just before the system begins to apply force to arrest the fall.

Work positioning belt:
Component that encircles the body, composed of elements that are arranged and mounted in an appropriate manner with a work positioning lanyard, supporting the user while working at heights and allowing him to work with both hands free. This component is not intended as a fall arrest device.

Restraint belt:
Component that encircles the body, composed of elements that are arranged and mounted in an appropriate manner with a restraint belt. Limits the horizontal movement of the user so that he/she may not reach a position from where he/she may fall from a height. This component is not intended as a fall arrest device.

Connector:
Connecting item or component of a fall arrest or restraint system.

Lanyard:
Connecting item or component of a fall arrest or restraint system. A lanyard can be composed of a synthetic fibre rope, a metal rope, a strap or a chain [UNI EN 363].

Glossario.

dei termini e delle definizioni.

Arresto della caduta:
Azione destinata ad impedire che l'utilizzatore di un sistema individuale per la protezione contro le cadute dall'alto impatti al suolo o contro altri ostacoli presenti nella direttrice di caduta.

Assorbitore di energia:
Elemento o componente di un sistema di arresto della caduta progettato per dissipare l'energia cinetica sviluppatasi nel corso di una caduta dall'alto.

Caduta frenata (CF):
Spazio percorso dal lavoratore, a partire dal punto in cui il sistema di arresto caduta prende il carico, fino al punto dell'arresto verticale completo, con esclusione delle oscillazioni.

Caduta libera (CL):
Spazio percorso dal lavoratore sotto l'azione della sola gravità, a partire dal punto di inizio caduta, fino al punto in cui il sistema di arresto caduta prende il carico.

Cintura di posizionamento sul lavoro:
Componente che circonda il corpo composto da elementi che, disposti e montati in modo adeguato con un cordino di posizionamento sul lavoro, sostengono l'utilizzatore in altezza durante il lavoro consentendogli di poter lavorare con entrambe le mani libere. Questo componente non è destinato all'arresto delle cadute.

Cintura di trattenuta:
Componente che circonda il corpo composto da elementi che, disposti e montati in modo adeguato con un cordino di trattenuta, limitano il movimento in orizzontale dell'utilizzatore impedendo il raggiungimento di posizioni a rischio di caduta dall'alto durante il lavoro. Questo componente non è destinato all'arresto delle cadute.

Connettore:
Elemento di collegamento o componente di un sistema di arresto caduta o di un sistema a trattenuta.

Cordino:
Elemento di collegamento o componente di un sistema di arresto caduta o a trattenuta. Un cordino può essere costituito da una corda di fibra sintetica, una fune metallica, una cinghia o una catena [UNI EN 363].

Glossary.

of terms and definitions.

Work positioning lanyard:
Component used to connect a strap to an anchor point or a structure, encircling it to constitute a support device [UNI EN 358]. This component is not intended as a fall arrest device.

Retractable lanyard:
Connecting item of a retractable type fall arrester. Retractable lanyards can be made of a metal cable, strap or synthetic fibre rope and can their length can be more than 2 m [UNI EN 363].

Guided fall arrester:
Fall arrester equipped with a self-locking and guided system. Guided type fall arresters travel along an anchor line, without requiring manual adjustment by the user, when ascending or descending. In the event of a fall, it locks automatically onto the anchor line [UNI EN 363].

Retractable fall arrester system:
Fall arrester device equipped with a self-locking, automatic tensioning and lanyard recovery systems, i.e. of the retractable lanyard. An energy dissipator can be integrated in the device itself or an energy absorber can be added to the retractable lanyard [UNI EN 363].

Personal protection equipment (PPE) against falls from a height:
Device made for securing a person onto an anchor point to prevent or arrest falls from a height [UNI EN 363].

Pendulum effect:
The oscillation of a worker with respect to his anchor point following a fall from a height which occurred displaced sideways from the vertical line passing through the anchor point and perpendicular to the edge of a fall.

Deflection arrow:
Maximum anchor displacement with respect to the initial position, when subjected to a force developed during a fall.

Glossario.

dei termini e delle definizioni.

Cordino di posizionamento sul lavoro:
Componente usato per collegare una cintura ad un punto di ancoraggio, o a una struttura, circondandola, costituendo un mezzo di supporto [UNI EN 358]. Questo componente non è destinato all'arresto delle cadute.

Cordino retrattile:
Elemento di collegamento di un dispositivo anticaduta di tipo retrattile. Un cordino retrattile può essere costituito da una fune metallica, una cinghia o una corda di fibra sintetica e può avere una lunghezza maggiore di 2 m [UNI EN 363].

Dispositivo anticaduta di tipo guidato:
Dispositivo anticaduta dotato di funzione autobloccante e sistema di guida. Il dispositivo anticaduta di tipo guidato si muove lungo una linea di ancoraggio, accompagna l'utilizzatore senza necessità di una regolazione manuale durante i cambiamenti di posizione verso l'alto o verso il basso e, in caso di caduta, si blocca automaticamente sulla linea di ancoraggio [UNI EN 363].

Dispositivo anticaduta di tipo retrattile:
Dispositivo anticaduta dotato di funzione autobloccante e di sistema automatico di tensione e di ritorno del cordino, ovvero del cordino retrattile. Una funzione di dissipazione di energia può essere incorporata nel dispositivo stesso oppure un assorbitore di energia può essere incorporato nel cordino retrattile [UNI EN 363].

Dispositivo di protezione individuale (DPI) contro le cadute dall'alto:
Dispositivo atto ad assicurare una persona ad un punto di ancoraggio in modo tale da prevenire o arrestare in condizioni di sicurezza una caduta dall'alto [UNI EN 363].

Effetto pendolo:
Oscillazione di un lavoratore rispetto al suo punto di ancoraggio a seguito di una caduta dall'alto avvenuta disassata rispetto alla retta passante per il punto di ancoraggio e perpendicolare al bordo di caduta.

Freccia d'inflessione:
Massimo spostamento dell'ancoraggio, rispetto alla posizione iniziale, quando è sottoposto ad una forza sviluppatasi durante una caduta.

Glossary.

of terms and definitions.

Glossario.

dei termini e delle definizioni.

Body harness:
Support for the body whose primarily aim is to arrest a fall and essential component of a fall arrest system. Body harnesses may comprise belts, accessories, buckles or other elements suitably arranged or fitted to support the whole body of a person while falling and after fall arrest [UNI EN 363].

Work at a height:
Work activity that may expose workers to risks of falls from heights higher than 2 m from a stable plane.

Clearance distance:
Clear free fall space, starting from the fall point of the worker, needed to compensate for both the free fall and all elongations/deformations of the anchoring system and of the fall arrest system, without the worker hitting obstacles during the fall and that includes any margins of safety.

Restraint:
Technique in which the worker wearing personal protection equipment is prevented from reaching areas where there is a risk of falling from a height.

Rescue system:
Individual protection system against falls with which a person can rescue himself or others in a manner such that free falling is prevented.

Imbracatura per il corpo:
Supporto per il corpo che ha come scopo principale quello di arrestare la caduta, è componente essenziale di un sistema di arresto caduta. L'imbracatura per il corpo può comprendere cinghie, accessori, fibbie o altri elementi disposti e assemblati opportunamente per sostenere tutto il corpo di una persona e tenerla durante una caduta e dopo l'arresto della caduta [UNI EN 363].

Lavoro in quota:
Attività lavorativa che espone il lavoratore al rischio di caduta da una quota posta ad altezza maggiore di 2 m rispetto ad un piano stabile.

Tirante d'aria (TA):
Spazio libero in sicurezza, a partire dal punto di caduta del lavoratore, necessario a compensare sia la caduta libera che tutti gli allungamenti/deformazioni del sistema di ancoraggio e del sistema di arresto caduta, senza che il lavoratore urti contro ostacoli durante la caduta e che comprende eventuali margini di sicurezza.

Trattenuta:
Tecnica secondo la quale viene impedito al lavoratore, che indossa un dispositivo di protezione individuale, di raggiungere le zone dove esiste il rischio di caduta dall'alto.

Sistema di salvataggio:
Sistema di protezione individuale dalle cadute con il quale una persona può salvare sé o altri, in maniera tale che sia prevenuta la caduta libera.

Key.

Personal protection equipment.

Legenda.

Dispositivi di protezione individuale.

Trattenuta
Restraint

Anticaduta
Fall arrest

Posizionamento
Positioning

Sospensione
Suspension

Spazi confinati
Confined spaces

Soccorso e recupero
Rescue and recovery

Anticaduta Dorsale EN 361
Dorsal fall arrest EN361

Anticaduta Sternale EN361
Sternal fall arrest EN361

Posizionamento EN358
Positioning EN358

Sospensione EN813
Suspension EN813

Conforme alla norma
Standard compliant

Materiale
Material

Peso
Weight

Lunghezza
Length

Lunghezza/Altezza
Length/Height

Dimensioni
Dimensions

Diametro
Diameter

Taglie disponibili
Available sizes

Omologato Atex
Atex approved

Resistenza alte temperature
Resistance to high temperature

Diam. apertura connettori
Connector opening diam.

Connettori
Connectors

Resistenza
Resistance

Apertura
Opening

Chiusura
Closure

Luminosità
Brightness

Batterie
Batteries

Velocità di ascesa
Ascent speed

Velocità di discesa
Descent speed

Omologato per il lavoro su spigoli vivi
Approved for works on sharp edges

Harnesses accessories.

Genesi Italia supplies professional harnesses with straps in different colours to ease dressing and adjustments to easily adapt to the body.
When choosing a harness it is necessary to consider some essential factors such as weight, practicality, presence of leg straps, comfort and, mainly, the type of work the harness is needed for. The icons displayed on each item differentiate the products and indicate the attachment points on each harness.

Fall arrest.
In compliance with EN 361. Harness with fall arrest attachments, ideal for all types of works exposed to risks of falls from heights. Harnesses have a dorsal and sternal attachment, recommended when work allows for their use because, in the event of a fall, a "front attachment" can allow a maximum stay time of 20 minutes.

Positioning.
In compliance with EN 358. Straps with side positioning attachments.
Caution: Positioning points are not fall arrest devices.

Suspension
In compliance with EN 813. Harness with bottom attachment for suspended works. Equipment necessary for this type of work is attached to this anchor point.
Caution: The attachment for suspended works is not a fall arrest device.

Confined spaces.
Depending on the type of access available in the confined space, more fully described in the appropriate section, ideal harnesses exist for carrying out this type of work, guaranteeing maximum safety both in the works/descent phase and in the event of a recovery.

Some harnesses combine different types of anchor points and therefore have different certifications. It is the user responsibility to decide which harness is most suitable for the type of work performed.
Once the harness has been put on, its adjustment starts from the bottom: legs, stomach and then shoulders. The straps must adhere to the body as much as possible.

Remember to empty your pockets before all operations at heights. Any keys, screwdrivers and other objects can become blades causing harmfull injury.

Imbracature e accessori.

Genesi Italia propone imbracature professionali dotate di cinghie con diverse colorazioni per facilitare la vestizione e regolazioni per adattarle facilmente al corpo.
Per scegliere l'imbracatura adatta è necessario considerare diversi fattori come la leggerezza, la praticità, l'eventuale presenza di cosciali, il comfort e, soprattutto, la tipologia di lavoro. Le icone poste accanto ad ogni articolo diversificano i prodotti e indicano i punti d'attacco presenti su ogni imbracatura.

Anticaduta.
Conforme alla norma EN 361. Imbracatura con attacchi anticaduta, ideale per tutti quei tipi di lavori esposti al pericolo di caduta dall'alto. Le imbracature presentano un attacco dorsale e uno sternale, di cui si consiglia l'utilizzo, quando il lavoro lo consente perché, in caso di caduta, essere "attaccati sul davanti" permette tempi di permanenza fino a 20 minuti massimo.

Posizionamento.
Conforme alla norma EN 358. Cintura con attacchi laterali di posizionamento.
Attenzione: I punti di posizionamento non sono anticaduta.

Sospensione
Conforme alla norma EN 813. Imbracatura con attacco basso per lavori in sospensione. A questo punto d'ancoraggio si aggancerà l'attrezzatura necessaria a questo tipo di lavoro.
Attenzione: L'attacco per i lavori in sospensione non è anticaduta.

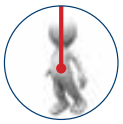

Spazi confinati.
In funzione alla tipologia di accesso previsto nello spazio confinato, meglio descritto nella sezione apposita, esistono imbracature ideali per svolgere questa tipologia di lavoro garantendo la massima sicurezza sia in fase di lavoro/discesa sia per un eventuale recupero.

Alcune imbracature presentano la concomitanza di tipi diversi di punti di ancoraggio e quindi con più certificazioni: sarà cura dell'utilizzatore decidere qual è l'imbracatura più adatta al lavoro che svolgerà.
Una volta indossato l'imbraco, per la regolazione si parte dal basso, quindi in successione, gambe, pancia e bretelle. Le cinghie devono aderire il più possibile al corpo.

Prima di ogni attività in quota è bene ricordarsi di svuotare le tasche: in caso di caduta chiavi, cacciaviti e altri oggetti potrebbero diventare possibili lame pronte ad infilzarsi nelle cosce.

PPE - **Harnesses**

Art. SOIT029

Imbracatura.
Harness.

Connettore non incluso
Connector not included

EN 361

M-XL. XXL.

1,00 Kg. 1,10 Kg.

Anticaduta Dorsale EN361
Dorsal fall arrest EN361

Anticaduta Sternale EN361
Sternal fall arrest EN361

Art. SOIT029HV

Imbracatura alta visibilità.
High visibility harness.

Connettore non incluso
Connector not included

EN 361

M-XL. XXL.

1,00 Kg. 1,10 Kg.

Anticaduta Dorsale EN361
Dorsal fall arrest EN361

Anticaduta Sternale EN361
Sternal fall arrest EN361

DPI - **Imbracature**.

Art. **SOIT047**

Imbracatura con cintura
di posizionamento.
Harness with positioning strap.

Connettore non incluso
Connector not included

EN 358. EN 361

M-XL. XXL.

1,46Kg. 1,60Kg.

Anticaduta Dorsale EN361
Dorsal fall arrest EN361

Anticaduta Sternale EN361
Sternal fall arrest EN361

Posizionamento EN358
Positioning EN358

Art. **SOIT034**

Imbracatura per lavori in sospensione.
Harness with positioning strap.

EN 358. EN 361. EN 813

M-XL. XXL.

1,66Kg. 1,76Kg.

Anticaduta Dorsale EN361
Dorsal fall arrest EN361

Anticaduta Sternale EN361
Sternal fall arrest EN361

Posizionamento EN358
Positioning EN358

Sospensione EN813
Suspension EN813

PPE - **Harnesses**

Art. **PROLIGHT**

Imbracatura ultra light.
Ultra-light harness.

Connettore non incluso
Connector not included

EN 361

M (art. HAR001).
XL (art. HAR002).
XXL (art. HAR003).

0,70Kg. 0,72Kg. 0, 78Kg.

Anticaduta Dorsale EN361
Dorsal fall arrest EN361

Anticaduta Sternale EN361
Sternal fall arrest EN361

Art. **SOIT430**

Imbracatura con giubbotto salvagente.
Harness with life vest.

EN 361, EN 394, EN 996
Solas, AS/NZS 1891

M-XL

1,56Kg.

Anticaduta Dorsale EN361
Dorsal fall arrest EN361

Anticaduta Sternale EN361
Sternal fall arrest EN361

DPI - **Imbracature**.

Art. **SOIT416**

Imbracatura anti trauma.
Trauma protection harness.

EN 361

M-XL

1,80Kg.

Anticaduta Dorsale EN361
Dorsal fall arrest EN361

Anticaduta Sternale EN361
Sternal fall arrest EN361

Art. **SOIT075**

Imbracatura resistente al calore.
Heat resistant harness.

Connettore non incluso
Connector not included

EN 361.
EN 358 P.4.1.5

M-XL. XXL.

1,70Kg. 1,80Kg.

Anticaduta Dorsale EN361
Dorsal fall arrest EN361

Anticaduta Sternale EN361
Sternal fall arrest EN361

Posizionamento EN358
Positioning EN358

PPE - **Harnesses**

Art. SOIT076

Cintura di posizionamento.
Positioning strap.

EN 358

sML M-XL. XXL.

0,47kg. 0,49kg.

Posizionamento EN358
Positioning EN358

Art. SOIT028

Imbracatura con ancoraggio per recupero.
Harness with recovery anchor.

EN 361. EN 1497

sML M-XL. XXL.

1,46kg. 1,60Kg.

Anticaduta Dorsale EN361
Dorsal fall arrest EN361

Anticaduta Sternale EN361
Sternal fall arrest EN361

DPI - **Imbracature**.

Art. **SOIT801**

Imbracatura ATEX.
ATEX harness.

EN 361. Zona 1 direttiva ATEX 94/9/Ec e standard EN 13463-1:2001 e EN 13463-5:2003
EN 361. Zone 1 ATEX Directive 94/9/EC and standard EN 13463-1:2001 and EN 13463-5:2003

Unica
One size

1,19Kg.

Anticaduta Dorsale EN361
Dorsal fall arrest EN361

Anticaduta Sternale EN361
Sternal fall arrest EN361

PPE - **Harnesses**

Art. VS032HV

Giubbino con bandelle alta visibilità per imbracature SOIT029 e SOIT047.
Vest with high visibility strips for SOIT028 and SOIT047 harnesses.

EN 471

Unica
One size

800g.

Art. SOIT035

Imbottitura per imbracature SOIT029 e SOIT047.
SOIT029 and SOIT047 harness padding.

Unica
One size

DPI - **Imbracature**.

Art. SOIT009

Porta attrezzi da polso.
Wrist tool carrier.

Art. SOIT010

Porta attrezzi da cintura.
Belt tool carrier.

Carico massimo: 2Kg.
Maximum load: 2 kg.

max. 120cm

DPI - **Accessori Imbracature**.

Art. AY201

Fascia anti trauma.
Trauma protection band.

120cm

Art. SOIT077

Porta attrezzi retrattile.
Retractable tool carrier.

115mm

PPE - **Harness accessories**.

Lanyards.

Cordini.

Fall arrest lanyards connect the operator harness to the fall arrest device or the anchor point. Like other PPE, you must know what type of operations must be performed in order to choose the right product. There are, various types of lanyards to choose from: single, double, rope, elastic, adjustable and positioning lanyards. All lanyards are equipped with connectors and are certified in accordance with regulations in force.

The main differences between the various products are their length (1 or 2 metres), their material (metal, hemp, lanyard or webbing and elastic), the connector opening (from 18 mm to 60 mm) and for what kind of use they have been certified

I cordini anticaduta connettono l'imbracatura dell'operatore al dispositivo anticaduta o al punto d'ancoraggio. Come per gli altri DPI, per scegliere il prodotto giusto è necessario conoscere le attività che si andranno a svolgere, esistono infatti diversi tipo di cordini: singoli, doppi, a fune, elastici, regolabili e di posizionamento. Tutti i cordini sono dotati di connettori e sono certificati secondo le normative vigenti.

Le differenze sostanziali tra i vari prodotti sono la lunghezza (1 o 2 metri), il materiale di cui sono fabbricati (fune metallica, canapa, corda o tessile, elastico), l'apertura del connettore (da 18 mm sino a 60mm) e per che genere di utilizzo sono certificati.

Fall arrest.
In compliance with EN 354 and EN355. Lanyard equipped with energy absorber and designed for use in places exposed to risks of falls from heights. Some models can also be usedat high temperatures and others, given their composition, can be used on sharp edges.

Positioning.
In compliance with EN 358. Adjustable lanyards to be used solely for positioning works.

Restraint.
In compliance with EN 354. Lanyards without energy absorbers are solely for restraint, therefore in works without any risks of falls from heights.

Anticaduta.
Conformi alla norma EN 354 e EN355. Sono cordini dotati di assorbitore d'energia e progettati per l'utilizzo in luoghi esposti al rischio di caduta dall'alto. Alcuni modelli possono essere utilizzati in presenza di alte temperature e altri, vista la loro costituzione, possono essere impiegati su spigoli vivi.

Posizionamento.
Conformi alla norma EN 358. Cordini regolabili da utilizzare esclusivamente per lavori di posizionamento.

Trattenuta.
Conformi alla norma EN 354. Cordini senza assorbitore di energia utilizzabili unicamente come trattenuta, quindi in lavori senza rischio di caduta dall'alto.

PPE - **Lanyards**.

Art. **SOIT022**

Cordino anticaduta.
Fall arrest lanyard.

EN 354. EN 355.

Poliammide.
Fall arrest lanyard

Cordino 2m
Assorbitore esteso 1,2m.
Lanyard: 2m
Extended absorber 1.2 m

10,5mm.

2 art. AZ011

Art. **SOIT022B**

Cordino anticaduta.
Fall arrest lanyard.

EN 354. EN 355.

Poliammide.
Polyamide

Cordino 2m.
Assorbitore esteso 1,2m.
Lanyard: 2m
Extended absorber 1.2 m

10,5mm.

1 art. AZ011
1 art. AZ002A

DPI - **Cordini**.

Art. **SOIT023**

Doppio cordino anticaduta.
Double fall arrest lanyard.

EN 354. EN 355.

Poliammide.
Polyamide

Cordino 2m.
Assorbitore esteso 1,2m.
Lanyard: 2m
Extended absorber 1.2 m

10,5mm.

3 art. AZ011

Art. **SOIT023B**

Doppio cordino anticaduta.
Double fall arrest lanyard.

EN 354. EN 355.

Poliammide.
Polyamide

Cordino 2m.
Assorbitore esteso 1,2m.
Lanyard: 2m
Extended absorber 1.2 m

10,5mm.

1 art. AZ011
2 art. AZ002A

PPE - **Lanyards**.

Art. SOIT030

Doppio cordino anticaduta
Double fall arrest lanyard

EN 354. EN 355.

Poliammide.
Polyamide

Cordino 2m.
Assorbitore esteso 1,2m.
Lanyard: 2m
Extended absorber 1.2 m

10,5mm.

1 art. AZ011
2 art. AZ023

Art. SOIT025

Cordino elastico anticaduta
Elastic fall arrest lanyard

EN 354. EN 355.

Poliammide.
Polyamide

Cordino 2m.
Assorbitore esteso 1,2m.
Lanyard: 2m
Extended absorber 1.2 m

10,5mm.

1 art. AZ011
1 art. AZ002A

DPI - **Cordini**.

Art. **SOIT025B**

Cordino elastico anticaduta
Elastic fall arrest lanyard

EN 354. EN 355.

Poliammide.
Polyamide

Cordino 2m.
Assorbitore esteso 1,2m.
Lanyard: 2m
Extended absorber 1.2 m

10,5mm.

1 art. AZ011
1 art. AZ023

Art. **SOIT002**

Doppio cordino elastico anticaduta
Double elastic fall arrest lanyard

EN 354. EN 355.

Poliammide.
Polyamide

Cordino 2m.
Assorbitore esteso 1,2m.
Lanyard: 2m
Extended absorber 1.2 m

10,5mm.

1 art. AZ011
2 art. AZ002A

PPE - **Lanyards**.

Art. **SOIT002B**

Doppio cordino elastico anticaduta.
Double elastic fall arrest lanyard.

EN 354. EN 355.

Poliammide.
Polyamide

Cordino 2m.
Assorbitore esteso 1,2m.
Lanyard: 2m
Extended absorber 1.2 m

10,5mm.

1 art. AZ011
2 art. AZ023

Art. **SOIT079**

Doppio cordino anticaduta.
Double fall arrest lanyard.

EN 354. EN 355.

Poliammide.
Polyamide

Cordino 90cm.
Assorbitore esteso 70cm.
Lanyard: 90cm
Extended absorber 70cm

1 art. AZ011
2 art. AZ022

DPI - **Cordini**.

Art. **SOIT024**

Cordino anticaduta regolabile per alte temperature.
Adjustable fall arrest lanyard for high temperatures.

EN 354. EN 355. EN 358 P.4.1.5

Poliammide e canapa.
Polyamide and hemp.

Cordino 2m.
Assorbitore esteso 1,2m.
Lanyard: 2m
Extended absorber 1.2 m

16mm.

1 art. AZ011
1 art. AZ023

Art. **SOIT001**

Doppio cordino per alte temperature.
Double lanyard for high temperatures.

EN 354. EN 355. EN 358 P.4.1.5

Poliammide e canapa.
Polyamide and hemp.

Cordino 2m.
Assorbitore esteso 1,2m.
Lanyard: 2m
Extended absorber 1.2 m

16mm.

1 art. AZ011
2 art. AZ023

PPE - **Lanyards**.

Art. SOIT201

Doppio cordino anticaduta metallico.
Double steel fall-arrest lanyard.

EN 354. EN 355.

Acciaio.
Steel.

Cordino 2m.
Lanyard: 2m

1 art. AZ002A
2 art. AZ023

Art. SOIT051

Cordino anticaduta regolabile.
Adjustable fall arrest lanyard.

EN 354. EN 355.

Poliammide.
Polyamide

Cordino 90cm - 2m.
Assorbitore esteso 1,2m.
Lanyard: 90cm - 2m
Extended absorber 1.2 m

10,5mm.

2 art. AZ011

DPI - **Cordini**.

Art. **SOIT039**

Cordino di posizionamento.
Positioning lanyard.

EN 354. EN 358.

Poliammide.
Polyamide.

Cordino 80-200cm.
Lanyard 80-200 cm

10,5mm.

2 art. AZ011

Art. **PROT-2**

Cordino di posizionamento.
Positioning lanyard.

EN 358.

Poliammide.
Polyamide.

Cordino max 2m.
Lanyard max 2 m

14mm.

2 art. AZ011

PPE - **Lanyards**.

Art. **SOIT802**

Doppio cordino anticaduta ATEX.
ATEX fall arrest double lanyard.

EN 354. EN 355. Zona 1 direttiva ATEX 94/9/EC e standard EN 13463-1:2001 e EN 13463-5:2003.
EN 354. EN 355. Zone 1 ATEX Directive 94/9/EC and standard EN 13463-1:2001 and EN 13463-5:2003

Poliammide
Polyamide

Cordino 1,5m
Lanyard 1.5 m

1 art. AZ011
2 art. AZ023

DPI - **Cordini**.

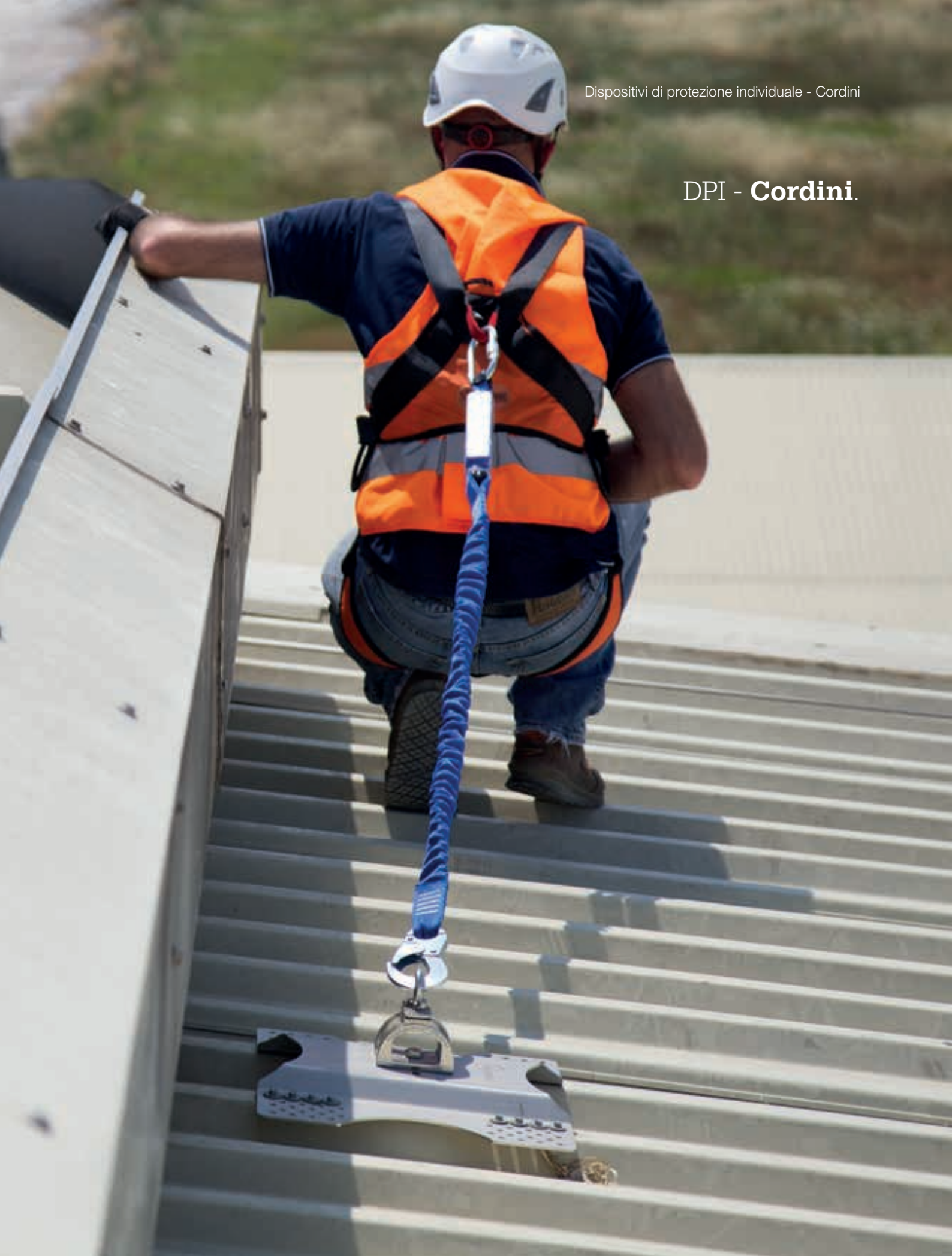

GENESI ITALIA

Retractable Devices .

Dispositivi **Retrattili**.

Retractable devices connect the operator to the fall arrest system, allowing wider movement with respect to the lanyards. Because of the greater cable length, it is very important to assess the type of operations performed when choosing the most suitable type of retractive and its length. The retractable devices sold by Genesi Italia comply with different regulations that certify their different uses:

EN 360. Retractable devices against falls from heights

EN 341. Self-rescue devices: in the event of a fall, the product locks the operator and then accompanies him to the ground at a controlled speed. Before choosing a retractable device with these characteristics, you must verify that the space underneath the work area is free of any obstacles and that the rope is long enough to allow the operator to reach the ground.

EN 1496. Retractable devices with safety crank: in the event of a fall, the other operator can rescue the injured person using the safety crank, lowering him down or recovering him from above.

Products are available with steel ropes (stainless or galvanized steel) or with polyamide automatic recall belts to keep the cable taut.
In the event of a fall or if the maximum speed of work is exceeded (about 1.5 m/s), the centrifugal force sets the device into action, locking the cable. The necessary energy for it to stop is supplied by a built-in friction system.

I dispositivi retrattili connettono l'operatore al sistema anticaduta consentendogli maggiore spazio di movimento rispetto ai cordini. Proprio per la maggiore lunghezza del cavo, è indispensabile valutare il tipo di attività da svolgere per scegliere il tipo di retrattile e la lunghezza più adatta.
I dispositivi retrattili commercializzati da Genesi Italia rispondono a diverse normative che certificano differenti utilizzi:

EN 360. Dispositivi retrattili contro le cadute dall'alto

EN 341. Dispositivi di autosoccorso: in caso di caduta, il prodotto blocca l'operatore e poi lo accompagna a terra ad una velocità controllata. Prima di scegliere un sistema retrattile con queste caratteristiche è indispensabile verificare che lo spazio al di sotto della zona di lavoro sia libero da ostacoli e che la lunghezza della fune sia sufficiente a consentire all'operatore di arrivare fino a terra.

EN 1496. Dispositivi retrattili con manovella di soccorso: in caso di caduta l'altro operatore può soccorrere, calando o recuperando dall'alto l'infortunato, agendo sulla manovella del sistema.

I prodotti sono disponibili con funi in acciaio (inox o galvanizzato) oppure cinghie in poliammide a richiamo automatico, per mantenere il cavo sempre ben teso.
In caso di caduta o se la velocità massima di lavoro viene superata (ca. 1,5 m/s) la forza centrifuga fa entrare in funzione il sistema, bloccando il cavo. Il potere frenante necessario all'arresto è fornito da un sistema integrato di frizioni.

PPE - **Retractable systems**.

Art. SOIT080-081-082

Sistema retrattile con cavo galvanizzato.
Retractable system with galvanized cable.

EN 360

Cavo: Acciaio galvanizzato.
Carter: Materiale plastico.
Cable: Galvanized steel.
Casing: Plastic.

6m. 10m. 15m.

4mm.

4,10Kg. 4,35Kg. 5,10Kg.

1 art. AZ011
1 art. AZ06I (con indicatore di caduta)
(with fall indicator)

Art. SOIT017-018

Sistema retrattile con cavo galvanizzato.
Retractable system with galvanized cable.

EN 360

Cavo: Acciaio galvanizzato.
Carter: Materiale plastico.
Cable: Galvanized steel.
Casing: Plastic.

20m. 25m.

4mm.

11,25Kg. 11,50Kg.

1 art. AZ011
1 art. AZ0002A

DPI - **Sistemi retrattili**.

Art. **AZ800**

Cordino per uso orizzontale dispositivi retrattili.
Lanyard for horizontal retractable device use.

Acciaio galvanizzato.
Galvanized steel.

2m.

5mm.

1,10Kg.

1 art. AZ011

Art. **SOIT036**

Sistema retrattile a cinghia.
Retractable strap system.

EN 360

Cinghia: Poliammide.
Carter: Poliuretano termoformato.
Strap: Polyamide.
Casing: Thermoformed polyurethane.

2,5m.

1,15Kg.

1 art. AZ011
1 art. AZ002A

PPE - **Retractable systems**.

Art. SOIT048

Sistema retrattile a cinghia.
Retractable strap system.

EN 360

Cinghia: tessile.
Carter: Materiale plastico.
Strap: webbing.
Casing: Plastic.

6m.

4.70Kg.

1 art. Az030

Art. SOIT202

Sistema retrattile a cinghia.
Retractable strap system.

EN 360

Cinghia: tessile.
Carter: Materiale plastico.
Strap: webbing.
Casing: Plastic.

7m.

1,80Kg.

DPI - **Sistemi retrattili**.

Art. **SOIT203**

Sistema retrattile con cavo galvanizzato.
Retractable system with galvanized cable.

EN 360

Cinghie: Alluminio.
Carter: acciaio galvanizzato
Straps: aluminium
Casing: galvanized steel

12m

5,40Kg.

1 art. AZ011
1 art. AZ002A

Art. **SOIT205**

Sistema retrattile doppio.
Double retractable system.

EN 360

Cinghie: Materiale plastico.
Carter: Materiale plastico
Straps: Plastic.
Casing: Plastic.

2m cad.
2 m each

1,90Kg.

PPE - **Retractable systems**.

Art. SOIT417

Sistema retrattile.
Retractable system.

EN 360

Cavo: acciaio galvanizzato.
Carter: ABS.
Cable: galvanized steel.
Casing: ABS.

40m

12,5Kg.

Art. SOIT204

Sistema retrattile con manovella di recupero.
Retractable system with recovery device.

Disponibile anche con sistema di recupero a catena
Also available with a chain recovery system

EN 360. EN 1496 classe B.

Cavo: Acciaio galvanizzato.
Carter: alluminio.
Cable: Galvanized steel.
Casing: aluminium.

12m. 18m. 24m.

7,00Kg. 11,50Kg. 16,00Kg.

DPI - **Sistemi retrattili**.

Art. **SOIT083**

Sistema retrattile con manovella di recupero.
Retractable system with recovery device.

EN 360. EN 1496 classe B.

Cavo: acciaio galvanizzato.
Carter: alluminio.
Cable: galvanized steel.
Casing: aluminium.

25m.

4.8mm.

15,00Kg.

Art. **SOIT305**

Sistema retrattile con discensore integrato.
Retractable system with built-in descender.

EN 341

Cavo: Acciaio galvanizzato.
Carter: alluminio.
Cable: Galvanized steel.
Casing: aluminium.

10m.

15,50Kg.

PPE - **Retractable systems**.

Art. SOIT207

Sistema retrattile con discensore integrato.
Retractable system with built-in retractor.

EN 341

Cavo: Acciaio galvanizzato.
Carter: alluminio.
Cable: Galvanized steel.
Casing: aluminium.

18m. 30m.

12,50Kg.
17,00Kg.

Art. SOIT803

Sistema retrattile ATEX.
ATEX retractable system.

EN 360. Zona 1 direttiva ATEX 94/9/EC e standard EN 13463-1:2001 e EN 13463-5:2003.
EN 360. Zone 1 ATEX Directive 94/9/EC and standard EN 13463-1:2001 and EN 13463-5:2003

Cavo: acciaio galvanizzato
Carter: polimero
Cable: galvanized steel
Casing: polymer

15m.

4,5mm.

6,80Kg.

1 art. AZ011
1 art. AZ060 (con indicatore di caduta)
(with fall indicator)

DPI - **Sistemi retrattili**.

Connectors.

Connettori.

Connectors are used to connect the different components of a fall arrest system. For correct use, the larger hold axis on the body of each connector must be taken into consideration and correct closure must always be verified to prevent accidental opening during use.

Connectors are manufactured with different materials: galvanized steel, stainless steel or aluminium. Steel products are especially suitable for extreme environments (for example continuous use outdoors or with heavy loads), while aluminium is preferred when weight is a determining factor for operations (for example in rescue operations, rope access, etc.).

Different opening/closing connectors systems are available, depending also on frequency of use: automatic systems are more suitable for frequent use, while screw release systems are best for less frequent use (such as connection between lanyard and harness).

I connettori, si utilizzano come collegamento tra i diversi elementi di un sistema di arresto caduta. Per il corretto utilizzo è bene tenere in considerazione la tenuta sull'asse maggiore impressa sul corpo di ogni connettore e verificare sempre la corretta chiusura, per evitare aperture accidentali durante l'utilizzo.

Il materiale usato per la fabbricazione del connettore può essere diverso: acciaio galvanizzato, inox o alluminio.
I prodotti in acciaio sono particolarmente indicati per ambienti estremi (ad esempio per utilizzi sempre all'aria aperta e grandi sollecitazioni), mentre l'alluminio è da preferire quando il peso è un fattore determinante per gli interventi (ad esempio operazioni di soccorso, accesso su fune…)

Si può inoltre scegliere, anche in base alla frequenza di utilizzo, tra diversi tipologie di apertura/chiusura: i sistemi automatici sono più adatti per frequenti utilizzi, mentre quelli a vite per utilizzi poco frequenti (tipo la connessione tra cordino ed imbracatura).

PPE - **Connectors**.

Art. **AZ011**

Connettore ad anello.
Ring connector.

- EN 362
- A vite.
  Screw
- A vite.
  Screw.
- Diam. apertura 18mm
  Opening diam 18mm
- Acciaio zincato.
  Galvanized steel.
- 180g.
- 108x60mm.
- 20kN.

Art. **AZ023**

Connettore a gancio.
Hook connector

- EN 362
- Gancio.
- Automatica.
  Automatic
- Diam apertura 60mm
  Opening diam 60mm
- Alluminio.
  Aluminium.
- 460g.
- 240x132mm.
- 20kN.

DPI - **Connettori**.

Art. **AZ017T**

Connettore in acciaio zincato.
Galvanized steel connector.

- EN 362
- Triact lock.
- Automatica.
  Automatic
- Diam apertura 25mm
  Opening diam 25mm
- Acciaio zincato.
  Galvanized steel.
- 200g.
- 113x71mm.
- 20kN.

Art. **AZ012T**

Connettore in alluminio.
Aluminium connector.

- EN 362
- Twist
  lock.
- Automatica.
  Automatic.
- Diam apertura 20mm
  Opening diam 20 mm
- Alluminio.
  Aluminium.
- 90g.
- 111x64mm.
- 20kN.

PPE - **Connectors**.

Art. SOIT502

Connettore ad alta resistenza.
High resistance connector.

- EN 362. EN 12275.
- A vite.
  Screw.
- A vite.
  Screw.
- Diam apertura 19mm
  Opening diam 19 mm
- Acciaio zincato.
  Galvanized steel.
- 178g.
- 110x63mm.
- 50kN.

Art. AZ200 02

Pinza d'ancoraggio.
Anchoring gripper.

- EN 362
- Pinza.
  Gripper.
- Automatica.
  Automatic.
- Apertura 112x373mm
  Opening 112x373 mm
- Acciaio inox.
  Stainless steel.
- 300g.
- 373 x 115 x ø6mm.
- 20kN.

DPI - **Connettori**.

somain
ITALIA
somain

Helmets.

Caschetti.

Protective head helmets are required in almost all work environments subject to possible falling objects from heights or where there are risks of falls from heights. When correctly worn, helmets provide two main types of protection: a rigid shell that resists the penetration of sharp objects and a suspension system which reduces the consequences of a localised head shock, distributing force on a wider area.

The chinstraps have been designed to decrease the risk of losing the helmet in the event of a collision during a fall and must be equipped with an automatic safety release device for forces exceeding 25 kg.

Even with proper care and without harmful impacts, helmets must be replaced every 5 years of use.

I caschi di protezione per il capo sono richiesti in quasi ogni ambiente di lavoro soggetto al pericolo di caduta di oggetti oppure al rischio di caduta dall'alto. Correttamente indossato, un elmetto fornisce due principali tipi di protezione: il guscio rigido resiste alle penetrazioni di oggetti taglienti e il suo sistema di sospensione riduce le conseguenze di un colpo alla testa localizzato, distribuendo la forza su un'area più ampia.

I sottogola sono progettati per diminuire il rischio di perdere il casco in caso di urto durante la caduta e devono essere dotati di un dispositivo di sgancio automatico di sicurezza per forze superiori a 25Kg.

Anche con la cura adeguata e senza impatti dannosi, un elmetto deve essere sostituito ogni 5 anni in uso.

PPE - **Helmets**.

Art. **GRW**

Casco in ABS.
ABS helmet.

Colori disponibili:
Available colours:

- Giallo Yellow
- Blu Blue
- Rosso Red
- Bianco White

EN 397.

Calotta esterna: ABS.
Calotta interna: poliammide.
Outer shell: ABS.
Inner shell: polyamide.

355g.

Regolabile dalla 53 alla 63.

DPI - **Caschetti**.

ACCESSORIES

Casco Plasma.
Plasma Helmet

Colori disponibili:
Available colours:

- Giallo Yellow
- Blu Blue
- Rosso Red
- Bianco White

EN 397.

Calotta esterna: polipropilene.
Calotta interna: polietilene.
Outer shell: polypropylene.
Inner shell: polyethylene.

380g.

Regolabile dalla 51 alla 62.
Adjustable from 51 to 62.

Art. **PLASMA**

Casco in polipropilene.
Polypropylene helmet.

Visiera fumé.
Tinted visor.

Visiera trasparente.
Transparent visor.

Cuffia inverno.
Winter headset.

Ricambio imbottitura.
Spare padding.

Sacca trasporto.
Transport bag.

DPI - Dispositivi di ancoraggio provvisorio PPE - Temporary anchoring devices

GENESI
ITALIA

Temporary anchoring devices.

Anchor points and lines comply with EN 795 standard, Type B and Type E.

To ensure a safe anchorage for operators equipped with the appropriate PPE for temporary work at height (installation of components and elements of a fall arrest system) or where it is not possible to install permanent anchoring devices, different solutions are available for temporary anchorage both type spot and linear .

Type B temporary belt anchor points ensure the ergonomics required for work at height which involve small operator displacements, while the type B temporary anchor lines, built from textiles, allowing the worker a greater freedom of movement.

Type E anchorage devices, with an anchor point, are available with neoprene bags filled with water or concrete blocks joined by aluminum arms and stainless steel screws .

All temporary anchorage devices shall comply with the technical standard EN 795 PPE as 3rd category, and are CE marked in accordance with Directive 89/686/EEC (Legislative Decree no. 475/1992) .

The use of temporary anchorage devices involves the design of an appropriate fall protection system that takes into account the clearance space, the pendulum effect and possible fall factors .

Dispositivi di **ancoraggio provvisorio**.

Punti e linee di ancoraggio conformi alla EN 795, di tipo B e di tipo E.

Per garantire ancoraggi sicuri di operatori dotati degli adeguati DPI per lavori in quota temporanei (installazioni di componenti ed elementi di un sistema anticaduta) oppure laddove non è possibile installare dispositivi di ancoraggio permanente, sono disponibili diverse soluzioni di ancoraggio provvisorio sia di tipo puntuale sia lineare.

I punti di ancoraggio provvisori di tipo B a cinghia, garantiscono l'ergonomia necessaria per lavori in quota che comportano brevi spostamenti dell'operatore, mentre le linee di ancoraggio provvisorie di tipo B, costruite in materiale tessile, consentono una maggiore libertà di movimento al lavoratore.

I dispositivi di ancoraggio di tipo E, dotati di un punto di ancoraggio, sono disponibili con sacche in neoprene riempite di acqua oppure con blocchi in calcestruzzo uniti da bracci in alluminio e viteria in acciaio inox.

Tutti i dispositivi di ancoraggio provvisori sono conformi alla norma tecnica EN 795, in quanto DPI di 3^ categoria, e sono marcati CE ai sensi della direttiva 89/686/CEE (D.Lgs. 475/1992).

Il ricorso ai dispositivi di ancoraggio temporaneo comporta la progettazione di un adeguato sistema anticaduta che consideri i tiranti d'aria, gli effetti pendolo ed eventuali fattori di caduta.

PPE - **Temporary anchoring devices**.

Art. SOIT056

Linea vita temporanea a cinghia.
Temporary strap life lines.

Omologata da 1 a 3 operatori
Approved for 1 to 3 operators

Resistenza < 3000daN.
Resistance < 3000daN.

EN 795 tipo B.
EN 795 type B.

Da 2 a 20m.
From 2 to 20 m

Poliestere.
Polyester.

2 art. AZ060

5,40Kg.

Art. SOIT095

Dispositivo di ancoraggio portatile per SOIT056.
Portable anchoring device for SOIT056.

Completo di sacca di trasporto e fissaggio.
Transport bag and mounting included.

Utilizzabile solo con linee vita temporanee SOIT056
Can only be used with SOIT056 temporary life lines.

EN 795 tipo B.
EN 795 type B.

Alluminio.
Aluminium.

14,00Kg.

DPI - **Dispositivi di ancoraggio provvisorio**.

Art. SOIT402

Linea vita temporanea a cinghia.
Temporary life line.

Omologata per 2 operatori
Approved for 2 operators

Resistenza 40kN.
Resistance 40 kN.

EN 795 tipo B.
EN 795 type B.

Da 2 a 20m.
From 2 to 20 m

Poliestere.
Polyester.

2 art. SOIT502

1,30Kg.

Art. SOIT403

Linea vita temporanea su fune.
Temporary rope life line.

Omologata per 4 operatori
Approved for 4 operators

Resistenza 49,50kN.
Resistenza 49,50kN.

EN 795classe B.
EN 795 type B.

Fino a 25m.
Up to 25 m

Poliestere.
Polyester.

2 art. SOIT502

1,60Kg.

PPE - **Temporary anchoring devices**.

Art. SOIT404

Supporto per SOIT402 e SOIT403.
Support for SOIT402 and SOIT403.

Utilizzabile solo con linee vita temporanee SOIT402 e SOIT403.
Can only be used with SOIT402 and SOIT403 temporary life lines.

EN 795 tipo B
EN 795 type B.

Alluminio verniciato a polvere.
Powder coated aluminium.

9,50Kg.

Art. SOIT418

Linea vita temporanea con funzione di recupero.
Temporary life line with recovery function.

EN 795 tipo B.
EN 795 type B.

24m.

Acciaio.
Steel.

27,50Kg.

DPI - **Dispositivi di ancoraggio provvisorio**.

Art. SOIT060 - SOIT007

Punto d'ancoraggio per infissi.
Anchor point for frames.

EN 795 tipo B.
EN 795 type B.

Da 30 a 121,7cm.
Da 35 a 124cm.

145x12.2x10cm
141,5x15x10cm

Alluminio (SOIT060) Aluminium.
Acciaio zincato (SOIT007).
Galvanized steel.

3,20Kg.
6,90Kg.

SOIT060 fornito con sacca di trasporto
Transport bag included in SOIT060

Art. SOIT004-SOIT040-SOIT032

Linea vita temporanea verticale.
Temporary vertical life line.

EN 353-2

Poliammide.
Polyamide

5m (SOIT032).
20m (SOIT040).
50m (SOIT004)

ø 12mm

PPE - **Temporary anchoring devices**.

Art. **SYM**

Punto ancoraggio verticale per infissi.
Vertical anchor point for window frames.

Omologato per 2 operatori
Approved for 2 operators

Il prodotto è fornito insieme al corso di addestramento obbligatorio per l'utilizzo.
The product is supplied together with a training course required for use.

EN 795 tipo B.
EN 795 type B.

Alluminio
Aluminium

Da 2 a 4,2m
From 2 to 4.2 m

15,00kg.

Art. **AZ420**

Cavo di collegamento.
Connection cable.

EN 354. EN 795 tipo B
EN 354. EN 795 type B.

Acciaio galvanizzato
Galvanized steel

1m. 3m.

1 art. AZ011

DPI - **Dispositivi di ancoraggio provvisorio**.

Art. SOIT011

Cinghia ad anello.
Loop strap.

EN 354. EN 795 tipo B.
EN 354. EN 795 type B.

Fettuccia tessile.
Webbing strap.

30cm. 150cm.

Art. AZ700

Cinghia di collegamento con connettore.
Connecting strap with connector.

EN 795 tipo B.
EN 795 type B.

Poliammide e poliestere.
Polyamide and polyester.

90cm.

1 art. AZ011

PPE - **Temporary anchoring devices**.

Art. SOIT069

Carrello d'ancoraggio per travi metalliche.
Metal beams anchor runner.

Omologato per 1 operatore.
Approved for 1 operator.

- EN 795 tipo B.
  EN 795 type B.
- Acciaio galvanizzato verniciato.
  Painted galvanized steel.
- Da 65 a 120mm.
  From 65 to 120 mm
- 5,20Kg.

Art. SOIT070

Pinza d'ancoraggio per travi metalliche.
Metal beams anchoring gripper.

Omologato per 1 operatore.
Approved for 1 operator.

- EN 795 tipo B.
  EN 795 type B.
- Acciaio galvanizzato verniciato.
  Painted galvanized steel.
- Da 75 a 210mm.
  From 75 to 210 mm
- 4,00kg.

DPI - **Dispositivi di ancoraggio provvisorio**.

Art. AT250

Punto d'ancoraggio per travi metalliche.
Metal beams anchor point.

EN 795 tipo B.
EN 795 type B.

Alluminio.
Aluminium.

Da 9,5 a 40cm.
From 9.5 to 40 cm

1,37Kg.

Art. SOIT407 - SOIT408 - SOIT409

Punti d'ancoraggio per container.
Container anchor points.

EN 795 tipo B.
EN 795 type B.

Corpo: Alluminio.
Testa: acciaio inox.
Body: Aluminium.
Head: stainless steel.

2,50Kg.

PPE - **Temporary anchoring devices**.

Art. SOIT410

Sacca di trasporto per punti d'ancoraggio.
Transport bag for anchor points.

PVC.

Art. SOIT804

Punto d'ancoraggio temporaneo.
Temporary anchor point.

Carico di rottura: 25kN
Tensile strength: 25kN

EN 795 tipo B.
EN 795 type B.

Acciaio zincato.
Galvanized steel.

9,60Kg.

DPI - **Dispositivi di ancoraggio provvisorio**.

Art. SOIT406

Punto d'ancoraggio a corpo morto ad acqua.
Water filled ballast anchor point.

Disponibile anche con cinghie per sollevamento in quota.
Also available with lifting straps.

EN 795 tipo E.
EN 795 type E.

Neoprene rinforzato con nylon resistente al fuoco
Reinforced Neoprene with flame-resistant nylon

Vuoto: 8Kg. Riempito d'acqua: 438Kg.
Empty 8Kg. Filled with water: 438Kg.

Art. PA30

Corpo morto in CLS.
Concrete ballast.

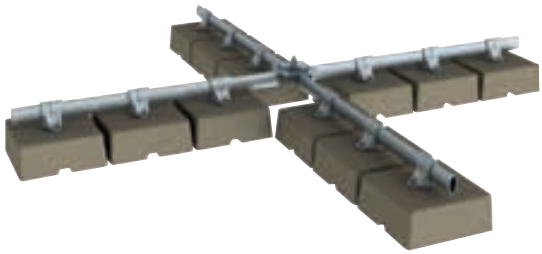

EN 795 tipo E.
EN 795 type E.

Blocchi: CLS
Croce di fissaggio: alluminio
Blocks: concrete
Cross-mounting: alluminium

300Kg

235x235x15cm

PPE - **Temporary anchoring devices**.

Art. PARAPETTO A RETE

Parapetto temporaneo a rete.
Temporary railing net.

EN 13374:2004. EN 1263-1.

Polipropilene.
Polypropylene.

Fino a 6m.
Up to 6 m

Art. SOIT096-SOIT097

Scala tessile.
Textile ladder.

Gradini: alluminio
Montanti: EPDM
Steps: aluminium
Uprights : EPDM

3m (SOIT096).
5m (SOIT097).

DPI - **Dispositivi di ancoraggio provvisorio**

DPI - Accesso su fune PPE - Acess on ropes

GENESI
ITALIA

Access on **ropes**.

Accesso su **fune**.

To safely deal with access to works on ropes, you must first have the appropriate training and identified the type of works to be performed to understand if you will be using the products for ascents or descents. Genesi Italia supplies all useful and necessary Italian-manufactured and certified tools to the market to access works on ropes to be coupled with a proper harness and any anchor points.

Per affrontare in sicurezza i lavori di accesso su fune è innanzitutto necessario aver affrontato l'opportuna formazione ed individuare la tipologia di lavori da eseguire, per capire se utilizzare prodotti per l'ascesa o la discesa. Genesi Italia propone sul mercato strumenti utili e necessari per affrontare i lavori di accesso su fune, tutti prodotti in Italia e certificati, da abbinare alla corretta imbracatura e ad eventuali punti d'ancoraggio.

PPE - **Access on ropes**.

Art.

Discensore auto frenante SPARROW.
SPARROW self-braking descender.

Adatto all'uso su corde statiche o semi statiche EN 1891 TIPO A ø 10.5 ÷ 11mm.
Suitable for use with static rope or semi-static rope EN 1891 TYPE A ø 10.5 - 11 mm

EN 12841:2006-C. EN 341:2011-2A.

80g.

Art. SOIT504

Carrucola bloccante ultraleggera ROLLNROCK.
ROLLNROCK ultra-light locking pulley.

Adatto all'uso su orde EN 892 e EN 1981 ø 8÷13 mm .
Suitable for use wiht ropes EN 892 and EN 1981 ø 8-13mm.

EN 12278:2007. EN 567:1999.

80g.

DPI - **Accesso su fune**.

Art. SOIT505

Dispositivo di arresto caduta rimovibile EASY MOVE KIT.
EASY MOVE KIT removable fall arrest device.

EN 12841 A. EN 353-2:2002.

Alluminio.
Aluminium

350g.

Art. SOIT506

Maniglie di risalita su corda QUICK UP.
QUICK UP rope ascent handles.

Sinistra Destra

Left Right

Adatte all'uso su funi EN 567:1997 - 8 ÷ 13 mm e EN 12841:2006-B - 10 ÷ 13 mm.
For use with ropes EN 567:1997 - 8 - 13 mm and EN 12841:2006-B - 10 - 13 mm

Alluminio verniciato.
Painted aluminium.

215g.

PPE - **Access on ropes**.

Art. SOIT507

Bloccante ventrale per risalita su corda CHEST ASCENDER.
CHEST ASCENDER for rope ascents.

Adatto all'uso su funi EN 567:1997 e EN 12841:2006-B - 8 ÷ 13mm.
For use with rpes EN 567:1997 and EN 12841:2006-B - 8 - 13mm

Lega leggera.

140g.

Art. SOIT508

Carrucola con flange mobili MOBILE SINGLE.
MOBILE SINGLE pulley with mobile flanges.

Adatto all'uso su funi EN 567:1997 e EN 12841:2006-B - 8 ÷ 13mm.
For use with ropes EN 567:1997 and EN 12841:2006-B - 8 - 13mm

EN 12278:2007.

Lega leggera.

200g.

DPI - **Accesso su fune**.

Art. **SOIT509**

Carrucola con flange fisse FIX SIMPLE.
FIX SIMPLE pulley with fixed flanges.

Adatto all'uso con funi ≤13mm
For use with ropes ≤13 mm

EN 12278:2007.

Lega leggera anodizzata.
Light anodised alloy.

104g.

Art. **SOIT510**

Girello in lega leggera TWISTER.
Light alloy TWISTER.

EN 354:2010

Lega leggera.
Light alloy.

80g.

PPE - **Access on ropes**.

Art. SOIT511

Protezione in PVC per corda ROPE SHIELD.
ROPE SHIELD PVC protection.

PVC.

70cm.

75g.

Art. SOIT512/7

Maglia rapida Q LINK.
Q LINK Quick link.

EN 362:2004-Q.
EN 12275:1998-Q.

Acciaio zincato.
Galvanized steel.

Diam apertura 10mm
Opening diam 10mm

56x73mm.

88g.

DPI - **Accesso su fune**.

Art. **SOIT513**

Corda statica WORKSMAN.
WORKSMAN Static rope.

EN 1891:1998-A.

11,1mm.

77,9g/m.

Art. **SOIT514**

Lampada frontale multifunzione LUMEX PRO.
LUMEX PRO Multi-functional front headlamp.

185g.

185 Lm/16hrs.

3x1,5V

PPE - **Access on ropes**.

Art. SOIT515

Lampada frontale ultraleggera LUMEX.
LUMEX ultra-light front headlamp.

49g.

85Lm/2hrs.

1x1,5V

Art. SOIT516

Piastra multi-ancoraggio CHEESE PLATE.
CHEESE PLATE multi-anchor plate.

EN 12275:1998

Alluminio forgiato a caldo.
Hot forged aluminium.

160g.

GENESI
ITALIA

DPI - **Accesso su fune**.

Art. GLOVES

Guanti da lavoro GLOVES.
Work GLOVES.

Pelle.
Leather.

A richiesta dalla S alla XXL.
From S to XXL upon request.

Art. ROPECLIMBER

Seggiolino motorizzato.
Motorised seat.

Paranco multifunzione a batteria per l'utilizzo su corde tessili. Adatto ad operazioni in corda doppia, al recupero, all'accesso sospeso, con impianti di sollevamento temporaneo e permanente (per persone e materiali).

Multipurpose traction hoist for textile ropes. Suitable for abseiling, rescue, suspended access (EN 1808), temporary and permanent lifting installations (workers and materials) operations.

Capacità di lavoro: 300Kg
Work capacity: 300 kg

EN1808

3 m/min.

PPE - **Access on ropes**.

Art. SOIT043

Seggiolino rigido.
Rigid seat.

53x27cm.

Art. SOIT042

Seggiolino morbido.
Soft seat.

53x19cm.

DPI - **Accesso su fune**.

Art. **SOIT518**

Sacca professionale per DPI.
Professional PPE bag.

Capacità 70l.
Capacity 70 L

VALMEX (nylon rivestito in vinile).
VALMEX (vinyl-coated nylon).

2,7Kg.

Rescue and **recovery**.

Soccorso e **recupero**.

In this important section regarding works at heights, we have implemented devices already on the market with new products. Thus, in addition to expanding the range, widens the available tools for the recovery of injured persons.

In questa sezione, importante per i lavori in quota, abbiamo accostato ai dispositivi che già commercializzavamo dei nuovi prodotti che, oltre ad ampliare la gamma, vanno a completare l'offerta per il recupero di un eventuale infortunato.

PPE - **Rescue and recovery**.

Art. SOIT519

Kit di soccorso SPARROW RESCUE KIT.
SPARROW RESCUE KIT.

EN 341:2011-2A.

Sacca: PVC.
Bag: PVC.

11mm. (EN 1891)

30m. 50m. 100m

Art. SOIT041 - SOIT027 - SOIT005

Sistema di recupero discendente.
Descender recovery system .

EN 341 Classe C.
EN 341 Class C.

11mm.

20m. (SOIT027)
30m. (SOIT041)
50m (SOIT005)

DPI - **Soccorso e recupero**.

Art. SOIT302

Disp. di soccorso con funzione di sollevamento.
Rescue device with lifting function.

EN 341 Classe A. EN 341 Class A.
EN 1496. EN 1496

9mm.

25m. 50m.
75m. 100m.

3 m/min.

0.8 m/s.

Art. SOIT303

Dispositivo di soccorso.
Rescue device.

EN 341 Classe A. EN 341 Class A.
EN 1496. EN 1496

9mm.

25m. 50m.
75m. 100m.

3 m/min.

0.8 m/s.

PPE - **Rescue and recovery**.

Art. SOIT304

Sistema di evacuazione.
Descending system.

EN 341 Tipo A.
EN 341 Type A.

9mm.

25m. 50m.
75m. 100m

0.8 m/s.

Art. SOIT306

Discensore con funzione di sollevamento.
Descender with lifting function.

EN 341 Tipo A.
EN 341 Type A.

9mm.

25m. 50m.
75m. 100m

0.7 m/s.

DPI - **Soccorso e recupero**.

Art. SOIT021

Triangolo di salvataggio.
Rescue triangle.

EN 1498.

131X97cm.

Art. SOIT601

Barella.
Stretcher.

Portata 278Kg
Capacity 278 kg

Polietilene alta densità.
High density polyethylene.

216x62x18.5cm.

13.50Kg

PPE - **Rescue and recovery**.

Art. **SOIT602**

Cinghia di sollevamento per barella.
Stretcher lifting belt.

Temperatura di utilizzo da -20° a +60°C.
Umidità: da 5 a 86%.
Temperature of use from -20° to +60°C.
Humidity: from 5 to 86%.

DPI - **Soccorso e recupero**

For further details please see our catalog
Confined Space.
Per maggiori approfondimenti consulta il nostro
catalogo Spazi Confinati.

GENESI
ITALIA

Special equipment for access in confined spaces.

Attrezzature speciali per accesso in spazi confinati.

Entering into confined spaces requires the use of equipment against falls from a height, allowing workers access to the workplace canceling the risks related to the danger of falling.

Devices such as wall brackets or tripods, can be fitted with retractable fall arrest systems, winches for material handling and recovery systems to assist operators in case of need. The different wall brackets available and wheels placed under the tripod, allow to move the devices from one access to another with relative ease.

All fall protection systems for confined spaces are stainless steel or aluminum and certified according to EN 795 type B.

Anche l'ingresso in ambienti confinati richiede l'utilizzo di dispositivi contro le cadute dall'alto che consentono ai lavo- ratori di accedere al luogo di lavoro eliminando i rischi con- nessi al pericolo di caduta.

I dispositivi, supporti a mensola o tripodi, possono esse- re equipaggiati con sistemi anticaduta retrattili, argani per la movimentazione dei materiali e sistemi di recupero per soc- correre gli operatori in caso di neccessità. Grazie alle diverse basi disponibili per i supporti a mensola oppure alle rotelle poste sotto i tripodi, è possibile spostare i dispo- sitivi da un accesso all'altro con relativa facilità.

Tutti i sistemi anticaduta per spazi confinati sono in acciaio inox o alluminio e certificati secondo la norma EN 795 tipo B.

PPE - **Special equipment**.

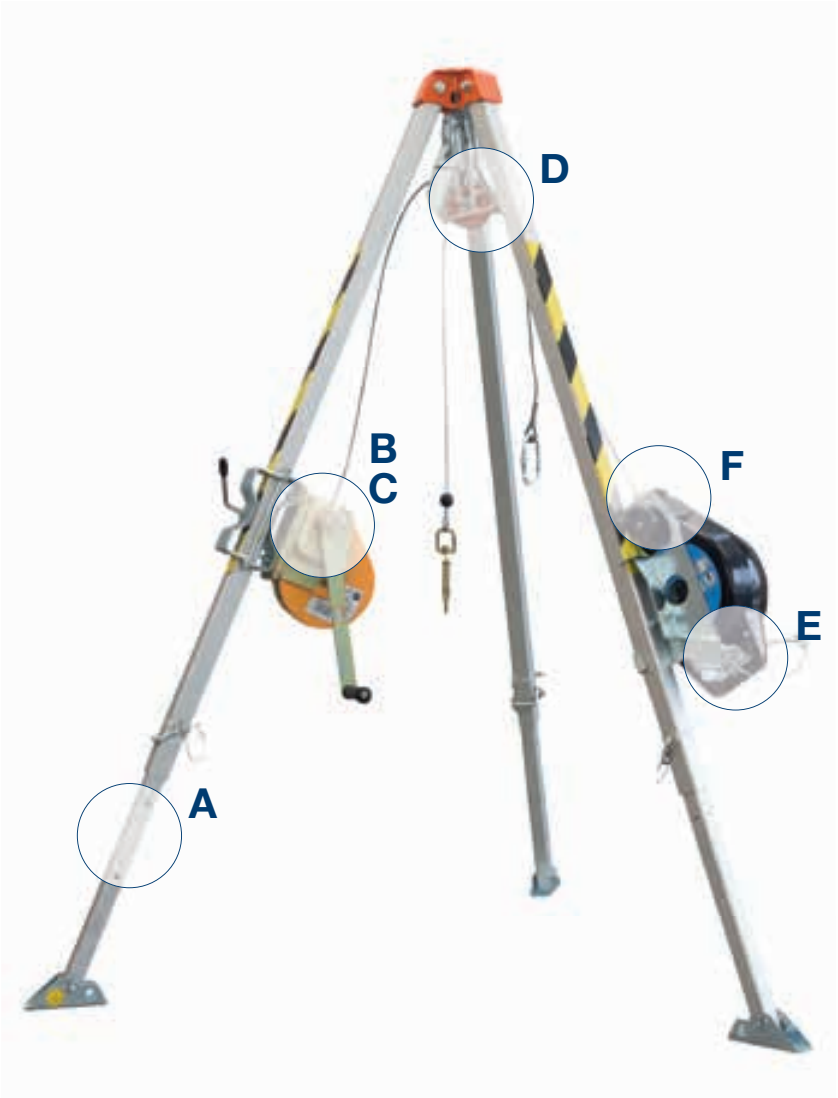

A Art. SOIT037

Tripode.
Tripod.

EN 795 tipo B.
EN 795 type B.

Alluminio.
Aluminium

H: 147-230cm.
Diam: 140 -213cm.

17,30Kg.

B Art. SOIT006

Dispositivo di recupero.
Rescue device

Tenuta: 140Kg.
Capacity: 140 kg

EN 1496 Classe B.
EN 1496 Class B.

Cavo: acciaio galvanizzato.
Cable: galvanized steel.

25m.

13Kg.

DPI - **Attrezzatura speciale**.

C Art. SOIT006M

Argano per materiali.
Materials winch

Carico massimo: 500Kg.
Maximum load: 500Kg.

Cavo: acciaio galvanizzato.
Galvanized steel.

25m.

13Kg.

D Art. SOIT089

Puleggia.
Pulley.

Acciaio galvanizzato e poliammide.
Galvanized steel and polyamide

133x56x128mm.

450g.

E Art. SOIT083

Dispositivo anticaduta retrattile con manovella di recupero.
Retractable fall arrest system with recovery crank.

EN 360. EN 1496 classe B.
EN 360. EN 1496 class B.

4.8mm.

25m.

15g.

F Art. SOIT090

Adattatore per SOIT083.
Adapter for SOIT083

Acciaio galvanizzato
Galvanized steel

PPE - **Special equipment**.

A Art. SOIT088-2

Tripode per 2 persone con binario.
Tripod for 2 persons with rail

Tenuta: 1000Kg.
Capacity 1000 kg

EN 795:2012 tipo B.
TS 16415:2012

Alluminio.
Aluminium

H: 139 - 223cm.
Diam: 150 - 223cm.
L: 464-537cm.

86Kg.

A Art. SOIT088

Tripode.
Tripod.

Tenuta: 1000Kg.
Capacity 1000 kg

EN 795:2012 tipo B.
TS 16415:2012

Alluminio.
Aluminium

H: 139-221cm.
Diam: 150-223cm.

B Art. SOIT089

Puleggia.
Pulley.

Acciaio galvanizzato e poliammide.
Galvanized steel and polyamide.

133x56x128mm.

450g.

DPI - **Attrezzatura speciale**.

C Art. SOIT083

Dispositivo anticaduta retrattile con manovella di recupero.
Retractable fall arrest system with recovery crank

EN 360. EN 1496 classe B.
EN 360. EN 1496 class B.

4.8mm.

25m.

15Kg.

D Art. SOIT091

Adattatore per SOIT083 e SOIT088.
Adapter for SOIT083 and SOIT088.

Acciaio galvanizzato.
Galvanized steel.

Art. SOIT059

Dispositivo di recupero.
Rescue device.

Tenuta: 200Kg.
Capacity 200 kg

EN 1496 classe B.
EN 1496 class B.

Cavo: acciaio galvanizzato.
Cable: galvanized steel.

50m.

26Kg.

Art. SOIT059M

Argano per materiali.
Materials winch.

Carico massimo: 1000Kg.
Maximum load: 1000 kg

Cavo: acciaio galvanizzato.
Cable: galvanized steel.

50m.

26Kg.

PPE - **Special equipment**.

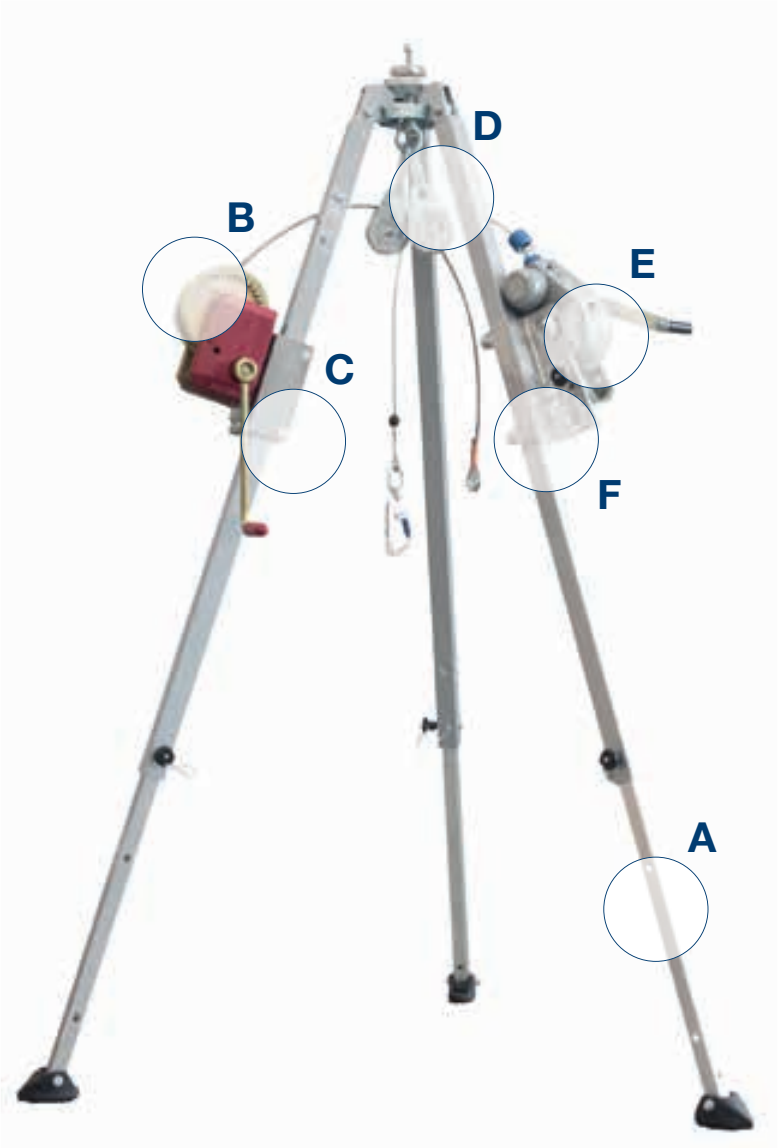

A Art. SOIT215

Tripode per 2 persone.
Tripod for 2 persons.

Omologato per 2 operatori.
Approved for 2 operators.

EN 795 tipo B.
EN 795 type B.

Alluminio con verniciatura anticorrosione.
Aluminium with anti-corrosion paint.

Altezza da 154 a 246cm.
Diametro da 106 a 187cm.

19Kg.

A Art. SOIT206

Tripode con ruote in gomma.
Tripod with rubber wheels.

Omologato per 2 operatori.
Approved for 2 operators.

EN 795 tipo B.
EN 795 type B.

Alluminio con verniciatura anticorrosione.
Aluminium with anti-corrosion paint.

Altezza da 133 a 198cm.
Diametro da 99 a 155cm.

24Kg.

DPI - **Attrezzatura speciale**.

B Art. SOIT211

Verricello di carico.
Loading winch

Carico massimo: 250Kg.
Maximum load: 250 kg

Cavo: acciaio zincato.
Cable: galvanized steel.

20m.

7Kg.

C Art. SOIT212TR

Attacco per verricello di carico SOIT211.
Adapter for SOIT211 loading winch

Alluminio.
Aluminium.

1Kg.

D Art. SOIT214

Puleggia.
Pulley

Acciaio inox.
Stainless steel.

1,1Kg.

E Art. SOIT204

Dispositivo anticaduta retrattile adatto al recupero.
Retractable fall arrest device suitable for recovery

EN 360. EN 1496 classe B.
EN 360. EN 1496 class B.

5mm.

12m. 18m. 24m.

7Kg. 11,5Kg. 16Kg.

F Art. SOIT213TR

Attacco sistema retrattile SOIT204.
SOIT204 retractable system adapter

Alluminio.
Aluminium.

1,8Kg.

PPE - **Special equipment**.

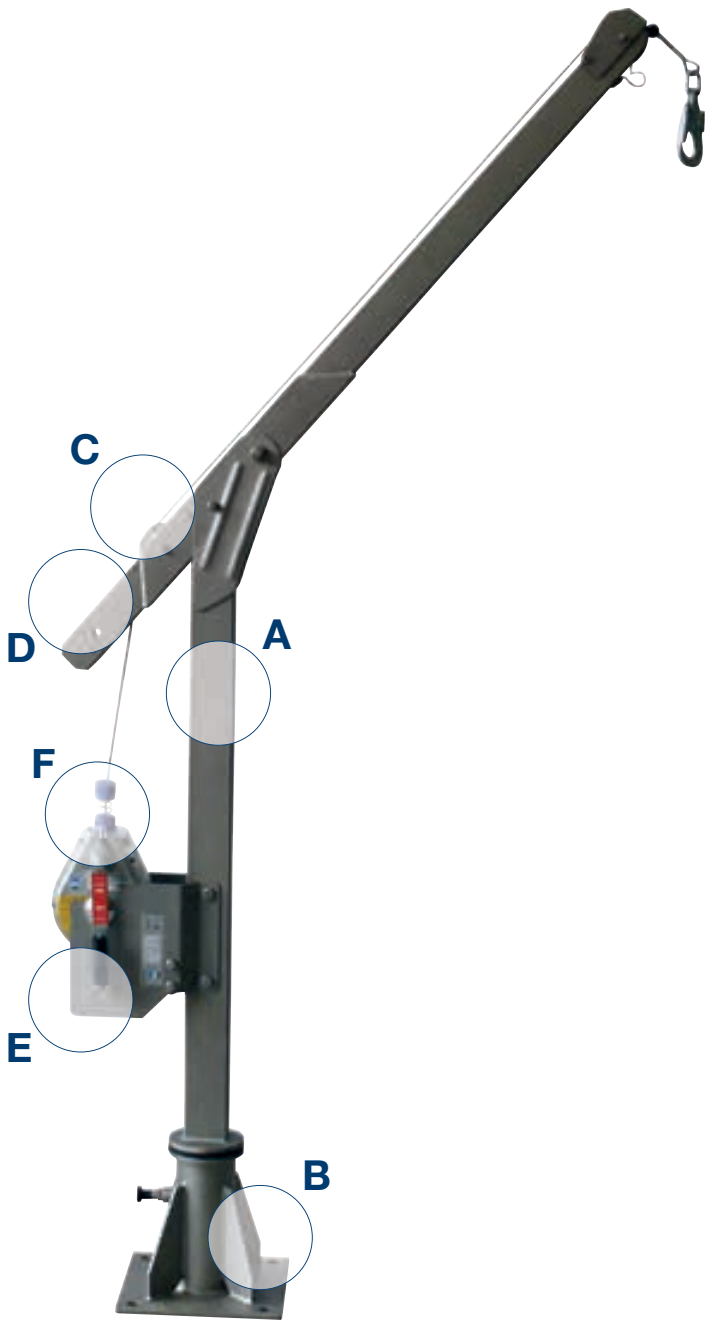

DPI - **Attrezzatura speciale**.

Art. SOIT208-1

Dispositivo di ancoraggio.
Davit arm.

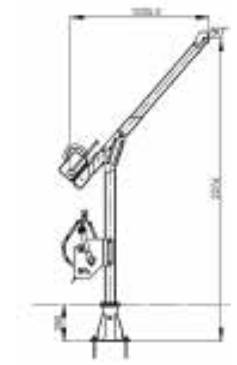

EN 795 tipo B.
EN 795 type B.

Acciaio inox.
Stainless steel.

36Kg.

Art. SOIT208-2

Dispositivo di ancoraggio.
Anchor device.

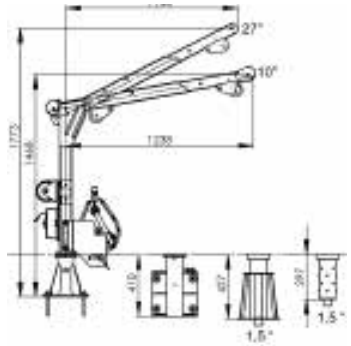

EN 795 tipo B.
EN 795 type B.

Acciaio inox.
Stainless steel.

39Kg.

Art. SOIT208-3

Dispositivo di ancoraggio.
Anchor device.

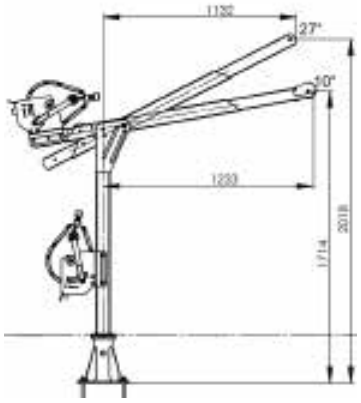

EN 795 tipo B.
EN 795 type B.

Acciaio inox.
Stainless steel.

42Kg.

Art. SOIT208-4

Dispositivo di ancoraggio
Anchor device.

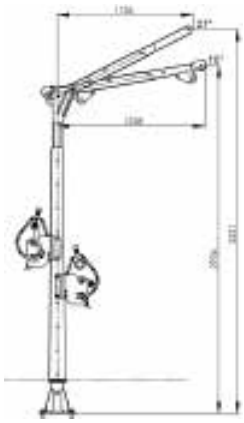

EN 795 tipo B.
EN 795 type B.

Acciaio inox.
Stainless steel.

92Kg.

Art. SOIT208-M

Dispositivo di ancoraggio.
Anchor device.

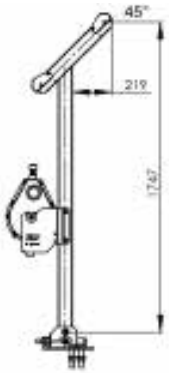

EN 795 tipo B.
EN 795 type B.

Acciaio inox.
Stainless steel.

37Kg.

Art. SOIT208-MW

Dispositivo di ancoraggio.
Anchor device.

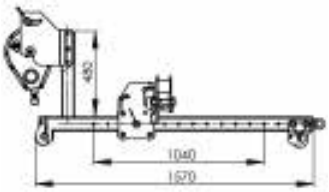

EN 795 tipo B.
EN 795 type B.

Acciaio inox.
Stainless steel.

42Kg.

PPE - **Special equipment**.

B Art. SOIT209

Supporto a pavimento per SOIT208.
Floor fixing base for SOIT208.

Acciaio inox.
Stainless steel.

12Kg.

B Art. SOIT210

Supporto a parete per SOIT208.
Wall fixing base for SOIT208.

Acciaio inox.
Stainless steel.

12Kg.

B Art. SOIT216

Supporto ad incasso per CLS fresco.
SOIT208 support for cast on site concrete.

Acciaio inox.
Stainless steel.

12Kg.

B Art. SOIT217

Supporto ad incasso per CLS.
Concealed support for concrete mounting.

Acciaio inox.
Stainless steel.

4,60Kg.

C Art. SOIT211

Verricello di carico.
Loading winch.

Tenuta 250Kg.
Capacity 250 kg.

Cavo: acciaio zincato.
Cable: galvanized steel.

20m.

7Kg.

DPI - **Attrezzatura speciale**.

D Art. SOIT212

Attacco per verricello di carico.
Attachment for loading winch.

Acciaio inox.
Stainless steel.

1Kg.

E Art. SOIT204

Dispositivo anticaduta retrattile adatto al recupero.
Retractable fall arrest device suitable for recovery.

EN 360. EN 1496 classe B.
EN 360. EN 1496 class B.

5mm.

12m. 18m. 24m.

7Kg. 11,5Kg. 16Kg.

F Art. SOIT213

Attacco sistema retrattile per SOIT204.
Retractable system cradle for SOIT204.

Acciaio inox.
Stainless steel.

2,5Kg.

PPE - **Special equipment**.

Art. **SOIT420**

Paranco per calata.
Descent hoist.

Peso max. utilizzatore: 150Kg.
Max user weight: 150 kg

EN 341 tipo A
EN 341 type A

Testa: alluminio.
Fune: poliestere.
Head: aluminium.
Rope: polyester.

9mm.

50m.

Art. **SOIT021**

Triangolo di salvataggio.
Rescue triangle.

EN 1498.

131x97cm.

DPI - **Attrezzatura speciale**.

Art. **WP212-7**

Sistema di areazione.
Ventilation system.

Flusso d'aria: 1130m3/h
Air flow: 1130 m3/h

36x105x30mm.

25cm.

18Kg.

Art. **SOIT092**

Parapetto di protezione.
High visibility railing.

PVC.

102x72x11,5cm.

PPE - **Special equipment**.

Art. SOIT093

Tenda di copertura.
Coverage tent.

Tela.
Canvas.

4 settori da 180x180cm.
4 180x180 cm sections

4,70kg.

Art. SOIT094

Parapetto di protezione estensibile.
Expandable protective railing.

Acciaio.
Steel.

25x25x124cm.

19kg.

DPI - **Attrezzatura speciale**.

Art. **AX016**

Sacca di trasporto per tripode SOIT037.
Tripod SOIT037 transport bag.

PVC.

180x23x20cm.

Art. **PMR446**

Trasmittente.
Transmitter.

Ricetrasmettitore PMR 446
8 canali PMR446+8pre-programamti
Potenza d'uscita: ≤ 500mW
Passo di canalizzazione: 12.5KHz
Sintonizzazione vocale
Presa a L, 2 PIN tipo Motorola

Transceiver PMR 446
8 PMR446 channels + 8 pre-programmed channels
Output power: ≤ 500mW
Channel spacing: 12.5 KHz
Vocal tuning
L-grip, 2 Motorola type PINs

105x50x32mm. (antenna esclusa)
105x50x32 mm (antenna not included)

227g. (con batteria)
227 g (with battery)

Personal protection equipment - Special equipment

PPE - **Special equipment**.

GENESI
ITALIA

DPI - **Attrezzatura speciale**.

Accessories.

Accessori.

In this section Genesi Italia proposes a range of transportation bags and other items designed to ease operators work.

In questa sezione Genesi Italia propone una gamma di sacche di trasporto e altri articoli pensati per agevolare il lavoro degli operatori in quota.

PPE - **Accessories**.

Art. SOIT307

Contenitore per sistemi di recupero e soccorso.
Recovery and rescue system container.

Contenitore atto al contenimento degli articoli SOIT301 SOIT302, SOIT303 per proteggerli dai raggi UVA, gas ed acqua.

All'interno, il prodotto è chiuso in un sacco sottovuoto e l'ispezione annuale consiste solamente nel verificare l'integrità del sigillo di garanzia.

Barrel for containing articles SOIT301 SOIT302, SOIT303 to protect them from UVA rays, gas and water.

The product is closed inside in a vacuum-sealed bag and yearly inspection involves verification of guarantee seal integrity.

Art. ZAINO

Zaino.
Backpack.

Poliestere.
Polyester

49x42x21cm

DPI - **Accessori**.

Art. SOIT046

Sacca di trasporto.
Carrying bag.

PVC.

ø30x60cm.

600g.

Art. SOIT086

Sacca di trasporto.
Transport bag.

PVC.

ø40x80cm.

1,05kg.

PPE - **Accessories**.

Art. AY004

Targhetta identificativa per revisioni DPI.
Revision ID plate for PPE.

Art. SOIT019

Asta telescopica.
Telescopic rod.

Carico ammissibile in testa: 5Kg.
Max load on head: 5 kg

Voltaggio supportato: 30 kV.
Voltage supported: 30 kV

Da 195 a 795 cm.
From 195 to 795 cm

4,17Kg.

DPI - **Accessori**.

Art. **DT600**

Gancio di supporto per asta telescopica SOIT019.
Support hook for telescopic rod SOIT019.

Acciaio galvanizzato.

180gr.

Art. **DT651**

Connettore per DT600.
DT600 connector.

Diam apertura 90mm.

Acciaio galvanizzato.

900gr.

PPE - **Accessories**.

Art. **RS300**

Piattaforma mobile per camion.
Mobile platform for trucks.

292-400cm
Cesta: 21x112x172cm
Caging: 21x112x172 cm

Art. **PE010**

Fascia lombare.
Lumbar band.

sML M. L. XL.

Products index.

Indice dei prodotti.

SISTEMI ANTICADUTA
FALL ARREST SYSTEMS

PARAPETTI **ALLUKEMI SKY**™
ALLUKEMI SKY™ RAILINGS

Art.		Pag.
SKPD1	Parapetto dritto con fissaggio in piano.	40
SKPD2	Parapetto dritto con fissaggio in piano.	40
SKPD3	Parapetto dritto con fissaggio in piano.	40
SKPI1	Parapetto inclinato con fissaggio in piano.	41
SKPI2	Parapetto inclinato con fissaggio in piano.	41
SKPI3	Parapetto inclinato con fissaggio in piano.	41
SKMD1	Parapetto dritto con fissaggio a parete.	42
SKMD2	Parapetto dritto con fissaggio a parete.	42
SKMD3	Parapetto dritto con fissaggio a parete.	42
SKMI1	Parapetto inclinato con fissaggio a parete.	43
SKMI2	Parapetto inclinato con fissaggio a parete.	43
SKMI3	Parapetto inclinato con fissaggio a parete.	43
SKSD1	Parapetto dritto con fissaggio sporgente.	44
SKSD2	Parapetto dritto con fissaggio sporgente.	44
SKSD3	Parapetto dritto con fissaggio sporgente.	44
SKSI1	Parapetto inclinato con fissaggio sporgente.	45
SKSI2	Parapetto inclinato con fissaggio sporgente.	45
SKSI3	Parapetto inclinato con fissaggio sporgente.	45
SKCD1	Parapetto dritto con fissaggio sotto copertina.	46
SKCD2	Parapetto dritto con fissaggio sotto copertina.	46
SKCI1	Parapetto inclinato con fissaggio sotto copertina.	47
SKCI2	Parapetto inclinato con fissaggio sotto copertina.	47
SKRD1	Parapetto reclinabile fissaggio in piano e tavola fermapiede	48
SKRD2	Parapetto reclinabile con fissaggio a parete.	48
SKLD	Parapetto dritto per fissaggio su lamiera.	49
SKLI	Parapetto inclinato per fissaggio su lamiera.	49
SKAD	Parapetto autoportante dritto.	50
SKAI	Parapetto autoportante inclinato.	50
SKAR	Parapetto autoportante reclinabile.	50
SKRI1-M	Parapetto reclinabile motorizzato con fissaggio in piano.	51
SKRI2-M	Parapetto reclinabile motorizzato con fissaggio a parete.	51
SKAIR-M	Parapetto autoportante reclinabile motorizzato.	51
SKA	Base autoportante.	52
SKBA	Base autoportante reclinabile semplice.	52
SKBAD	Base autoportante reclinabile doppia.	52
CP-PLAX	Contrappeso in plastica e CLS.	53
SKB	Contrappeso in CLS.	53
SKBN	Soletta protettiva per contrappeso in cls	53
	Base universale.	54
SKS	Piastra di spessoramento.	54
SKC	Supporto sotto copertina.	54
SKR	Base reclinabile singola	55
SKRD	Base reclinabile doppia.	55
SK01	Estrusione poligonale.	55
SK02	Giunzione poligonale per corrimano.	56
SK06	Raccordo poligonale a T.	56
SK07	Raccordo poligonale a L.	56
SK03	Rinvio d'angolo poligonale orientabile.	57
SK04	Rinvio d'angolo poligonale verticale.	57
SK05	Rinvio d'angolo poligonale articolato.	57
SK08	Snodo poligonale a T articolato.	58
SK09	Tappo poligonale.	58
SK10	Supporto poligonale a parete.	58
SK11	Estrusione tonda in alluminio.	59
SK12	Giunzione tonda per traversina.	59
SK13	Rinvio d'angolo tondo.	59
SK15	Tappo tondo .	60
SK14	Supporto tondo a parete.	60
SK16	Tavola fermapiede.	60
SK17	Supporto per tavola fermapiede.	61
SK18	Giunzione tavola fermapiede.	61
SK19	Rinvio d'angolo tavola fermapiede.	61
SK28	Cancello di sbarco.	62
CA00	Cartello identificativo obbligatorio universale.	62
C35	Piombo identificatore.	62

PASSERELLE **ALLUKEMY STEP**™
ALLUKEMY STEP™ GANGWAYS

Art.		Pag.
ST01	Passerella senza parapetto.	66
ST02	Passerella con 1 parapetto.	66
ST03	Passerella con 2 parapetti.	66
ST04	Scala per passerella.	67
ST05	Passaggio di shed.	67
ST07	Passerella di scavalco.	67
ST11	Piastra di fissaggio singola.	68
ST12	Supporto laterale per passerella.	68
ST13	Supporto centrale per passerella.	68
ST14	Supporto a cavalletto per passerella.	69
ST15	Supporto per fissaggio su lamiera.	69
CA00	Cartello identificativo obbligatorio universale.	69
C35	Piombo identificatore.	70
CERTIFICAZIONE	Rilascio fascicolo tecnico.	70

RETI ANTICADUTA
SAFETY **NETS**

Art.		Pag.
RETE-5X10-PA-R	Rete di sicurezza PA 5x10 maglia romboidale.	74
RETE-5X15-PA-R	Rete di sicurezza PA 5x15 maglia romboidale.	74
RETE-5X25-PA-R	Rete di sicurezza PA 5x25 maglia romboidale.	74
RETE-5X20-PA-R	Rete di sicurezza PA 5x20 maglia romboidale.	74
RETE-5X10-PA-Q	Rete di sicurezza PA 5x10 maglia quadrata.	74

Products index.

RETE-5X15-PA-Q	Rete di sicurezza PA 5x15 maglia quadrata.	74
RETE-5X20-PA-Q	Rete di sicurezza PA 5x20 maglia quadrata.	74
RETE-5X25-PA-Q	Rete di sicurezza PA 5x25 maglia quadrata.	74
RETE-5X10-PP-R	Rete di sicurezza PP 5x10 maglia romboidale.	74
RETE-5X15-PP-R	Rete di sicurezza PP 5x15 maglia romboidale.	74
RETE-5X20-PP-R	Rete di sicurezza PP 5x20 maglia romboidale.	74
RETE-5X25-PP-R	Rete di sicurezza PP 5x25 maglia romboidale.	74
RETE-5X10-PP-Q	Rete di sicurezza PP 5x10 maglia quadrata.	75
RETE-5X15-PP-Q	Rete di sicurezza PP 5x15 maglia quadrata.	75
RETE-5X20-PP-Q	Rete di sicurezza PP 5x20 maglia quadrata.	75
RETE-5X25-PP-Q	Rete di sicurezza PP 5x25 maglia quadrata.	75
AZ011	Connettore ad anello.	75
SOIT011	Cinghia ad anello.	75
E-M12	Tassello per golfare per M12.	76
G-M12	Golfare maschio M12.	76
TRC8	Treccia di giunzione.	76

SCALE **SAFELADDER®**

Art.	**SAFELADDER™** LADDERS®	**Pag.**
SAL001	Sezione iniziale scala.	82
SAL004	Sezione aggiuntiva scala.	82
SAL025	Elemento di giunzione.	82
SAL009	Sbarco dritto.	83
SAL029	Sbarco curvo.	83
SAL026	Piano di sbarco con doppio parapetto.	83
RHF014	Carrello verticale.	84
SAL012	Porta anti intrusione.	84
SAL007	Staffa di fissaggio a muro 18 cm.	84
SAL007-30	Staffa di fissaggio a muro 30 cm.	84
SAL007-40	Staffa di fissaggio a muro 40 cm.	84
SAL007-50	Staffa di fissaggio a muro 50 cm.	84
SAL007-50/100	Staffa regolabile di fissaggio a muro.	85
SAL011	Scala telescopica.	85
SAL023	Sezione pieghevole.	85
SAL006	Fermo per carrello.	86
SAL010	Gradino di riposo.	86
SAL020	Piedini snodati di appoggio.	86
SAL024	Tappi per base.	87
TAPPODX	Tappo destro.	87
TAPPOSX	Tappo sinistro.	87
SAL019	Coppia ganci per scala removibile.	87
SAL030	Barra di supporto.	88
SAL027	Gabbia in alluminio per scala Safeladder®.	88
MHS024	Carrello di traslazione.	88
MHS029	Ruota guida per traslazione.	89
CA00	Cartello identificativo obbligatorio universale.	89
C35	Piombo identificatore.	89

Indice dei prodotti.

SCALE **SECURAIL® VERTICALE**

Art.	**SECURAIL® VERTICAL** LADDERS	**Pag.**
RHF036	Scala con binario centrale.	96
RHF030	Scala con gradini ripiegabili.	96
RHF031	Carter di protezione.	96
RHF014	Carrello verticale.	97
RHF005	Fissaggio a croce.	97
RHF006	Elemento di giunzione.	97
RHF021	Fermo mobile per carrello.	98
RHF008	Fermo fisso per carrello.	98
RHF049	Sbarco.	98
P-RHF036	Porta antintrusione.	99
S-RHF036	Staffa di fissaggio a parete.	99
CA00	Cartello identificativo obbligatorio.	99
C35	Piombo identificatore.	100
CERTIFICAZIONE	Rilascio fascicolo tecnico.	100

LINEA VITA **SECUROPE® VERTICALE**

Art.	**SECUROPE® VERTICAL** LIFE LINES	**Pag.**
NSV009	Dispositivo anticaduta guidato con assorbitore.	106
NSV016	Guida cavo.	106
NSV017	Supporto per guida cavo.	106
7	Pinza di fissaggio laterale.	107
LDV006	Cavo in acciaio inox.	107
LDV038	Giunzione con tenditore.	107
LDV005	Cilindro di chiusura.	108
CA00	Cartello identificativo obbligatorio universale.	108
C35	Piombo identificatore.	108

LINEA VITA PER **PALE EOLICHE**

Art.	LIFE LINES FOR **WIND TURBINES**	**Pag.**
NSV009	Dispositivo anticaduta guidato con assorbitore.	112
NSV016	Guida cavo.	112
NSV017	Supporto per guida cavo.	112
NSV006	Pinza di fissaggio laterale.	113
LDV006	Cavo in acciaio inox.	113
LDV038	Giunzione con tenditore.	113
AW01	Estremità superiore.	114
AW02	Estremità inferiore.	114
AW03	Assorbitore di energia.	114
AW05	Tenditore.	115
AW11	Cavo in acciaio.	115
AW21	Kit di serraggio.	115
H04	Anticaduta mobile.	116
CA00	Cartello identificativo obbligatorio universale.	116
C35	Piombo identificatore.	116

Products index.

Indice dei prodotti.

Art.	BINARI **SECURAIL® VERTICALE** **VERTICAL SECURAIL®** RAILS	Pag.
RHF001	Binario.	122
RHF021	Fermo mobile per carrello.	122
RHF008	Fermo fisso per carrello.	122
RHF005	Fissaggio a croce.	123
RHF006	Elemento di giunzione.	123
RHF014	Carrello verticale.	123
S-RHF036	Staffa di fissaggio a parete.	124
RHF020	Fissaggio per scala.	124
RHF025	Sbarco.	124
CA00	Cartello identificativo obbligatorio.	125
C35	Piombo identificatore.	125
CERTIFICAZIONE	Rilascio fascicolo tecnico.	125

Art.	DISPOSITIVI **D'ANCORAGGIO PERMANENTE** **PEMANENT ANCHOR** DEVICEAS	Pag.
ALU12	Punto d'ancoraggio in alluminio.	130
EAR12	Punto di ancoraggio in acciaio inox.	130
NEW PINKO	Punto di ancoraggio sottocoppo.	130
LDV055K	Punto d'ancoraggio per lamiera.	131
LDV055K-E	Punto d'ancoraggio con morsetti S-5!.	131
LDV055K-Z	Punto d'ancoraggio con morsetti S-5!.	131
LDV055K-B	Punto d'ancoraggio con morsetti S-5!.	132
LDV055K-U	Punto d'ancoraggio con morsetti S-5!.	132
LDV055K-K	Punto d'ancoraggio con morsetti S-5!.	132
LDV055K-T	Punto d'ancoraggio con morsetti S-5!.	133
LDV036	Punto di deviazione caduta per lamiera.	133
LDV049	Punto d' ancoraggio con collare bituminoso.	133
SOIT411	Punto d'ancoraggio removibile ad occhiello.	134
SOIT412	Bussola per CLS.	134
SOIT413	Bussola per strutture metalliche.	134
SOIT414	Bussola per mattone forato.	135
SPS-ALU12	Supporto con punto di ancoraggio.	135
SOIT416	Punto d'ancoraggio girevole saldabile.	135
SOIT804	Punto d'ancoraggio temporaneo.	136
SOIT406	Corpo morto ad acqua.	136
PA30	Corpo morto in CLS.	136

	LINEE VITA **ALLUKEMI LIFE™** **ALLUKEMI LIFE™** LIFE LINES	
LF01	Elemento di estremità.	142
LF04	Elemento intermedio.	142
LF06	Rinvio d'angolo orientabile.	142
LF70	Assorbitore di energia indeformabile ad elastomeri.	143
LF14	Tenditore.	143
LF11	Cavo in acciaio inox.	143
CA00	Cartello identificativo obbligatorio universale.	144
C35	Piombo identificatore.	144
SAU-30	Supporto d'estremità a base universale h. 300.	144
SAU-50	Supporto d'estremità a base universale h. 500.	144
SIAU-30	Supporto intermedio a base universale h. 300.	145
SIAU-50	Supporto intermedio a base universale h. 500.	145
SAP-30	Supporto di estremità a base piatta h. 300.	145
SAP-50	Supporto di estremità a base piatta h. 500.	145
SIAP-30	Supporto intermedio a base piatta h. 300.	145
SIAP-50	Supporto intermedio a base piatta h. 500.	145
SAS-30	Supporto di estremità a base stretta h. 300.	146
SAS-50	Supporto di estremità a base stretta h. 500.	146
SIAS-30	Supporto intermedio a base stretta h. 300.	146
SIAS-50	Supporto intermedio a base stretta h. 500.	146
ST-BP	Supporto inox a base piatta.	146
ST-UNIVERSAL	Supporto inox a base universale.	147
STR-UNIVERSAL	Supporto inox a base universale per angolo.	147
PA	Piastra a parete h. 38mm.	147
PA-105	Piastra a parete h. 105mm.	147
PIA	Piastra intermedia a parete h. 38mm.	148
PIA-105	Piastra intermedia a pareta h. 105mm.	148
PAM	Piastra a muro.	148
PAE	Piastra angolo esterno.	148
PAD	Piastra doppia.	149
CPP	Contropiastra SAP/SIAP.	149
CPS	Contropiastra SAS/SIAS.	149
CPU	Contropiastra SAU/SIAU.	150
ATLANTE-SAP	Adattatore supporti SAP/SIAP.	150
LF31	Scossalina a tenuta stagna.	150
ST10	Supporto speciale doppia falda per muricci e tavelloni.	151
ST20	Supporto speciale per CLS o trave in legno.	151
ST30	Supporto speciale per travetti in legno.	151
ST40	Supporto speciale inclinato monofalda.	152
ST90	Supporto speciale controventato.	152
SCA-ALU	Supporto per getto in CLS.	152
RBS-345MX	Resina vinilestere bicomponente	153
BARRA12X160	Kit fissaggio M12	153
BARRA16X175	Kit fissaggio M16	153

Art.	LINEA VITA **SECUROPE®** **SECUROPE®** LIFE LINES	Pag.
LDV001	Navetta di scorrimento removibile.	162
LDV060	Navetta di scorrimento non removibile.	162
LDV093	Carrello di scorrimento per dispositivo retrattile.	162
LDV075	Dispositivo anticaduta guidato per piani inclinati.	163

Products index.

LDV002	Elemento di estremità.	163
LDV043	Elemento intermedio.	163
LDV022	Assorbitore d'energia deformabile.	164
LDV032	Assorbitore d'energia deformabile con molla.	164
LDV005	Cilindro di chiusura.	164
LDV025	Tenditore.	165
LDV004	Cavo.	165
LDV027	Anello di chiusura.	165
LDV026	Cilindro di giunzione.	166
LDV038	Giunzione con tenditore.	166
LDV048	Incrocio 4 vie.	166
LDV050	Incrocio 3 vie.	167
LDV023	Piastra per lamiera grecata.	167
LDV023K-E	Piastra per lamiera grecata con morsetti S-5!.	167
LDV023K-Z	Piastra per lamiera grecata con morsetti S-5!.	168
LDV023K-B	Piastra per lamiera grecata con morsetti S-5!.	168
LDV023K-U	Piastra per lamiera grecata con morsetti S-5!.	168
LDV023K-K	Piastra per lamiera grecata con morsetti S-5!.	169
LDV023K-T	Piastra per lamiera grecata con morsetti S-5!.	169
LDV015	Adattatore d'angolo.	169
LDV016	Supporto Multipost.	170
PAS	Piastra di adattamento per Securope®.	170
LDV035	Supporto per switch LDV048 e LDV050.	170
LDV054	Elemento d'estremità per fissaggio a parete.	171
LDV053	Assorbitore di energia per fissaggio a parete.	171
CA00	Cartello identificativo obbligatorio universale.	171
C35	Piombo identificatore.	172
CERTIFICAZIONE	Rilascio fascicolo tecnico.	172

LINEA VITA **EASY SOLUTION®**

Art.	**EASY SOLUTION®** LIFE LINE	**Pag.**
ES-KIT15	Kit linea vita rettilinea da 15 metri.	178
ES-KIT30	Kit linea vita rettilinea da 30 metri.	178
ES-KIT45	Kit linea vita rettilinea da 45 metri.	178
	Elemento di estemità.	179
	Elemento intermedio.	179
	Assorbitore di energia.	179
	Tenditore.	180
	Cavo acciaio inox.	180
ES06	Elemento giro d'angolo.	180
CA00	Cartello identificativo obbligatorio universale.	181
C35	Piombo identificatore.	181
ES-UNIVERSAL	Supporto standard a base universale.	181
ESR-UNIVERSAL	Supporto standard rinforzato a base universale.	182
ES-BP	Supporto standard a base piatta.	182
ES-BI	Supporto standard a base a capanna.	182
ES-SP	Supporto a parete.	183
ATALNTE 100G-KIT	Adattatore per supporti ES-UNIVERSAL.	183
CP-ES-UNIVERSAL	Contropiastre per supporti ES-UNIVERSAL.	183
CP-ES-BP	Contropiastre per supporti ES-BP.	183
RBS345MX	Resina vinilestere bicomponente.	184
BARRA12X160	Kit Fissaggio M12.	184
BARRA16X175	Kit fissaggio M16.	185

LINEA VITA **DIASAFE®**

Art.	**DIASAFE®** LIFE LINE	**Pag.**
LDF008	Supporto a corpo morto.	188
LDF012	Boccola di estremità.	188
LDF014	Ancoraggio green.	188
LDV006	Cavo in acciaio inox.	189
CA00	Cartello identificativo obbligatorio universale.	189
C35	Piombo identificatore.	189

BINARIO **va® VERTICALE**

Art.	**SECURAIL®** RAILS	**Pag.**
RHF001	Binario.	194
RHF002	Croce di rinforzo.	194
RHF003	Curva dx-sx.	194
RHF004	Curva parete/soffitto.	195
RHF021	Fermo mobile per carrello.	195
RHF008	Fermo fisso per carrello.	195
RHF005	Fissaggio a croce.	196
RHF006	Elemento di giunzione.	196
RHF009	Sezione entrata-uscita.	196
RHF010	Incrocio per binario.	197
RHF016	Staffa di fissaggio a parete.	197
RHF017	Staffa di fissaggio a soffitto o a pavimento.	197
LDV023	Piastra per lamiera grecata.	198
RHF011	Carrello a pavimento.	198
RHF012	Carrello a soffitto.	198
RHF015	Carrello a parete per dispositivo retrattile.	199
CA00	Cartello identificativo obbligatorio universale.	199
C35	Piombo identificatore.	199

BINARIO **SAFEACCESS®**

Art.	**SAFEACCESS®** RAILS	**Pag.**
MHS010	Binario.	206
MHS011	Curva a muro interna ed esterna.	206
MHS013	Giunzione.	206
MHS017	Fermo fisso per carrello.	207
MHS033	Fermo mobile per carrello.	207
MHS021	Squadre di fissaggio.	207
MHS014	Staffa di fissaggio a parete.	208
MHS020	Staffa fissaggio a soffitto.	208

Indice dei prodotti.

Products index.

Indice dei prodotti.

MHS019	Kit di fissaggio.	208
MHS023	Carrello di scorrimento.	209
PULEGGIA	Sistema per il recupero per dispositivo retrattile.	209
MHS018	Cesta in alluminio per lavori in sospensione.	209
MHS008	Cesta in alluminio per lavori in sospensione.	209
MHS016	Carrello di traslazione manuale.	210
NAV4	Carrello motorizzato per lavori in sospensione.	210
MHS031	Cablaggio per carrelli motorizzati.	210
MHS022	Asta di unione.	211
MHS040	Binario con profilo per cremagliera.	211
NAV5	Carrello motorizzato per cesta per binari inclinati.	211
MHS041	Sistema di bloccaggio.	212
MHS042	Cremagliera per binari inclinati.	212
MHS045	Elemento binario inclinato.	212
MHS046	Elemento binario inclinato.	212
CA00	Cartello identificativo obbligatorio universale.	213
C35	Piombo identificatore.	213

ATTREAZZATURA
EQUIPMENT

Art.		**Pag.**
RANA	Morsetto tendifune.	222
TIRARANA	Tirarana.	222
LDV040	Utensile tensionatore per Securope®.	222
PRESSATRICE	Pinza pressatrice per Securope®.	223
ALK 00	Kit di verifica per installazioni e manutenzioni.	223
LF12	Gancio per tensionamento linea Allukemi Life™.	223

DISPOSITIVI DI PROTEZIONE INDIVIDUALE
PERSONAL PROTECTION EQUIPMENT

IMBRACATURE
HARNESSES

Art.		**Pag.**
SOIT029	Imbracatura tg. M-XL.	234
SOIT029XXL	Imbracatura tg. XXL.	234
SOIT029HV	Imbracatura alta visibilità tg. M-XL.	234
SOIT029HVXXL	Imbracatura alta visibilità tg. XXL.	234
SOIT047	Imbracatura con cintura di posizionamento tg. M-XL.	235
SOIT047XXL	Imbracatura con cintura di posizionamento tg. XXL.	235
SOIT034	Imbracatura per lavori in sospensione tg. M-XL.	235
SOIT034XXL	Imbracatura per lavori in sospensione tg. XXL.	235
HAR001	Imbracatura Prolight tg. M.	236
HAR002	Imbracatura Prolight tg. L.	236
HAR003	Imbracatura Prolight tg. XL.	236
SOIT430-150N	Imbracatura con giubbotto salvagente.	236
SOIT430-275N	Imbracatura con giubbotto salvagente.	236
SOIT416	Imbracatura antitrauma.	237
SOIT075	Imbracatura resistente al calore tg. M-XL.	237
SOIT075XXL	Imbracatura resistente al calore tg. XXL.	237
SOIT076	Cintura di posizionamento tg. M-XL.	238
SOIT076XXL	Cintura di posizionamento tg. XXL.	238
SOIT028	Imbracatura con ancoraggio per recupero tg. M-XL.	238
SOIT028XXL	Imbracatura con ancoraggio per recupero tg. XXL.	238
SOIT801	Imbracatura atex.	239
VS032HV	Giubbino con bandelle alta visibilità.	240
SOIT035	Imbottitura per imbracature.	240
SOIT009	Porta attrezzi da polso.	241
SOIT010	Porta attrezzi da cintura.	241
AY201	Fascia antitrauma.	242
SOIT077	Porta attrezzi retrattile.	242

CORDINI
LANYARDS

Art.		**Pag.**
SOIT022	Cordino anticaduta.	246
SOIT022B	Cordino anticaduta.	246
SOIT023	Doppio cordino anticaduta.	247
SOIT023B	Doppio cordino anticaduta.	247
SOIT030	Doppio cordino anticaduta.	248
SOIT025	Cordino elastico anticaduta.	248
SOIT025B	Cordino elastico anticaduta.	249
SOIT002	Doppio cordino elastico anticaduta.	249
SOIT002B	Doppio cordino elastico anticaduta.	250
SOIT079	Doppio cordino anticaduta.	250
SOIT024	Cordino anticaduta per alte temperature.	251
SOIT001	Dopppio cordino anticaduta per alte temperature.	251
SOIT201	Doppio cordino anticaduta metallico.	252
SOIT051	Cordino anticaduta regolabile.	252
SOIT039	Cordino di posizionamento.	253
PROT-2	Cordino posizionamento.	253
SOIT802	Doppio cordino anticaduta ATEX.	254

DISPOSITIVI RETRATTILI
RETRACTABLE DEVICES

Art.		**Pag.**
SOIT080	Dispositivo retrattile 6 m.	258
SOIT081	Dispositivo retrattile 10 m.	258
SOIT082	Dispositivo retrattile 15 m.	258
SOIT017	Dispositivo retrattile 20 m.	258
SOIT018	Dispositivo retrattile 25 m.	258
AZ800	Cordino per uso orizzontale.	259
SOIT036	Dispositivo retrattile a cinghia 2,5 m.	259
SOIT048	Dispositivo retrattile a cinghia 6 m.	260
SOIT202	Dispositivo retrattile a cinghia 7 m.	260
SOIT203	Dispositivoretrattile 12 m.	261
SOIT205	Dispositivo retrattile doppio.	261
SOIT417	Dispositivo retrattile 40 m.	262

Products index.

Indice dei prodotti.

SOIT204-12	Dispositivo retrattile con manovella di recupero 12 m.	262
SOIT204-18	Dispositivo retrattile con manovella di recupero 18 m.	262
SOIT204-24	Dispositivo retrattile con manovella di recupero 24 m.	262
SOIT083	Dispositivo retrattile con manovella di recupero 25 m.	263
SOIT305	Dispositivo retrattile con discensore integrato 10 m.	263
SOIT207-18	Dispositivo retrattile con discensore integrato 18 m.	264
SOIT207-30	Dispositivo retrattile con discensore integrato 30 m.	264
SOIT803	Dispositivo retrattile 15 m ATEX.	264

CONNETTORI
CONNECTORS

Art.		**Pag.**
AZ011	Connettore ad anello.	268
AZ023	Connettore a gancio.	268
AZ017T	Connettore in acciaio inox.	269
AZ012T	Connettore in alluminio.	269
SOIT502	Connettore ad alta resistenza.	270
AZ200 02	Pinza d'ancoraggio.	270

CASCHETTI
HELMETS

Art.		**Pag.**
GRW-GIA	Casco in abs giallo.	274
GRW-BLU	Casco in abs blu.	274
GRW-ROS	Casco in abs rosso.	274
GRW-BIA	Casco in abs bianco.	274
PLASMA-GI	Casco in polipropilene giallo.	275
PLASMA-BI	Casco in polipropilene bianco.	275
PLASMA-BL	Casco in polipropilene blu.	275
PLASMA-RO	Casco in polipropilene rosso.	275
IMB-RIC	Ricambio imbottitura.	275
IMB-INV	Cuffia inverno.	275
VIS-TRA	Visiera trasparente.	275
VIS-FUM	Visiera fume'.	275
SAC-PCS	Sacca trasporto.	275
ADA-CUF	Adattatori per cuffie.	275

SISTEMI DI ANCORAGGIO PROVVISORIO
TEMPORARY ANCHORING DEVICES

Art.		**Pag.**
SOIT056	Linea vita temporanea a cinghia.	278
SOIT095	Dispositivo di ancoraggio mobile per SOIT056.	278
SOIT402	Linea vita temporanea a cinghia 20 m.	279
SOIT403	Linea vita temporanea su fune 25 m.	279
SOIT404	Supporto per SOIT402 e SOIT403.	280
SOIT418	Linea vita temporanea con funzione di recupero.	280
SOIT060	Punto d'ancoraggio in alluminio per infissi.	281
SOIT007	Punto d'ancoraggio in acciaio per infissi.	281
SOIT004	Linea di ancoraggio verticale 50 m.	281
SOIT040	Linea di ancoraggio verticale 20 m.	281
SOIT032	Linea di ancoraggio verticale 5 m.	281
SYM	Punto ancoraggio verticale per infissi.	282
AZ420	Cavo di collegamento 1 m.	282
AZ420-3	Cavo di collegamento 3 m.	282
SOIT011	Cinghia ad anello 150 cm.	283
AZ700	Cinghia di collegamento con connettore.	283
SOIT069	Carrello d'ancoraggio per travi metalliche.	284
SOIT070	Pinza d'ancoraggio per travi metalliche.	284
AT250	Punto d'ancoraggio per travi metalliche.	285
SOIT407	Punto d'ancoraggio per container.	285
SOIT408	Punto d'ancoraggio per container.	285
SOIT409	Punto d'ancoraggio per container.	285
SOIT410	Sacca di trasporto per punti d'ancoraggio.	286
SOIT804	Punto d'ancoraggio temporaneo.	286
SOIT406	Corpo morto ad acqua.	287
PA30	Corpo morto in CLS.	287
PARAPETTO RETE	Parapetto temporaneo a rete.	288
SOIT096	Scala tessile 3 m.	288
SOIT097	Scala tessile 5 m.	288

ACCESSO SU FUNE
ACCESS ON ROPES

Art.		**Pag.**
SOIT503	Discensore auto frenante SPARROW.	292
SOIT504	Carrucola bloccante ultraleggera ROLLNLOCK.	292
SOIT505	Dsippositivo di arresto caduta mobile EASY MOVE KIT.	293
SOIT506-DX	Maniglia di risalita su corda destra.	293
SOIT506-SX	Maniglia di risalita su corda sinistra.	293
SOIT507	Bloccante ventrale per risalita su carda CHEST ASCENDER.	294
SOIT508	Carrucola con flange mobili MOBILE SINGLE.	294
SOIT509	Carrucola con flange fisse FIX SIMPLE.	295
SOIT510	Girello in lega leggera TWISTER.	295
SOIT511	Protezione in PVC per corda ROPE SHIELD.	296
SOIT512-7	Maglia rapida zincata Q-LINK 7.	296
SOIT513	Corda statica WORKSMAN.	297
SOIT514	Lampada frontale multifunzione LUMEX PRO.	297
SOIT515	Lampada frontale ultraleggera LUMEX.	298
SOIT516	Piastra multi ancoraggio CHEESE PLATE.	298
SOIT517	Guanti da lavoro GLOVES.	299
ROPECLIMBER	Seggiolino motorizzato.	299
SOIT043	Seggiolino rigido.	300
SOIT042	Seggiolino morbido.	300
SOIT518	Sacca professionale per DPI.	301

Products index.

Indice dei prodotti.

Art.	SOCCORSO E RECUPERO RESCUE AND RECOVERY	Pag.
SOIT519	Kit di soccorso SPARROW.	304
SOIT027	Sistema di recupero discendente 20 m.	304
SOIT041	Sistema di recupero discendente 30 m.	304
SOIT005	Sistema di recupero discendente 50 m.	304
SOIT302-25	Sispositivo di soccorso con sollevamento 25 m.	305
SOIT302-50	Sispositivo di soccorso con sollevamento 50 m.	305
SOIT302-75	Dispositivo di soccorso con sollevamento 75 m.	305
SOIT302-100	Dispositivo di soccorso con sollevamento 110 m.	305
SOIT303-25	Dispositivo di soccorso 25 m.	305
SOIT303-50	Dispositivo di soccorso 50 m.	305
SOIT303-75	Dispositivo di soccorso 7 m.	305
SOIT303-100	Dispositivo di soccorso 100 m.	305
SOIT304-25	Sistema di evaquazione 25 m.	306
SOIT304-50	Sistema di evaquazione 50 m.	306
SOIT304-75	Sistema di evaquazione 75 m.	306
SOIT304-100	Sistema di evaquazione 100 m.	306
SOIT306-25	Discensore con funzione di sollevamento 25 m.	306
SOIT306-50	Discensore con funzione di sollevamento 50 m.	306
SOIT306-75	Discensore con funzione di sollevamento 75 m.	306
SOIT306-100	Discensore con funzione di sollevamento 100 m.	306
SOIT021	Triangolo di salvataggio.	307
SOIT601	Barella.	307
SOIT602	Cinghia di sollevamento per barella.	308

Art.	ATTREZZATURE SPECIALI SPECIAL EQUIPMENTS	Pag.
SOIT037	Tripode.	312
SOIT006	Dispositivo di recupero 25 m.	312
SOIT006M	Argano per materiale 25 m.	313
SOIT089	Puleggia.	313
SOIT083	Sistema retrattile con manovella di recupero 25 m.	313
SOIT090	Adattatore SOIT083 per SOIT037.	313
SOIT088-2	Tripode per 2 persone con binario.	314
SOIT088	Tripode.	314
SOIT089	Puleggia.	314
SOIT083	Sistema retrattile con manovella di recupero 25 m.	315
SOIT091	Adattatore SOIT083 per SOIT088.	315
SOIT059	Dispositivo di recupero 50 m.	315
SOIT059M	Argano per materiale 50 m.	315
SOIT215	Tripode per 2 persone.	316
SOIT206	Tripode con ruote in gomma.	316
SOIT211	Verricello di carico.	317
SOIT212TR	Attacco per verricello di carico SOIT211 per tripode.	317
SOIT214	Puleggia.	317
SOIT204-12	Sistema retrattile con manovella di recupero 12 m.	317
SOIT204-18	Sistema retrattile con manovella di recupero 18 m.	317
SOIT204-24	Sistema retrattile con manovella di recupero 24 m.	317
SOIT213TR	Adattatore sistema retrattile SOIT204.	317
SOIT208-1	Dispositivo di ancoraggio.	319
SOIT208-2	Dispositivo di ancoraggio.	319
SOIT208-3	Dispositivo di ancoraggio.	319
SOIT208-4	Dispositivo di ancoraggio.	319
SOIT208-M	Dispositivo di ancoraggio.	319
SOIT208-MW	Dispositivo di ancoraggio.	319
SOIT209	Supporto a pavimento.	320
SOIT210	Supporto a parete.	320
SOIT216	Supporto ad incasso per CLS fresco.	320
SOIT217	Supporto ad incasso per CLS.	320
SOIT211	Verricello di carico.	320
SOIT212	Attacco per verricello di carico.	321
SOIT204	Sistema retrattile con manovella di recupero.	321
SOIT213	Attacco sistema retrattile.	321
SOIT420	Paranco per calata 50 m.	322
SOIT021	Triangolo di salvataggio.	322
WP212-07	Sistema di areazione.	323
SOIT092	Parapetto di protezione ad alta visibilità.	323
SOIT093	Tenda di copertura.	324
SOIT094	Parapetto di protezione estensibile.	324
AX-016	Sacca di trasporto per tripode soit037.	325
PMR446	Ricetrasmittente.	325

Art.	ACCESSORI ACCESSORIES	Pag.
SOIT307	Contenitore per sistemi di recupero e soccorso.	330
ZAINO	Zaino per kit DPI.	330
SOIT046	Sacca di trasporto.	331
SOIT086	Sacca con coperchio in PVC.	331
AY004	Targhetta revisioni.	332
SOIT019	Asta telescopica.	332
DT600	Gancio di supporto per asta telescopica.	333
DT651	Connettore per DT600.	333
RS300	Piattaforma mobile per camion.	334
PE010/M	Cintura elastica tg.M.	334
PE010/L	Cintura elastica tg.L.	334
PE010/XL	Cintura elastica tg.XL.	334

Stampa
MC Azienda Grafica - Cermenate - Como

I Edizione Febbraio 2015

Genesi Italia

Via Donizetti, 109/111
24030 Brembate di Sopra
Bergamo - Italy

T. +39 035 0332049
F. +39 035 6220438
info@genesibesafe.com

genesibesafe.com